MOSTRO ®

O como plegar el mito de la inseguridad sobre sí mismo

Universidad Torcuato Di Tella
Escuela de Arquitectura y Estudios Urbanos
Tesis Proyectual 2014
Proyecto Buenos Aires
Dirección: Ciro Najle
Coordinación: Anna Font
Tutor: Nicolas D'Angelo
Alumno: Carolina Wundes

MOSTRO
O como plegar el mito de la inseguridad sobre sí mismo

Universidad Torcuato Di Tella
Escuela de Arquitectura y Estudios Urbanos
Tesis Proyectual 2014
Proyecto Buenos Aires
Dirección: Ciro Najle
Coordinación: Anna Font
Tutor: Nicolas D'Angelo
Alumno: Carolina Wundes

Universidad Torcuato Di Tella
Rector: Ernesto Schargrodsky
Vicerrector: Catalina Smulovitz

Escuela de Arquitectura y Estudios Urbanos
Decano: Ciro Najle

Carrera de Grado de Arquitectura
Director: Sergio Forster

Tesis Proyectual
Director: Ciro Najle
Coordinación: Anna Font
Tutores: Sebastián Adamo, Nicolás D'Angelo, Marcelo Faiden, Anna Font, Sergio Forster, Diego Petrate
Seminarios y Workshops: Axel Cherniavsky, Alberto Delorenzini, Iván Valdez, Julián Varas

MOSTRO
Intimidación positiva, inseguridad en la mira
Alumno: Carolina Wundes
Ilustración de tapa: Expansión y rotación desde un baricentro

Universidad Torcuato Di Tella
Campus Alcorta
Avenida Figueroa Alcorta 7350
Sáenz Valiente 1010
Ciudad de Buenos Aires
Argentina

INDICE

Programa: Proyecto Buenos Aires 009
Prefacio: Control desde una cabina 021
Tipología: Cabinas de seguridad
- Introducción 025
- Caso 01: PRFV 029
- Caso 02: PRFV 047
- Caso 03: madera 065
- Caso 04: madera 083
- Caso 05: PRFV doble 101
- Caso 06: PRFV doble 119
- Caso 07: metal 137
- Caso 08: metal 155
- Conclusiones 173

Hipótesis: La seguridad erroneamente representada
- Introducción 177
- Conclusiones 189

Sistema: Construcción de cabinas
- Introducción 193
- Definición de variables 194
- Secuencia de casos 197
- Construcción de casos y primitivo promedio 207
- Secuencia de casos según *construcción de casos y primitivo promedio* 215
- Primitivo promedio 225
- Variabilidad del primitivo promedio según los casos 229
- Superposición por variable de la *variabilidad del primitivo promedio según los casos* 237
- Variabilidad del primitivo promedio según rangos lineales 291
- Superposición por variable de la *variabilidad del primitivo promedio según rangos lineales* 299
- Cuantificación de la variabilidad del primitivo promedio según rangos lineales 353
- Evaluaciones de la variabilidad del primitivo promedio según rangos lineales 361
- Conclusiones 369

Prototipo: Mostrito
- Introducción 373
- Primitivo genérico 375
- Cuantificación del primitivo genérico 383
- Construcción del prototipo 393
- Evaluaciones de la construcción del prototipo 401
- Secuencia de variables según valor seleccionado para la *construcción del prototipo* 409
- Prototipo 463
- Conclusiones 467

Diferenciación: Mostrificación
- Introducción 471
- Diferenciación geométrica 475
- Diferenciación programatica 483
- Conclusiones 491

Proyecto: Mostro
- Introducción 495
- Documentación 496
- Conclusiones 517

Tesis: Mostro 521
Maqueta 527
Bibliografía 537
Agradecimientos 539

PROGRAMA

Proyecto Buenos Aires

Universidad Torcuato Di Tella
Escuela de Arquitectura y Estudios Urbanos
Tesis Proyectual 2014
Proyecto Buenos Aires
Dirección: Ciro Najle
Coordinación: Anna Font
Tutores: Sebastián Adamo, Nicolás D'Angelo, Marcelo Faiden, Anna Font, Sergio Forster, Diego Petrate
Seminarios y Workshops: Axel Cherniavsky, Alberto Delorenzini, Iván Valdez, Julián Varas

Tesis Proyectual

Tesis Proyectual no es la ilustración proyectual de un concepto, idea, tema, o razón. Tesis proyectual es la construcción de un problema arquitectónico con dos caras, una hacia adentro del conocimiento disciplinar establecido, otra hacia afuera como una dimensión que trasciende lo real pero que esta constituida desde su interior. En el primer caso, se trata de definir el estatuto de la idea misma de proyecto como forma autoconsciente y consistente (en qué consiste, de qué esta hecho, cual es su lógica interna) mientras éste se despliega. En el segundo, de repensar la idea de práctica (qué hace o es capaz de hacer un objeto de arquitectura sobre su medio, cuales son sus potencias y sus límites), construyendo futuros mediante la revisión de lo asumido como real en el presente. Tesis proyectual (y la idea de proyecto de arquitectura en general) resulta de ese encuentro de tendencias en principio divergentes y contradictorias, donde mientras una procura definirse, la otra procura transformar. El proyecto de arquitectura es a la vez medio y vector de cambio, y pensarlo como tesis es pensar esa doble condición a cada paso, mientras se despliega y a través de lo que se construye.

Infraestructura

La materia Tesis Proyectual se propone entonces, más que demandar certezas a priori, proveer las condiciones para que estas dos dimensiones se nutran y prosperen de un modo interesantemente incierto. No se trata de exigir arbitrariamente el planteo de intenciones abstractas como si sacudiendo una supuesta subjetividad o actitud crítica que se sabe de antemano vacía e intrascendente, y de la que no pueden obtenerse sino ilusiones o falsedades conceptuales, sino de impulsar, mediante métodos constituidos para el efecto, durante y por medio del proyecto, y explicitados como tales, según una atención paciente sobre las tendencias embebidas pero reprimidas de lo real y según la construcción de modelos a partir de dichas tendencias, para, mediante ese material, intuir, de manera metodológicamente precisa, como es posible transformar la realidad desde dentro de su propio proceso. Es en esa atención minuciosa y mediante esa construcción sistemática donde reside la transformación doble del afuera y el adentro del proyecto. Una Tesis proyectual debe, en definitiva, proveer infraestructura a la posibilidad de simultáneamente engendrar ambas transformaciones.

Investigación

La idea de investigación que se asume como condición del proyecto de Arquitectura que se piensa a si mismo a cada paso como proceso objetivable, puede remitirse al concepto deleuziano de pre-filosofía (apropiado aquí como pre-arquitectura), donde 'el plano de inmanencia (de construcción de conceptos, i.e. proyectos) tiene que ser considerado pre-filosófico pre-arquitectónico.' (...) 'Pre-filosófico Pre-arquitectónico no significa nada que preexista, sino algo que no existe allende la filosofía arquitectura, aunque ésta lo suponga. Son sus condiciones internas. Tal vez lo filosófico arquitectónico esté más en el meollo de la filosofía arquitectura que la propia filosofía arquitectura.' Investigación en arquitectura es la actividad que se encarga de nutrir, dotar de consistencia, y finalmente constituir ese plano mientras el proyecto se despliega, ya que 'el concepto proyecto es el inicio de la filosofía arquitectura (según la instauración clásica de la idea de proyecto como realidad que le es propia a la arquitectura y la diferencia de la edilicia), pero el plano es su instauración.' Investigación arquitectónica 'no consiste en un programa, un propósito, un objetivo o un medio. Se trata de un plano de inmanencia que constituye el suelo absoluto de la filosofía arquitectura, su Tierra, su fundación, sobre la que crea sus conceptos.'

(Super) Real

La materia Tesis Proyectual entenderá lo real en este contexto, ni como una pre-existencia naturalizada ni como una idea ilusoria, sino como material de trabajo y como tendencia de la que constituir planos a la vez internos (transformadores de lo disciplinar) y externos (transformadores del medio). Procuraremos establecer un campo de atención preciso sobre dinámicas de formación de la ciudad, normativas y tipologías edilicias, fenómenos aparentemente menores, categorizaciones asumidas como naturales, para, desde su análisis técnicamente explícito, engendrar desde dentro su transformación. Esta idea se apoyará en una actitud profundamente humilde respecto de la realidad, desde la que primero se aprende, según una perspectiva amoral, agresiva, casi humorística, basada en una igualmente profunda suspensión del juicio, para desde allí detectar desviaciones, inconsistencias, umbrales, agentes de diferenciación, y finalmente potencias embebidas, que ya no requerirán ser impuestas desde fuera como idealizaciones. Se seguirán líneas de diferenciación de lo real, se las expandirá mediante la saturación de su lógica, y se producirá cualidad mediante la cantidad y singularidad desde lo genérico. Se utilizará la tradición tipológica de los edificios, la normativa urbana y los protocolos organizativos como mecanismos generativos.

Genéricos Singulares

La idea de generalidad en arquitectura, desde el clasicismo ortodoxo hasta el movimiento moderno, pasando por el enciclopedismo, ha sido históricamente impulsada por la búsqueda de construir modelos cuyas características puedan resultar objetivables y reproducibles a partir de la repetición, es decir, mecanismos capaces de trascender las cuestiones particulares (situaciones, programas, usuarios, incluso autores) mediante lo común. Esta búsqueda, asumida como inherente a la producción de conocimiento en nuestra cultura, procura la instrumentalización del material histórico en vistas a su utilización racional, es decir, a un uso estratégico homogeneizador por una u otra forma de poder establecido. Sin devenir una nostalgia de tiempos perdidos, o un romanticismo, también instrumental, acerca de la obstinación, tan ideológica como cualquier otra, por la idea de libre albedrío, de subjetividad indeterminada o de creatividad emancipada, la noción de 'genérico singular' atenta desde dentro con esta idea mientras la procura, asumiendo un rol radicalmente operativo en principio, a la vez que socavándola desde su interior y volviéndose irreductible a su objetivación. Tal será la búsqueda: constituir métodos rigurosamente creativos, donde la diferencia y la novedad genuinas emergen de la repetición de lo mismo.

Proyecto Buenos Aires

Buenos Aires funcionará como un laboratorio de investigación, a la vez material y objeto de cambio. Se configurará un master plan colectivo para la ciudad, revisando la idea moderna misma de master plan sin el terror crítico a su ideología, sino actuando como si la ciudad ya fuera el resultado de un plan (un plano de consistencia por venir) y fuera la tarea del arquitecto construirlo, sistematizarlo y agudizarlo (mientras lo configura). La pro-actividad del pensamiento arquitectónico no será entonces reprimida por la crítica al proyecto, ni fundada en lineamientos estratégicos a priori, articulados técnicamente. Precisamente, se intentará operar desde el reverso de esta oposición, según la construcción de instrumentos dúctiles, técnicamente precisos y efectivamente potentes. Estos instrumentos, que llamaremos prototipos diferenciales, serán constituidos desde lo real y para generar su transformación desde dentro. Se dotará al proyecto de la doble capacidad de auto-transformación y de proyección agresiva, como si (y solo como si) operando de abajo hacia arriba: Buenos Aires no será fondo pasivo de un plan abstracto general, ni realidad compleja in-transformable, sino máquina pre-arquitectónica.

Máquinas Abstractas y Prototipos Diferenciales

Se desarrollará de este modo la idea de master plan como máquina abstracta o plano de consistencia pre-arquitectónico, donde la organización a escala urbana, más que resultar de planes o programas prescriptivos de integración según sistemas cerrados de control (o cualquiera de sus variantes inmateriales o indirectas), nutrirá planos de consistencia mediante el reconocimiento, la sistematización y la aceleración abierta de potenciales arquitectónicos ya embebidos en tipologías existentes, coordinándolos en una multiplicidad de prototipos diferenciales. Los atributos internos de estos prototipos diferenciales, si bien serán estipulados y controlados según variables precisas, funcionarán como una sistemática de la diferenciación, donde la normativa, en lugar de sistematizar la repetición de lo mismo más allá de condiciones específicas,

procurará regular la adaptación consistente de los sistemas a la contingencia. Los proyectos propondrán la creación de 'sistemas de reglas de variación,' basando su carácter afirmativo en modos precisos de adaptación, según los cuales lo singular podrá entenderse como parte de un conocimiento objetivable y evaluable en diversos planos, desde operativos hasta discursivos.

Tipo y Diferencia

Como punto de partida de la investigación, se construirá colectivamente una tipología de modelos representativos de la arquitectura de la ciudad contemporánea, haciendo foco en las tendencias tipológicas de la ciudad de Buenos Aires que particularmente contienen hoy particular vitalidad como modelos. Se desarrollarán bases de datos y relevamientos según el espectro de investigación en la que se inscriba la línea de trabajo según las directivas generales de tesis. Se asumirá que la tipología construida como base de investigación contiene una inteligencia resultante de la sedimentación de respuestas a problemas urbanos en una normatividad implícita o explícita. Se relevará una serie de casos dentro de dichas líneas según dibujos normalizados, y se las organizará en matrices basadas en la clasificación de edificios según la estructura arquitectónica de los proyectos analizados (series de características organizativas comunes a una serie de casos, que los hace parte de una familia precisa y consistente). De esta base se analizarán los atributos comunes en las organizaciones analizadas, así como sus variaciones de grado, sus rangos de variación y sus cambios de clase.

Prototipo y Campo

Desde ese sustrato tipológico, se sistematizará un primitivo genérico mediante el que el proyecto, en tanto prototipo diferencial, trascenderá los límites de la tipología desde sus propios condicionamientos, estableciendo variaciones consistentes y desarrollando singularidades (cambios de clase, saltos organizativos) desde dentro de la diferenciación (cambios de grado y variaciones continuas) de su generalidad. De la sistematización de estas variaciones se desarrollarán normativas nuevas, cuya sistemática regulará su pertinencia a situaciones particulares de la ciudad, constituyendo de ese modo modalidades de adaptación del proyecto a sus condiciones, de un modo generalizable e integrado a su orden. En paralelo los proyectos definirán las condiciones de su campo de aplicación, consistentes en matrices urbanas construidas desde el mapeo de condiciones. Prototipo y campo estarán coordinados según reglas causa-efecto que relacionarán, a modo de estímulos y respuestas, las variables del tipo con las variables del campo, configurando así la consistencia diagramática de las máquinas abstractas (a diferencia de los programas estratégicos de un master plan).

Diagrama y Diferenciación

En síntesis, del relevamiento de lo existente según un registro casuístico tipificado se abstraerán tendencias y regulaciones generales hechas de variables y variaciones, y se construirá, a partir de ellas, una tipología sistemáticamente adaptativa, cuyos atributos se sistematizarán con el fin de constituir modalidades organizativas nuevas, que resulten de la diferenciación. Basado en procesos existentes, pero trascendiéndolos desde el desarrollo de sus potencias, el proyecto de tesis puede entenderse así como un proceso aparentemente simple de amplificación de lo real. Se utilizará la dialéctica entre tipo y diagrama para construir los medios de esta amplificación, trascendiendo las limitaciones de su oposición hacia una condición de síntesis operativa-discursiva, donde el primero asuma el peso histórico y disciplinar de la práctica (su efecto cultural) mientras el segundo su capacidad prospectiva y especulativa (su potencia transformadora). La noción de prototipo diferencial tiene el doble propósito de expandir la efectividad del arquitecto en la cultura contemporánea construyendo síntesis en un campo disciplinar desgarrado por las irreconciliables diferencias entre el modelo crítico y el post-crítico.

Linajes y Manuales

Los proyectos o prototipos diferenciales, constituidos como sistemas en este sentido abierto, sistematizarán la diferencia interna y la adaptación (problemática) a la contingencia mediante el desarrollo de manuales operativos, de los que el proyecto en sitio en el sentido tradicional será una versión particular que singularice al sistema. Una nueva idea de manual se derivará de esta búsqueda, una donde lo típico estará constituido no por generalidades esenciales sino por linajes genealógicos de diferencias artificialmente creadas (es decir, diferenciadas) desde la norma. Los proyectos intentarán constituir entonces manuales de sus sistemas operativos. Clasificarán matrices organizativas, modalidades

de diferenciación, grados y rangos de variación, umbrales de cambio de clase, y singularidades emergentes de procesos no-lineales. De este modo racionalizarán, por así decirlo, su modo de configurar organizaciones irreductibles. Resistirán, por lo tanto, su propio sistema de racionalización mientras lo constituyen. Su positividad será disparada hasta extremos de radicalidad, irreductibles a sus propias premisas. Tesis, en este sentido, no demostrará la verificación lineal de una hipótesis, tanto como que usará esa ilusión de verificación como el vehículo para constituir novedad desde dentro de la sistemática y singularidad desde dentro de la razón. La demostración funcionará entonces según un doble sentido que integrará la linealidad y la alteración.

Objetivos

A la vez realistas e imposibles, positivas y auto-críticas, racionales e irracionales, generales y singulares, instrumentales y transformadoras, las tesis definirán las condiciones y premisas de un polo para constituir el otro, su marco de afirmatividad a la vez que su espectro de imposibilidad, su aparente voluntad de articulación a la vez que su oculto ímpetu de transformación, y los hábiles modos de cinismo para oscilar entre uno y otro (cinismos que aparecerán como obviedades) serán sus objetivos.

Operatividad

Las clases se desarrollarán según dos modalidades: una formal y una informal. La formal estará estructurada según el horario regular de los días lunes y jueves de 2:30 pm a 7:00 pm, incluyendo seminarios los días lunes o jueves en dicho horario, y correcciones con el director, consultorías y conversaciones con invitados especiales en los días alternativos, todas ellas en dicho horario. La modalidad informal consistirá en el encuentro de los alumnos con los tutores a cargo, quienes establecerán un ritmo y modo de crítica acorde a sus procedimientos particulares. Los encuentros con tutores tendrán lugar durante un mínimo de una hora por semana por alumno, tiempo que puede incrementarse según el tutor defina necesario. El director participará de las actividades de corrección transversalmente, y se estimulará la participación de tutores, profesores de seminarios y consultores en los encuentros alternativos a sus rutinas. Una serie de jurados transversales, a principios de cada mes, funcionarán como instancia de coordinación de los avances en los contenidos de las investigaciones proyectuales, en la que se procurará la presencia del equipo completo. De estos jurados habrá dos por semestre (uno en medio, uno al final) de evaluación de los trabajos. La coordinación guiará la transversalidad de las actividades.

Rutinas

La operatividad se desarrollará sobre la base de cuatro asunciones. En primer lugar, y en el contexto del ritmo irregular de encuentros entre alumnos y tutores, se promoverá la presencia de los alumnos en el espacio del taller durante toda la semana (salvo horarios de cursada de otras materias), instaurando un modo de trabajo dinámico donde los proyectos se influyan mutuamente en términos técnicos y temáticos. La idea es que en cualquier momento cualquier miembro del equipo puede visitar el taller y encontrar alumnos para la crítica. En segundo lugar, los tutores son responsables del control del trabajo conjuntamente con los alumnos a cargo, y llevan control del avance y su adecuación a las etapas y al éxito final de los proyectos. Serán los tutores quienes manejen el ritmo de desarrollo del proyecto, y el desenvolvimiento de la investigación hacia ese fin. En tercer lugar, se promoverá la asistencia de todos los alumnos en los seminarios y en las reuniones y jurados regulares. En cuarto lugar, se procurará la asistencia y participación activa a conferencias y actividades culturales del CEAC, y su incorporación como material de proyecto. Y en quinto, se estimulará que los alumnos tomen, de ser posible, todos los cursos de campo menor, diseñados para servir de apoyo a los procedimientos proyectuales desde un manejo avanzado de los medios digitales.

Espectro 01 Mobiliario y Equipamiento Urbano / Microsistemas

El mobiliario urbano posee un contenido propio, cuyas características son únicas y no extensibles a otros modos de práctica de la arquitectura, ya que surge de la combinación de elementos y determinaciones provenientes de la arquitectura, el diseño, la escultura, el paisaje, el ambiente, la sociología, la ingeniería de materiales, la ingeniería estructural, la geografía, la economía, la ecología, la semántica y la comunicación, así como de los estudios culturales y ambientales, de la producción masiva, del prototipeado, y de las patentes y la propiedad intelectual. Estos aspectos distinguen a este material y provee a la arquitectura de oportunidades de proyecto que le son exclusivas y altamente inusuales.

Espectro 02 Unidades espaciales / Unidades Embebidas, Unidades Exentas

Una unidad espacial es una entidad unitaria, singular e irreductible, sin subdivisiones internas, en la que los sistemas de discontinuidad y diferencia cualitativa están concentrados, dirigidos y operados únicamente como límites hacia un exterior, también entendido como totalidad ‘otra’, en la que se haya inscripta bajo unas determinadas condiciones de pertenencia y discernibilidad. No es necesario que la forma de su ocupación interior obedezca a un único tipo o esquema de organización, sino que sólo debe estar sujeta a una única regla: lo que la ocupa debe formar una unidad producto de una combinación de presencias de entidades animadas y/o inanimadas ‘cómplices’ y participando de un fin único y común.

Espectro 03 Casas y conjuntos de vivienda de baja densidad / La Casa Urbana

La casa, entendida como plataforma de investigación proyectual, ha brindado innumerables aportes que contribuyeron a la evolución del conocimiento colectivo de nuestra disciplina. Quizás por el estrecho vínculo que genera con las personas que la habitan, la vivienda individual se ha consolidado como un campo fértil donde ensayar nuevas miradas sobre los individuos y los grupos de convivencia y la relación de estos con su hábitat y con su tiempo. Por otro lado, si tomamos distancia de lo que es relativo a lo estrictamente disciplinar, la casa se sostiene a lo largo del tiempo como el espacio donde las personas encuentran ocasión de plasmar sus anhelos y proyecciones particulares. El hogar ha sido, y sigue siendo hoy, el ámbito donde las personas manifiestan al extremo su autonomía, una esfera cuyos límites definen, o dejan de definir, los parámetros de nuestro dominio.

Espectro 04 Edificios de mediana densidad y complejidad / Propiedad Relacional

Buenos Aires es mayormente plana. Construida sobre una topografía muy suave, con oscilaciones prolongadas, prácticamente imperceptibles en casi toda su superficie, cuenta con una gran cantidad de árboles que, gracias al suelo y al clima de la zona, llegan a ser mucho más altos que las oscilaciones de su topografía. Los edificios, junto a los árboles, son los únicos elementos verticales que emergen desde el suelo de la ciudad. Suelo, árboles y edificios: no existen postales de Buenos Aires en la cual no estén presentes estos tres elementos, además del cielo. Describir la ciudad según estos cuatro términos nos permitirá posicionarnos sobre una superficie que en principio aparece como segregada y saturada de intereses, para abordar un ámbito de proyecto mayor, cuyo potencial extensivo aún no ha sido suficientemente explorado.

Espectro 05 Complejos de alta densidad y complejidad / El Afuera de la Grilla

En Buenos Aires los proyectos de gran escala son lo excepcional. Construida sobre una extensa grilla que ha cubierto el territorio reproduciéndose indefinidamente, la ciudad es el campo de repetición y variación de lo pequeño. En este espacio ubicuo de manzanas subdivididas hasta el límite de lo pequeño, lo grande es sinónimo de lo radicalmente diferente. Si la grilla es la integración, lo predecible, la permanencia y lo constante, lo que está por fuera es su contracara: lo discontinuo, lo ajeno, lo incompleto, lo provisorio. Si la grilla es la afirmación de un orden que define claramente lo público y lo privado, donde ésta no está aparece rápidamente el caos y el desorden, la ambigüedad, la construcción de lo informal, la segregación y los guetos, los enclaves, lo anti-urbano. Pero el afuera de la grilla también es, potencialmente, el espacio de lo nuevo, el contrapeso necesario y el complemento. Es el espacio de lo experimental y de lo utópico.

Espectro 06 Parques e infraestructura / Parqueologías

Los parques y plazas de Buenos Aires, salvo casos particulares, no fueron, en su mayoría, planificadas desde un principio, como parte de un plan que las incluía. Tienen, en cambio, su origen en terrenos baldíos, en espacios que se usaban en la época de la colonia como altos de carretas, como mercados, como quintas, como mataderos, como hornos de ladrillo, como corrales o como basurales, operando dentro y fuera de la cuadrícula planificada. Esta particularidad de la planificacion de espacios verdes de la ciudad es central, ya que estos espacios contienen las cualidades de sus territorios de origen, y a su vez se han visto transformados o amoldados en su encuentro con los condicionamientos de la retícula española y con las determinaciones de los accidentes geográficos naturales en los que se hospedaron.

Seminario 01 Seminario de Estética / Estética y Filosofía del Arte

El objetivo del seminario es exponer la obra de arte como un proceso en el cual ninguno de los momentos que la integran puede ocupar la posición de primero subordinando a los restantes. Los momentos a considerar son tres: mímesis, construcción y expresión, cada uno de los cuales será expuesto tanto por sí mismo como por medio de los otros, en los que se continúa y se extingue. El programa se propone que los alumnos accedan a la comprensión y a la discusión de los principales problemas filosóficos del arte del presente, con especial atención en aquellos que atañen a la producción del taller de tesis. Se seguirá la modalidad de seminario, con lectura, exposición y discusión de textos en clase, incluyendo lecturas de Theodor Adorno, Walter Benjamin, Arthur Danto, Martin Heidegger, Christoph Menke y Martin Seel.

Seminario 02 Seminario de Filosofía / Creación y método en las filosofías de Henri Bergson y Gilles Deleuze

La filosofía francesa del siglo XX parece haber teorizado buena parte del material conceptual con el que trabajan hoy las ciencias humanas y las artes: una ontología depurada de la noción de fundamento, una lógica organizada a partir del principio de diferencia, una concepción actual de la dimensión no material de lo real y una comprensión no teleológica de la historia. No lo ha hecho sin embargo desde el lugar de una ciencia madre, de un saber absoluto o de una ontología fundamental, sino según su propia lógica, gracias a una interacción o colaboración entre disciplinas. En el presente seminario se explorará uno de los posibles orígenes de esta tradición, el vitalismo de Henri Bergson, y uno de sus exponentes contemporáneos, la filosofía de Gilles Deleuze.

Seminario 03 Seminario de Filosofía / Creación de conceptos

El presente seminario constituye la continuación del seminario dictado durante el primer semestre que, de corte teórico, expuso las problemáticas bergsonianas y deleuzianas más relevantes para la arquitectura contemporánea. En esta segunda mitad de año, se pretende realizar un trabajo eminentemente práctico de modo de poner en funcionamiento las herramientas presentadas en el primer semestre desde un punto de vista teórico. En términos deleuzianos, dicho trabajo está orientado a que los alumnos puedan construir los conceptos filosóficos relativos a sus proyectos arquitectónicos.

Seminario 04 Seminario de Arquitectura / Tesis Artefacto

Una tesis de arquitectura no es otra cosa que una manipulación (lúdica, deliberada, perversa) de la relación entre proyecto y discurso, siendo su objetivo que cada uno funcione como el campo en que el otro se carga de potencial, y que juntos colaboren en la ampliación de las posibilidades abiertas a la disciplina. Una tesis de arquitectura es autónoma pero sólo para definir con libertad sus compromisos, métodos y alineamientos. Expone al proyecto como forma de conocimiento singular, confrontándolo a la ausencia de necesidades y a la necesidad de su construcción como artefacto cultural. El seminario explora tesis de arquitectura del siglo XX focalizándose en sus dimensiones objetuales y discursivas. El carácter de estas tesis tiene que ver con su modo particular de poner en relación esas dimensiones, tanto como con sus ideales, motivaciones y sensibilidades.

Workshop 01 Workshop de Grasshopper / Modelo Asociativo

El orkshop tiene un doble objetivo, por un lado focalizarse en la construcción y aprehendizaje del conocimiento que está intrínsecamente relacionado al proceso de diseño y las aproximaciones al diseño asociativo en arquitectura. A la vez el trabajo en Grasshopper permitirá desarrollar un definición capaz de indexar todas las variables presentes en los catálogos trabajados generando a su vez un catálogo de outputs “pre-hechos” que en el futuro a mediano plazo nos permitirán manipular o ajustar ágilmente el sistema.

Expansión y rotación desde un baricentro

PREFACIO
Control desde una cabina

Universidad Torcuato Di Tella
Escuela de Arquitectura y Estudios Urbanos
Tesis Proyectual 2014
Proyecto Buenos Aires
Dirección: Ciro Najle
Coordinación: Anna Font
Tutor: Nombre Tutor
Alumno: Nombre Alumno

Vectorizando la representación de la seguridad

PREFACIO
Control desde una cabina

Universidad Torcuato Di Tella
Escuela de Arquitectura y Estudios Urbanos
Tesis Proyectual 2014
Proyecto Buenos Aires
Dirección: Ciro Najle
Coordinación: Anna Font
Tutor: Nicolas D'Angelo
Alumno: Carolina Wundes

A comienzos del siglo XX surgieron las primeras cabinas de control, cuyo uso inicial, era distinto del que conocemos actualmente. El aumento del tráfico en las primeras décadas del siglo pasado dificultó la circulación tanto de vehículos como de peatones. Para solucionar esto se dispuso que, en los cruces de las avenidas, un vigilante uniformado dirigiera el tránsito. En 1933 se instalaron dispositivos luminosos accionados manualmente y, recién en 1958, se pudo ver el primer semáforo en la ciudad de Buenos Aires.

Estas cabinas de seguridad se utilizaron para controlar vehículos, máquinas y fueron suplantadas por mecanismos de su misma naturaleza. Esta investigación se centra en aquellas garitas de seguridad destinadas al control de los peatones, es decir de los ciudadanos. A pesar de que muchas ya fueron reemplazadas por distintas tecnologías (ej. cámaras), su aparición sigue sucediendo. "Cuando la gente dice que una ciudad o que una parte de la misma es peligrosa o una jungla, quiere decir principalmente que no se siente segura en sus aceras." Jane Jacobs (01)

El surgimiento de las cabinas de seguridad coincide con una caída del flujo de personas en el espacio público (esto está conectado al uso de cercos, rejas, y al desuso de veredas y porches de entrada como espacios de recreación). Estudios previos en el tema afirman que la presencia natural de personas es la mejor forma de controlar el espacio público. Ocurren menos delitos en los sectores más integrados de la ciudad, donde los flujos de personas y vehículos son mayores. Para abordar la problemática del abandono, mal uso y desuso actual del objeto de estudio se plantean tres líneas de trabajo para así generar variables que permitan el desarrollo de una cabina de seguridad que pueda mutar adaptándose a su posición en la trama urbana.

La naturaleza y características de estos objetos, surgen de un impulso instintivo en conjunción con una preocupación social que resulto en una solución rápida; la de encapsular a la seguridad, representada por una persona, y posicionarla lo más cerca posible, al alcance de la mano. Debido a su repentina aparición, es que estos objetos carecen, en general, de planificación estratégica, tanto en relación a su posicionamiento, su diseño, su materialidad, así como también su regularización gubernamental y cumplimiento de normas.

En un principio se ahondará en las problemáticas de su principal usuario, el guardia de seguridad, realizando un análisis antropométrico y ergonométrico. El segundo aspecto a tratar es su forma estética, diseño, proporciones y materialidad, cuestionando su actual aspecto y teniendo en cuenta condiciones puntuales de su construcción. Finalmente se trata el efecto psicosocial que generan en la cultura, la naturaleza de su existir, su surgimiento, razón de ser y posicionamiento en el entorno. Es en este apartado donde la ciudad y los ciudadanos toman un rol protagonista, que deviene en el posicionamiento de las cabinas de seguridad y los usos que los habitantes de la ciudad les dan a estas.
La relación entre estos tres aspectos busca evitar la segregación de estos elementos, cabinas de seguridad, de la práctica de la arquitectura.

Cabe destacar dos aspectos del objeto de estudio que exceden los límites de esta investigación. El hecho geográfico de que el surgimiento de las cabinas de seguridad haya sucedido, en general, en países latinoamericanos y en segundo lugar los aspectos políticos relacionados a la aparición de estos objetos.

(01) JACOBS, Jane. *"The Use of Sidewalks: Safety" from The Death and Life of Great American Cities. 1961*

TIPOLOGÍA
Cabinas de seguridad

Universidad Torcuato Di Tella
Escuela de Arquitectura y Estudios Urbanos
Tesis Proyectual 2014
Proyecto Buenos Aires
Dirección: Ciro Najle
Coordinación: Anna Font
Tutor: Nicolas D'Angelo
Alumno: Carolina Wundes

Casos de representacion de seguridad

INTRODUCCIÓN
Cabinas de seguridad

Universidad Torcuato Di Tella
Escuela de Arquitectura y Estudios Urbanos
Tesis Proyectual 2014
Proyecto Buenos Aires
Dirección: Ciro Najle
Coordinación: Anna Font
Tutor: Nicolas D'Angelo
Alumno: Carolina Wundes

La naturaleza y características de estos objetos, surgen de un impulso instintivo en conjunción con una preocupación social que resulto en una solución rápida; la de encapsular a la seguridad, representada por una persona, y posicionarla lo más cerca posible, al alcance de la mano. Por este motivo es que su locación en la ciudad es variante y, si bien sigue leves patrones, su aparición puede resultar en sitios varios.

Coincide esta aparición a su vez con una caída del flujo de personas en el espacio público (esto está conectado al uso de cercos, rejas, y al desuso de veredas y porches de entrada como espacios de recreación). Estudios previos en el tema afirman que la presencia natural de personas es la mejor forma de controlar el espacio público. Ocurren menos delitos en los sectores más integrados de la ciudad, donde los flujos de personas y vehículos son mayores.
"Personas normales, prudentes, joviales y hasta tolerantes, demuestran su sentido común negándose precisamente a aventurarse, en cuanto oscurece, por calles en las que corren el riesgo de ser asaltadas sin que nadie se entere y de que los auxilios eventuales lleguen demasiado tarde. Si es de día, estas mismas personas sólo se aventuran por algunos lugares muy determinados y no por otros." Jane Jacobs (01)

El objeto de estudio no es obsoleto debido a su función de albergar un método de control de la misma naturaleza del objeto controlado, los seres humanos. Para abordar la problemática del abandono, mal uso y desuso actual del objeto de estudio se realiza el relevamiento de ocho casos implantados en la ciudad de Buenos Aires.
Su criterio de elección esta definido por sus características tanto formales asi como también materiales y de implantación.

(01) JACOBS, Jane. "*The Use of Sidewalks: Safety" from The Death and Life of Great American Cities. 1961*

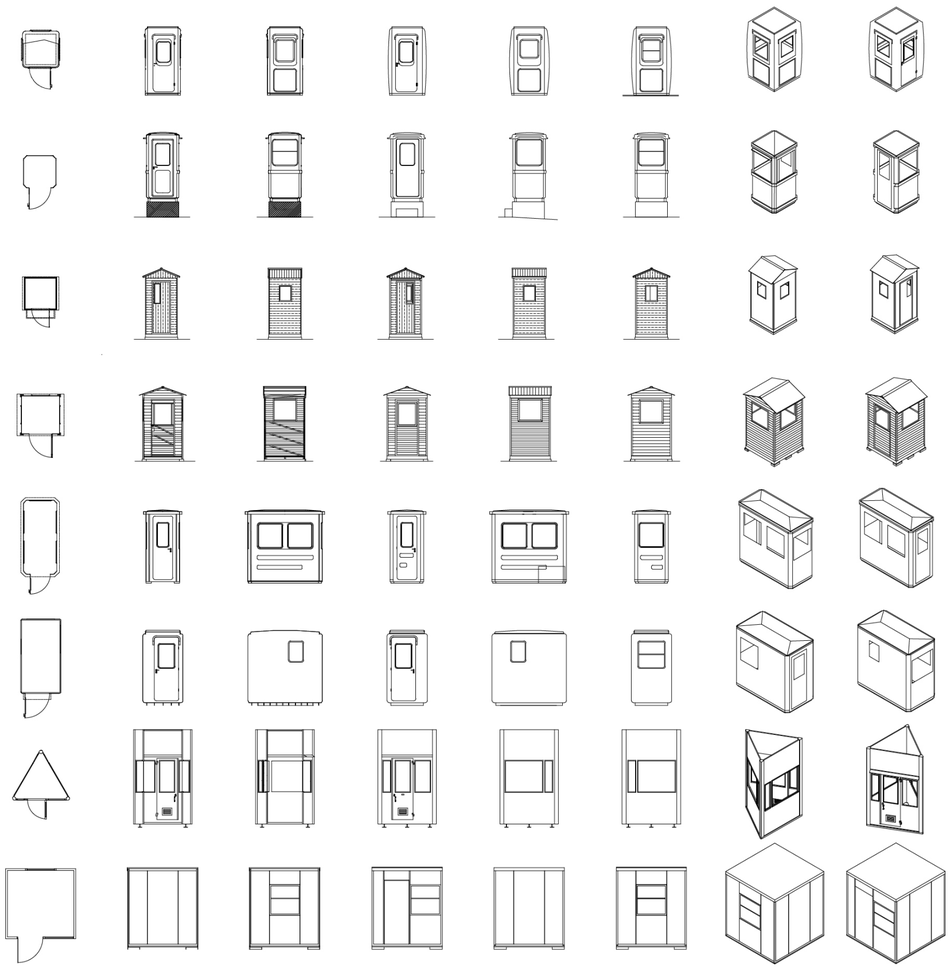

Catálogo cabinas relevadas. Escala 1:250

Universidad Torcuato Di Tella
Escuela de Arquitectura y Estudios Urbanos
Tesis Proyectual 2014
Proyecto Buenos Aires
Dirección: Ciro Najle
Coordinación: Anna Font
Tutor: Nicolas D'Angelo
Alumno: Carolina Wundes
Cabinas de seguridad
MOSTRO
O como plegar el mito de la inseguridad sobre si mismo
Tipología

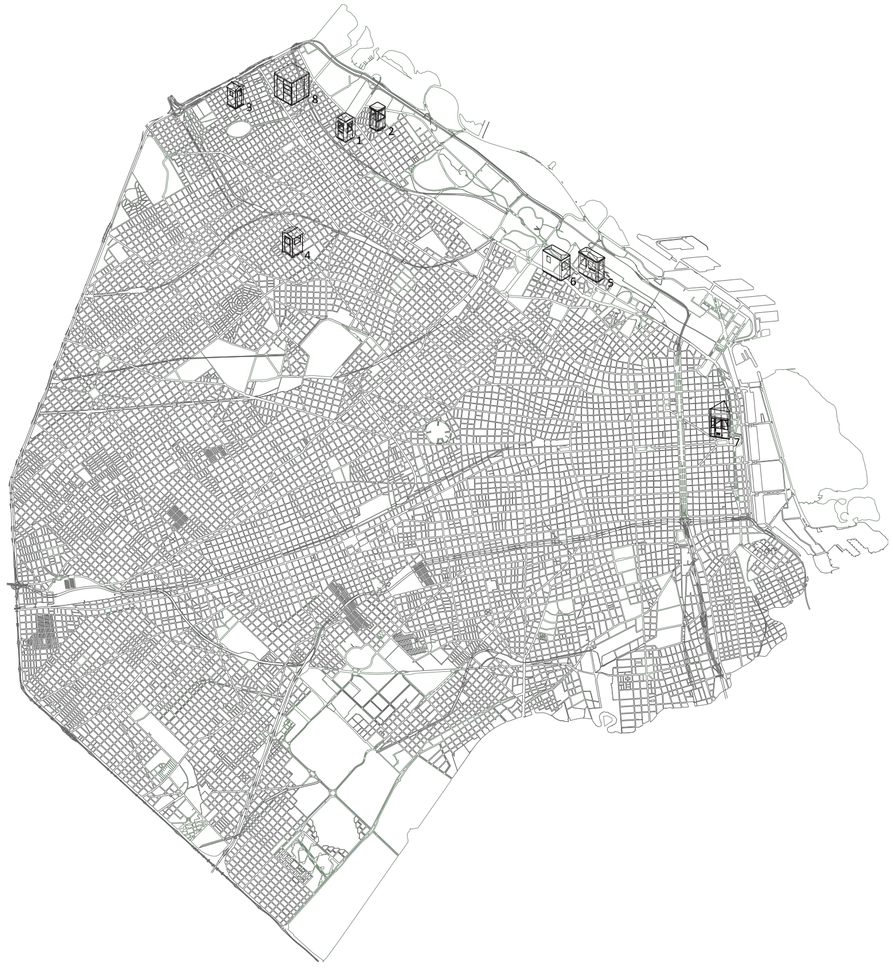

Implantación cabinas relevadas en Buenos Aires. Planta. Escala 1:90000

CASO 01: PRFV

Cabinas de seguridad

Universidad Torcuato Di Tella
Escuela de Arquitectura y Estudios Urbanos
Tesis Proyectual 2014
Proyecto Buenos Aires
Dirección: Ciro Najle
Coordinación: Anna Font
Tutor: Nicolas D'Angelo
Alumno: Carolina Wundes

El caso 01 pertenece al grupo de cabinas de seguridad analizadas que se encuentran construidas con el material más comúnmente utilizado para esta tipología, el PRFV o Plástico Reforzado con Fibra de Vidrio. Se trata de un material de tipo compuesto, de alta resistencia al impacto, ligero, buena resistencia a los agentes atmosféricos, aislante acústico y eléctrico. Moderada aislación térmica, pero con características que lo transforman en un material con cierta tolerancia a los agentes del fuego. Es un material altamente moldeable, con el cual se pueden lograr formas complejas y de doble curvatura. Al utilizarse resinas epoxy, se lográ una mayor resistencia al impacto. Una vez fraguada, la estructura presenta un alto rango de resistencia a las deformaciones, siendo un óptimo material para la manufactura de embarcaciones, carrocerías en la industria automotriz o aeronáutica o para el uso en la construcción arquitectónica como envolvente o fachada de edificios singulares con formas de curvatura irregular. Se puede unir utilizando pegamentos y es lo que suele recomendarse, ya que el mecanizado posterior a la fabricación suele traer problemas de fragilidad. Para resolver estos problemas (bisagras de puerta, perforaciones, o modificaciones post manufactura), en el momento proyectual se debería evaluar la disposición de insertos en el molde.

Cuando observamos la cabina, notamos que su forma es ligeramente curva, mejorando así la estructura de la fibra, ya que cuando cuenta con caras planas, si la pared no es lo suficientemente gruesa (adhesión de material = mayor peso), suelen pandearse y deformarse. Se observa desgaste en bordes vivos, donde la fibra no tuvo un tratamiento de protección, generando fracturas. Por su forma ligeramente curva, perceptivamente da una sensación de mayor resistencia y seguridad. El habitáculo analizado es de ocupación simple, de dimensiones, aprox. 1x1x2m. No se observa la unión de las caras, mas que por una línea. No tiene alero que proteja al usuario de la lluvia. Al observar el interior se llega a la conclusión que no fue proyectado para contener objetos, sino como simple refugio contra los elementos.

Con respecto a su disposición, se encuentra a altura tierra, mitad de cuadra, situada al lado de un árbol que debería otorgar sombra, pero al mismo tiempo, genera un punto ciego ya que cubre parte de la visión de una de sus ventanas. El circuito eléctrico está implantado a un lateral, como conexión precaria que parecería no cumplir con las medidas de seguridad mínimas de aislación.

Universidad Torcuato Di Tella
Escuela de Arquitectura y Estudios Urbanos
Tesis Proyectual 2014
Proyecto Buenos Aires
Dirección: Ciro Najle
Coordinación: Anna Font
Tutor: Nicolas D'Angelo
Alumno: Carolina Wundes
Cabinas de seguridad
MOSTRO
O como plegar el mito de la inseguridad sobre si mismo
Tipología



Imagen ad hoc. Vista ingreso

Tipología

Universidad Torcuato Di Tella
Escuela de Arquitectura y Estudios Urbanos
Tesis Proyectual 2014
Proyecto Buenos Aires
Dirección: Ciro Najle
Coordinación: Anna Font
Tutor: Nicolas D'Angelo
Alumno: Carolina Wundes
Cabinas de seguridad
MOSTRO
O como plegar el mito de la inseguridad sobre si mismo
Tipología



Imagen ad hoc. Vista Ingreso interior

Tipología



Imagen ad hoc. Vista frontal

Universidad Torcuato Di Tella
Escuela de Arquitectura y Estudios Urbanos
Tesis Proyectual 2014
Proyecto Buenos Aires
Dirección: Ciro Najle
Coordinación: Anna Font
Tutor: Nicolas D'Angelo
Alumno: Carolina Wundes
Cabinas de seguridad
MOSTRO
O como plegar el mito de la inseguridad sobre si mismo
Tipología



Imagen ad hoc. Vista lateral

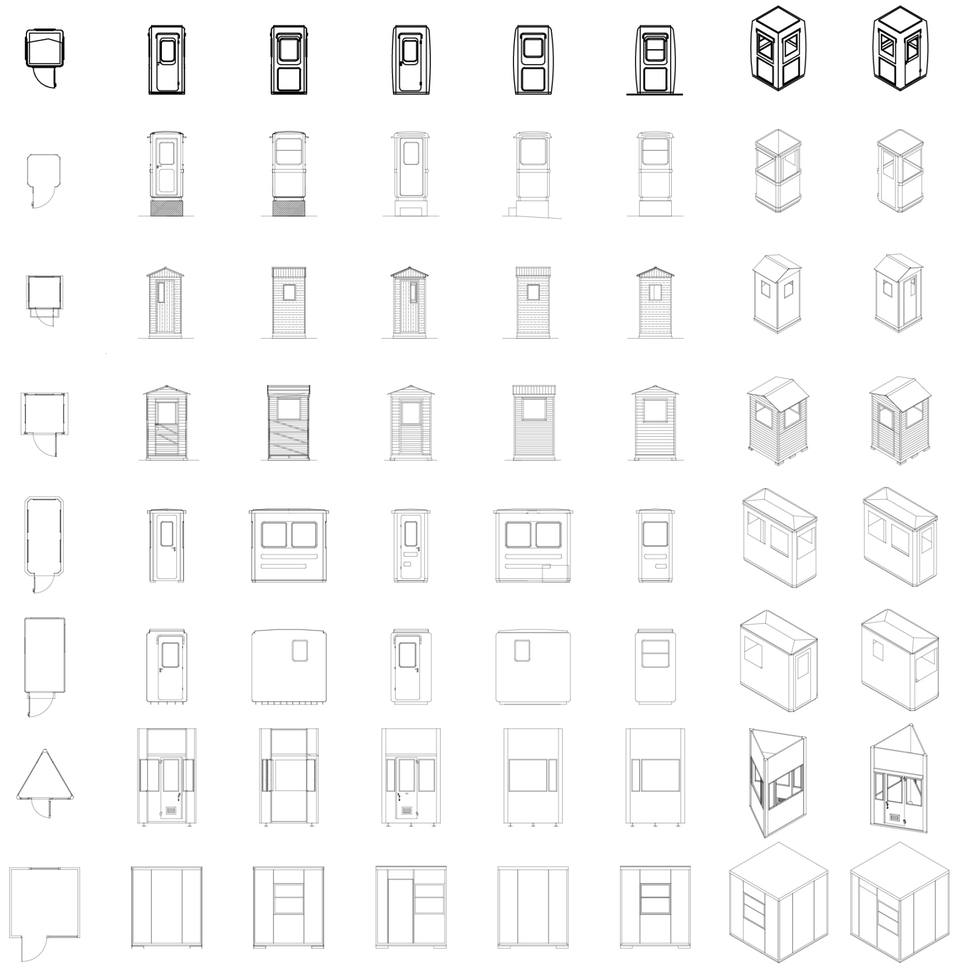

Catalogo casos. Escala 1:250. Caso 1: PRFV

Universidad Torcuato Di Tella
Escuela de Arquitectura y Estudios Urbanos
Tesis Proyectual 2014
Proyecto Buenos Aires
Dirección: Ciro Najle
Coordinación: Anna Font
Tutor: Nicolas D'Angelo
Alumno: Carolina Wundes
Cabinas de seguridad
MOSTRO
O como plegar el mito de la inseguridad sobre si mismo
Tipología

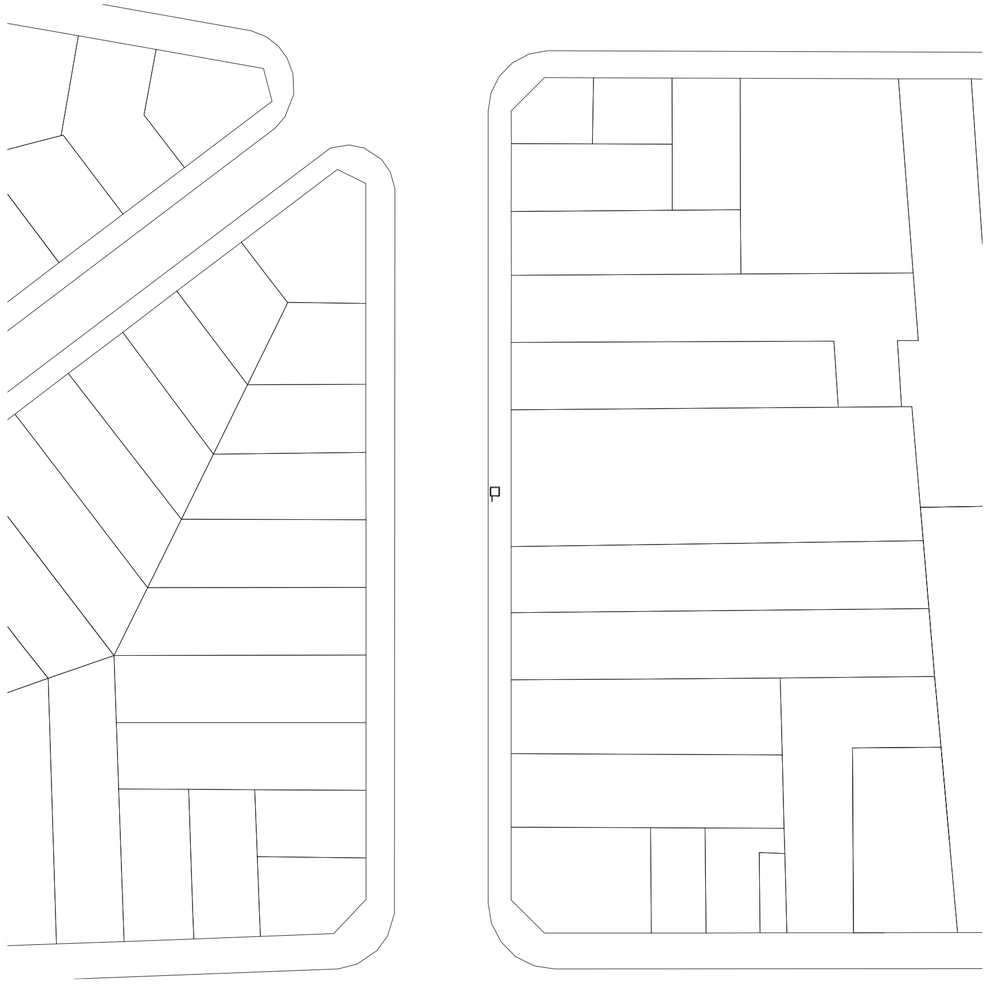

Planta entorno. Escala 1:500. Fuente: Relevamiento in-situ

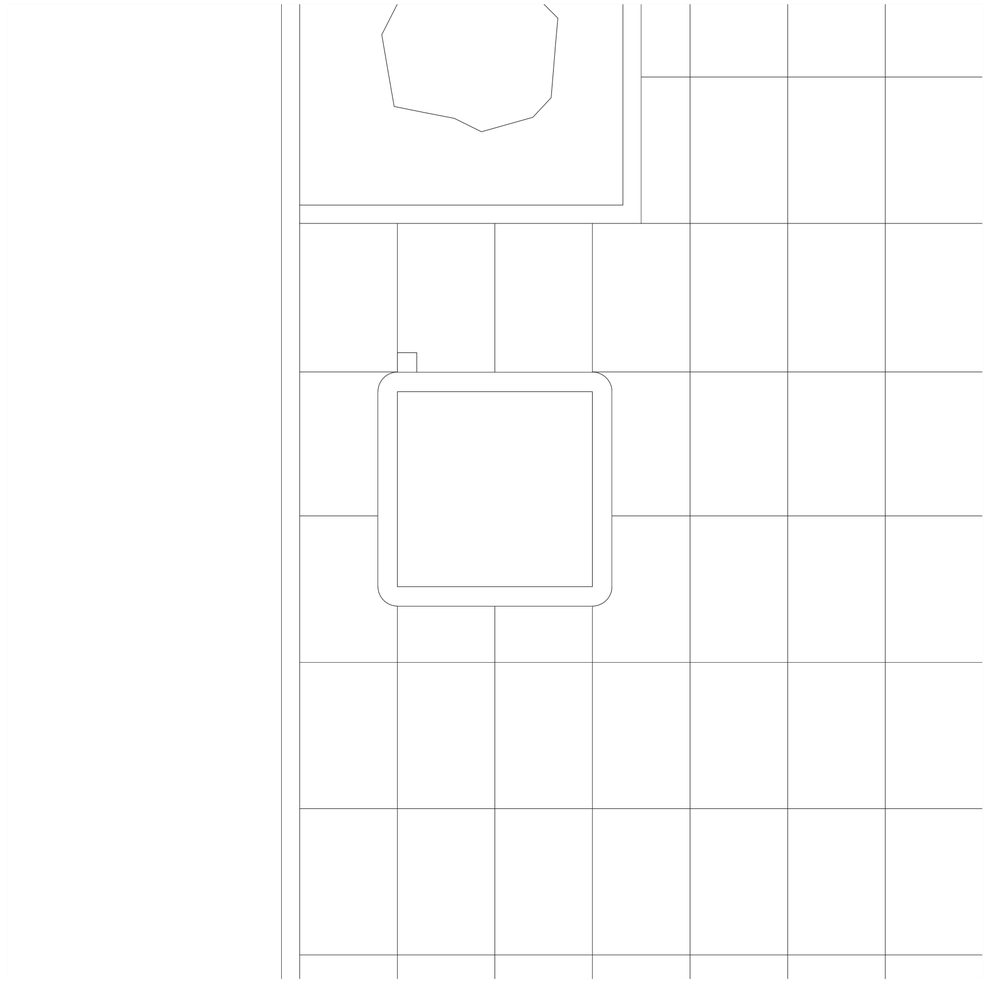

Planta techo con entorno cercano. Escala: 1:25. Fuente: Relevamiento in-situ

Universidad Torcuato Di Tella
Escuela de Arquitectura y Estudios Urbanos
Tesis Proyectual 2014
Proyecto Buenos Aires
Dirección: Ciro Najle
Coordinación: Anna Font
Tutor: Nicolas D'Angelo
Alumno: Carolina Wundes
Cabinas de seguridad
MOSTRO
O como plegar el mito de la inseguridad sobre si mismo
Tipología

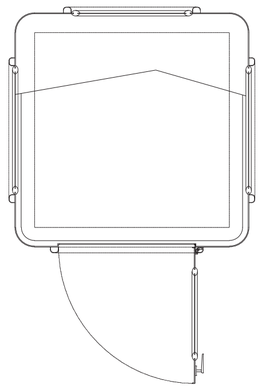

Planta. Escala: 1:25. Fuente: Relevamiento in-situ

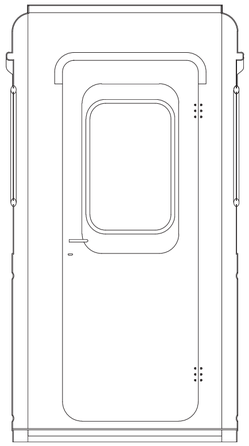

Corte transversal. Escala: 1:25. Fuente: Relevamiento in-situ

Universidad Torcuato Di Tella
Escuela de Arquitectura y Estudios Urbanos
Tesis Proyectual 2014
Proyecto Buenos Aires
Dirección: Ciro Najle
Coordinación: Anna Font
Tutor: Nicolas D'Angelo
Alumno: Carolina Wundes
Cabinas de seguridad
MOSTRO
O como plegar el mito de la inseguridad sobre si mismo
Tipología

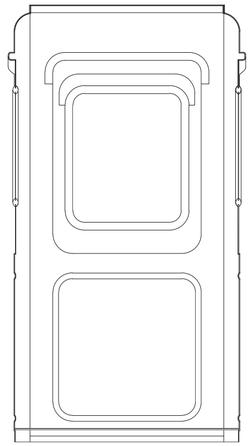

Corte longitudinal. Escala: 1:25. Fuente: Relevamiento in-situ

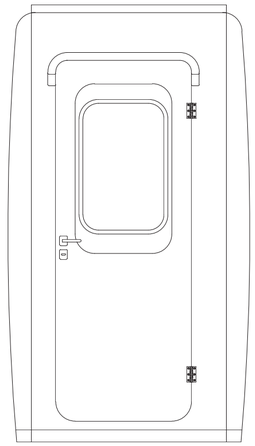

Vista ingreso. Escala: 1:25. Fuente: Relevamiento in-situ

Universidad Torcuato Di Tella
Escuela de Arquitectura y Estudios Urbanos
Tesis Proyectual 2014
Proyecto Buenos Aires
Dirección: Ciro Najle
Coordinación: Anna Font
Tutor: Nicolas D'Angelo
Alumno: Carolina Wundes
Cabinas de seguridad
MOSTRO
O como plegar el mito de la inseguridad sobre si mismo
Tipología

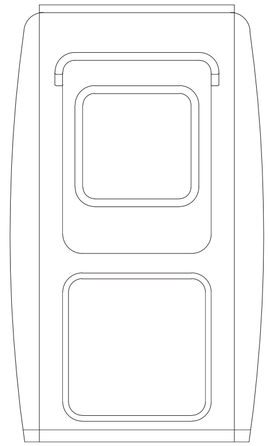

Vista lateral. Escala: 1:25. Fuente: Relevamiento in-situ

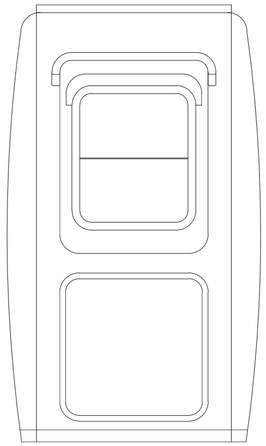

Vista lateral. Escala: 1:25. Fuente: Relevamiento in-situ

Universidad Torcuato Di Tella
Escuela de Arquitectura y Estudios Urbanos
Tesis Proyectual 2014
Proyecto Buenos Aires
Dirección: Ciro Najle
Coordinación: Anna Font
Tutor: Nicolas D'Angelo
Alumno: Carolina Wundes
Cabinas de seguridad
MOSTRO
O como plegar el mito de la inseguridad sobre si mismo
Tipología

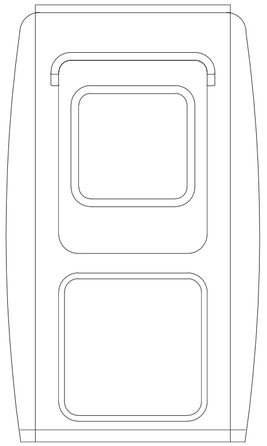

Vista frente. Escala: 1:25. Fuente: Relevamiento in-situ

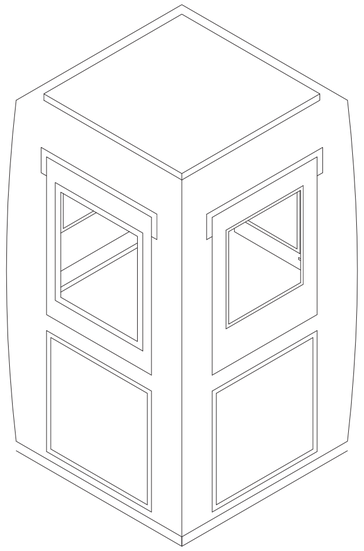

Isometría. Escala: 1:25. Fuente: Relevamiento in-situ

Universidad Torcuato Di Tella
Escuela de Arquitectura y Estudios Urbanos
Tesis Proyectual 2014
Proyecto Buenos Aires
Dirección: Ciro Najle
Coordinación: Anna Font
Tutor: Nicolas D'Angelo
Alumno: Carolina Wundes
Cabinas de seguridad
MOSTRO
O como plegar el mito de la inseguridad sobre si mismo
Tipología

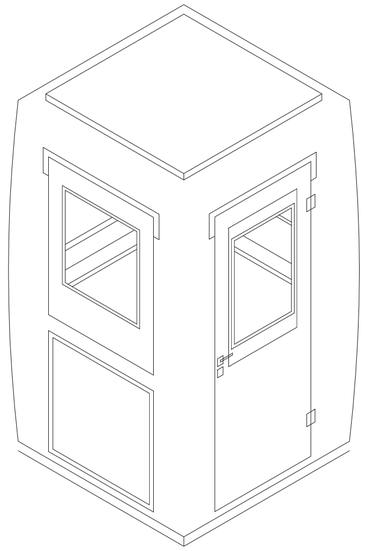

Isometría. Escala: 1:25. Fuente: Relevamiento in-situ

CASO 02: PRFV
Cabinas de seguridad

Universidad Torcuato Di Tella
Escuela de Arquitectura y Estudios Urbanos
Tesis Proyectual 2014
Proyecto Buenos Aires
Dirección: Ciro Najle
Coordinación: Anna Font
Tutor: Nicolas D'Angelo
Alumno: Carolina Wundes

El caso 02, pertenece al grupo de cabinas de seguridad analizadas que se encuentra construidas con PRFV, (por descripción del material, ver caso 01). El habitáculo analizado es de ocupación simple, de dimensiones 1x1x2m. Su morfología es rectangular de bordes redondeados otorgándole cierta resistencia. Para evitar la deformación de las paredes se le genero un labio o refuerzo por debajo de la altura media que le da mayor estructura a la cabina.

Cuenta con mayor rango visual, que el caso anteriormente analizado, ya que sus ventanas son de mayor tamaño. Para la unión de las caras se utilizaron burletes junto con algún aditivo. Posee un alero sobre la puerta que cumple la función de proteger levemente al usuario de la lluvia.

No se puede analizar el interior, pero cuenta con las mismas características que el caso anterior. Con respecto a su disposición, se encuentra elevado mediante una base de material. Está implantado en la esquina, dándole mayor visibilidad, sin embargo, no se tuvo en cuenta que hay un cartel que señala las calles justo delante, entorpeciendo la visión. El circuito eléctrico es aéreo, desciende directamente de los postes de luz, no cumple con las medidas mínimas de seguridad de aislación.

Universidad Torcuato Di Tella
Escuela de Arquitectura y Estudios Urbanos
Tesis Proyectual 2014
Proyecto Buenos Aires
Dirección: Ciro Najle
Coordinación: Anna Font
Tutor: Nicolas D'Angelo
Alumno: Carolina Wundes
Cabinas de seguridad
MOSTRO
O como plegar el mito de la inseguridad sobre si mismo
Tipología



Imagen ad hoc. Vista ingreso

Tipología

Universidad Torcuato Di Tella
Escuela de Arquitectura y Estudios Urbanos
Tesis Proyectual 2014
Proyecto Buenos Aires
Dirección: Ciro Najle
Coordinación: Anna Font
Tutor: Nicolas D'Angelo
Alumno: Carolina Wundes
Cabinas de seguridad
MOSTRO
O como plegar el mito de la inseguridad sobre si mismo
Tipología



Imagen ad hoc. Vista lateral

Tipología



Imagen ad hoc. Vista frontal

Tipología

Universidad Torcuato Di Tella
Escuela de Arquitectura y Estudios Urbanos
Tesis Proyectual 2014
Proyecto Buenos Aires
Dirección: Ciro Najle
Coordinación: Anna Font
Tutor: Nicolas D'Angelo
Alumno: Carolina Wundes
Cabinas de seguridad
MOSTRO
O como plegar el mito de la inseguridad sobre si mismo
Tipología



Imagen ad hoc. Vista lateral

Tipología

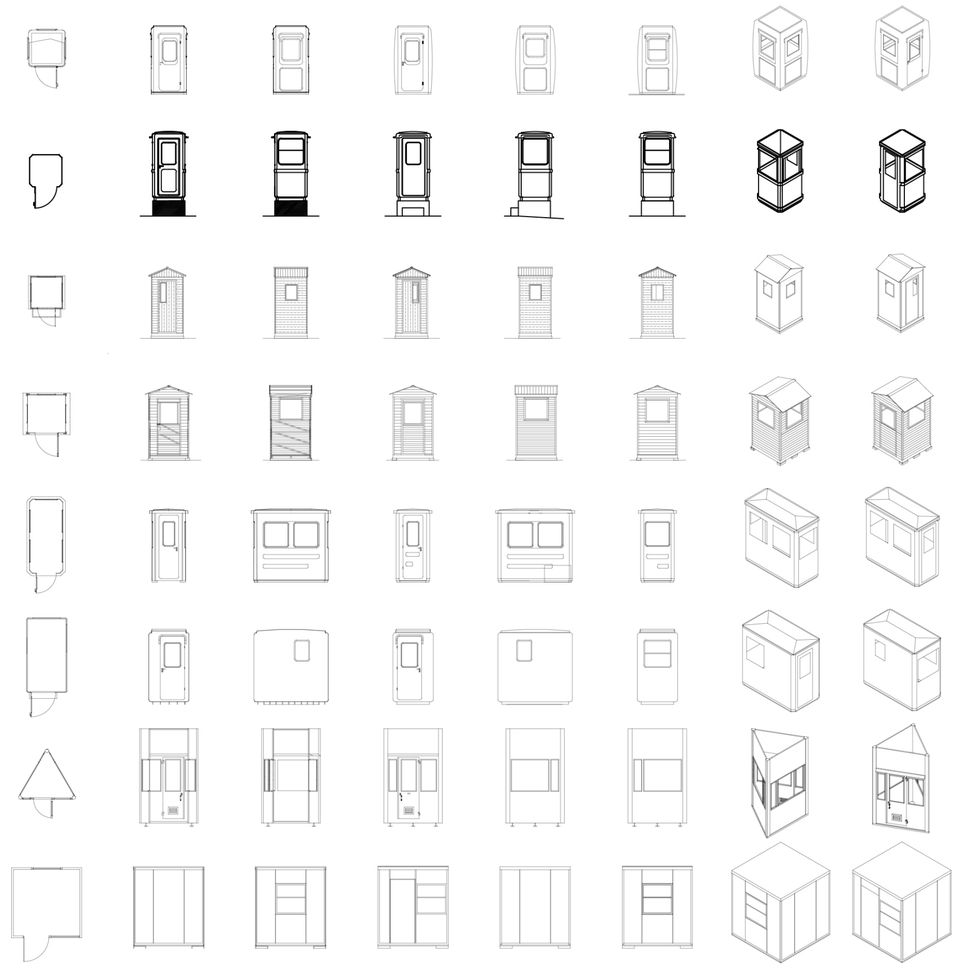

Catalogo casos. Escala 1:250. Caso 2: PRFV

Universidad Torcuato Di Tella
Escuela de Arquitectura y Estudios Urbanos
Tesis Proyectual 2014
Proyecto Buenos Aires
Dirección: Ciro Najle
Coordinación: Anna Font
Tutor: Nicolas D'Angelo
Alumno: Carolina Wundes
Cabinas de seguridad
MOSTRO
O como plegar el mito de la inseguridad sobre si mismo
Tipología



Planta entorno. Escala 1:500. Fuente: Relevamiento in-situ

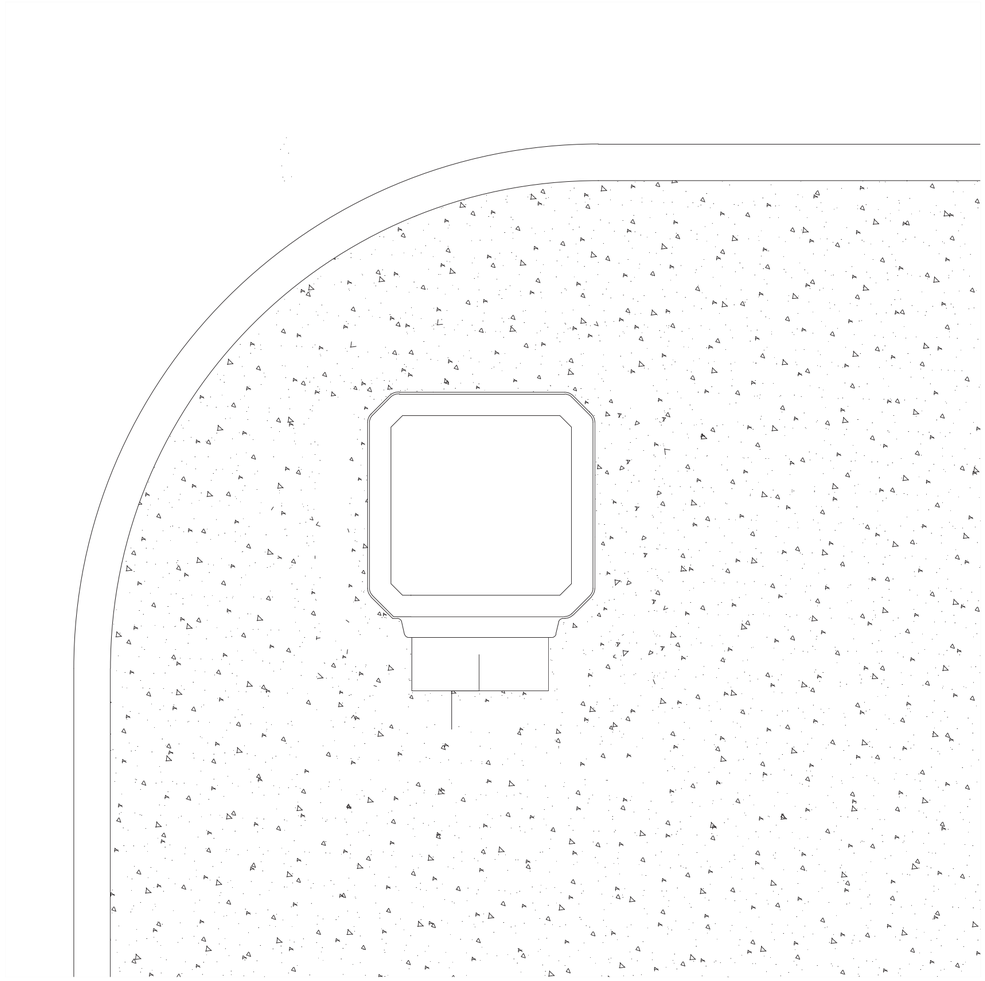

Planta techo con entorno cercano. Escala: 1:25. Fuente: Relevamiento in-situ

Universidad Torcuato Di Tella
Escuela de Arquitectura y Estudios Urbanos
Tesis Proyectual 2014
Proyecto Buenos Aires
Dirección: Ciro Najle
Coordinación: Anna Font
Tutor: Nicolas D'Angelo
Alumno: Carolina Wundes
Cabinas de seguridad
MOSTRO
O como plegar el mito de la inseguridad sobre si mismo
Tipología

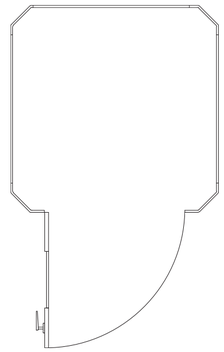

Planta. Escala: 1:25. Fuente: Relevamiento in-situ

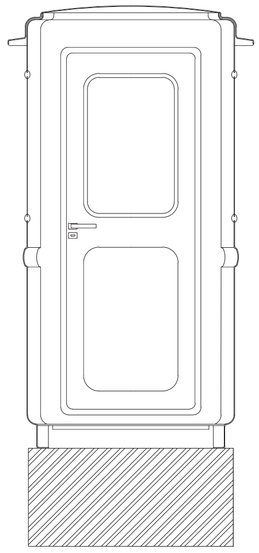

Corte transversal. Escala: 1:25. Fuente: Relevamiento in-situ

Universidad Torcuato Di Tella
Escuela de Arquitectura y Estudios Urbanos
Tesis Proyectual 2014
Proyecto Buenos Aires
Dirección: Ciro Najle
Coordinación: Anna Font
Tutor: Nicolas D'Angelo
Alumno: Carolina Wundes
Cabinas de seguridad
MOSTRO
O como plegar el mito de la inseguridad sobre si mismo
Tipología

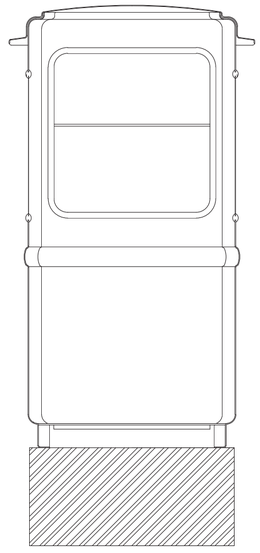

Corte longitudinal. Escala: 1:25. Fuente: Relevamiento in-situ

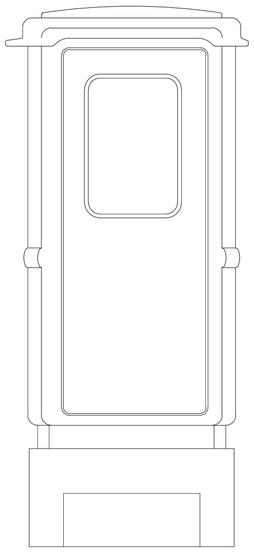

Vista ingreso. Escala: 1:25. Fuente: Relevamiento in-situ

Universidad Torcuato Di Tella
Escuela de Arquitectura y Estudios Urbanos
Tesis Proyectual 2014
Proyecto Buenos Aires
Dirección: Ciro Najle
Coordinación: Anna Font
Tutor: Nicolas D'Angelo
Alumno: Carolina Wundes
Cabinas de seguridad
MOSTRO
O como plegar el mito de la inseguridad sobre si mismo
Tipología

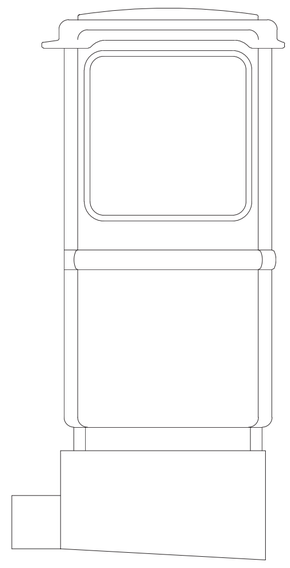

Vista lateral. Escala: 1:25. Fuente: Relevamiento in-situ

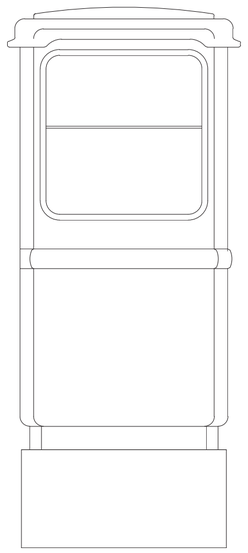

Vista lateral. Escala: 1:25. Fuente: Relevamiento in-situ

Universidad Torcuato Di Tella
Escuela de Arquitectura y Estudios Urbanos
Tesis Proyectual 2014
Proyecto Buenos Aires
Dirección: Ciro Najle
Coordinación: Anna Font
Tutor: Nicolas D'Angelo
Alumno: Carolina Wundes
Cabinas de seguridad
MOSTRO
O como plegar el mito de la inseguridad sobre si mismo
Tipología

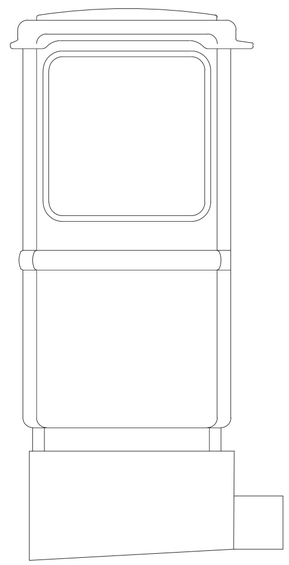

Vista frente. Escala: 1:25. Fuente: Relevamiento in-situ

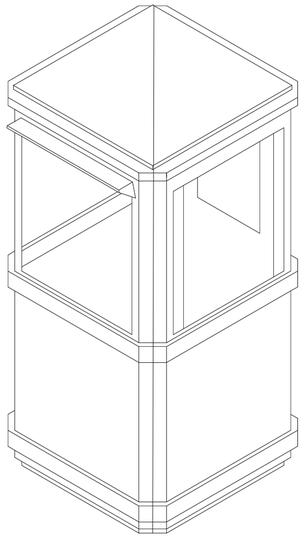

Isometría. Escala: 1:25. Fuente: Relevamiento in-situ

Universidad Torcuato Di Tella
Escuela de Arquitectura y Estudios Urbanos
Tesis Proyectual 2014
Proyecto Buenos Aires
Dirección: Ciro Najle
Coordinación: Anna Font
Tutor: Nicolas D'Angelo
Alumno: Carolina Wundes
Cabinas de seguridad
MOSTRO
O como plegar el mito de la inseguridad sobre si mismo
Tipología

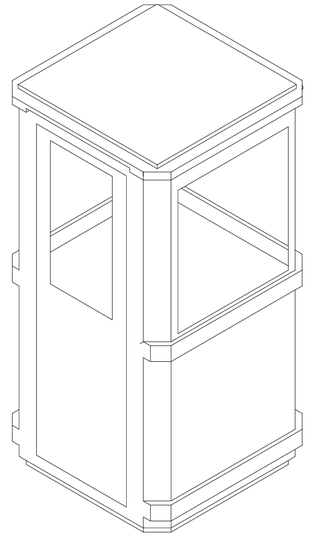

Isometría. Escala: 1:25. Fuente: Relevamiento in-situ

CASO 03: MADERA

Cabinas de seguridad

Universidad Torcuato Di Tella
Escuela de Arquitectura y Estudios Urbanos
Tesis Proyectual 2014
Proyecto Buenos Aires
Dirección: Ciro Najle
Coordinación: Anna Font
Tutor: Nicolas D'Angelo
Alumno: Carolina Wundes

El caso 03, pertenece al grupo de cabinas de seguridad analizadas que se encuentra construidas mediante tablones de madera. La madera es un buen material para la construcción pero presenta ciertas desventajas con respecto al PRFV. No cuenta con la misma resistencia, su construcción es menos industrial. Es un material más noble y confortable, pero todas sus bondades se ven opacadas por las desventajas que presentan para la construcción de cabinas de seguridad. Por si sola es un pobre aislante térmico, no suelen ser estancos, deben ser tratadas periódicamente para mantener la resistencia a los agentes atmosféricos. No es buen aislante eléctrico, deben tomarse precauciones ya que un corto circuito puede generar un incendio. Cuenta con mayor resistencia a las modificaciones post manufactura a diferencia de los casos anteriores. Puede ser modificada para contener objetos.

El habitáculo analizado es de ocupación simple, de dimensiones 1x1x2m, de morfología rectangular, debido a las limitaciones constructivas del material y de techo a 2 aguas. Cuenta con paneles de ventana en todo su perímetro, pero son pequeños y se encuentran cubiertos mediante cortinas, generando un espacio interno oscuro. El guardia cuenta con poca visibilidad. No fue proyectada para contener objetos, sin embargo en la disposición interna no se observa el caos que suele haber en otras cabinas.

Demostrando que el usuario es quien modifica el interior a sus necesidades. Esa decisión puede deberse a que al no estar contempladas ciertos aspectos el guardia mantiene el orden agregando la menor cantidad de objetos pero al mismo tiempo, surge la posibilidad de que se transforme en un trabajo más tedioso. En cuanto a su disposición se encuentra en una esquina, elevada mediante material tan solo 15 cms. Cuenta con buena visibilidad, pero por las características de las ventanas, no cuenta con la visión periférica óptima. No cuenta con obstáculos ni arboles para otorgarle sombra. La instalación eléctrica es aérea, desciende directamente de los postes de luz, no cumple con las medidas mínimas de seguridad de aislación, peligro aun mayor con respecto a los casos analizados anteriormente ya que de generarse un cortocircuito, se genera un incendio.



Imagen ad hoc. Vista ingreso

Universidad Torcuato Di Tella
Escuela de Arquitectura y Estudios Urbanos
Tesis Proyectual 2014
Proyecto Buenos Aires
Dirección: Ciro Najle
Coordinación: Anna Font
Tutor: Nicolas D'Angelo
Alumno: Carolina Wundes
Cabinas de seguridad
MOSTRO
O como plegar el mito de la inseguridad sobre si mismo
Tipología



Imagen ad hoc. Vista lateral



Imagen ad hoc. Vista frontal

Universidad Torcuato Di Tella
Escuela de Arquitectura y Estudios Urbanos
Tesis Proyectual 2014
Proyecto Buenos Aires
Dirección: Ciro Najle
Coordinación: Anna Font
Tutor: Nicolas D'Angelo
Alumno: Carolina Wundes
Cabinas de seguridad
MOSTRO
O como plegar el mito de la inseguridad sobre si mismo
Tipología



Imagen ad hoc. Vista lateral

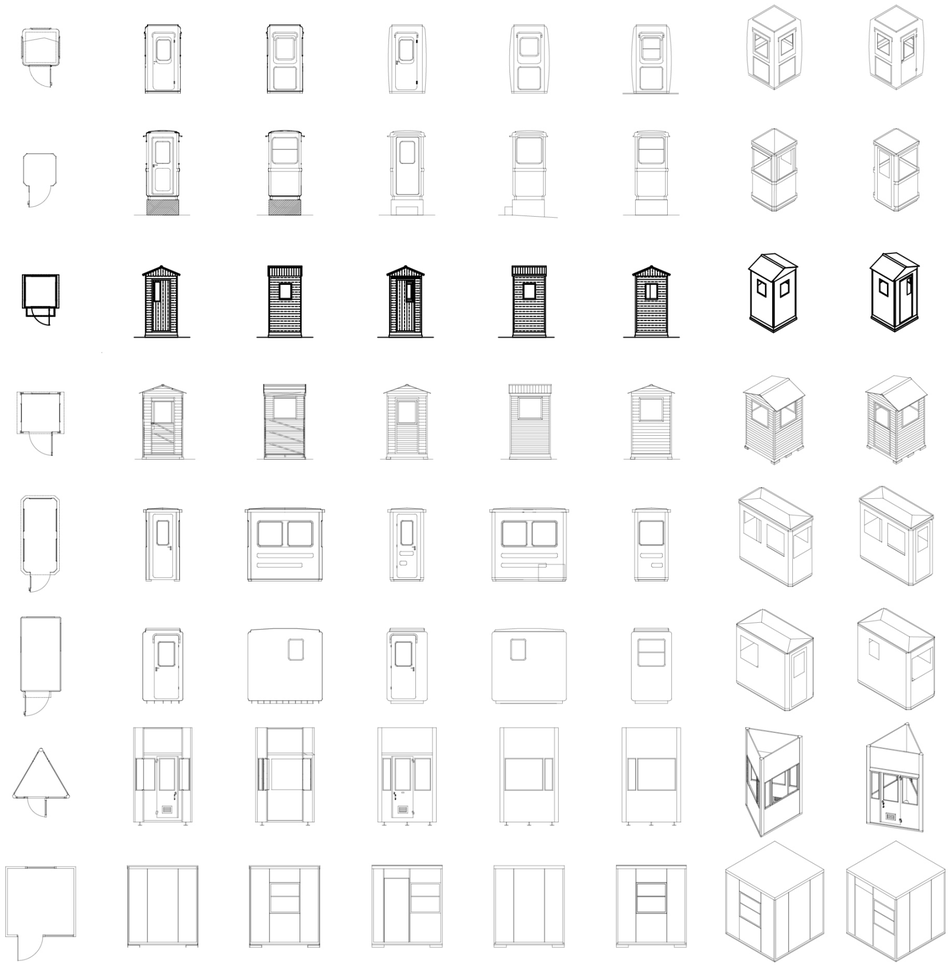

Catalogo casos. Escala 1:250. Caso 2: Madera

Universidad Torcuato Di Tella
Escuela de Arquitectura y Estudios Urbanos
Tesis Proyectual 2014
Proyecto Buenos Aires
Dirección: Ciro Najle
Coordinación: Anna Font
Tutor: Nicolas D'Angelo
Alumno: Carolina Wundes
Cabinas de seguridad
MOSTRO
O como plegar el mito de la inseguridad sobre si mismo
Tipología

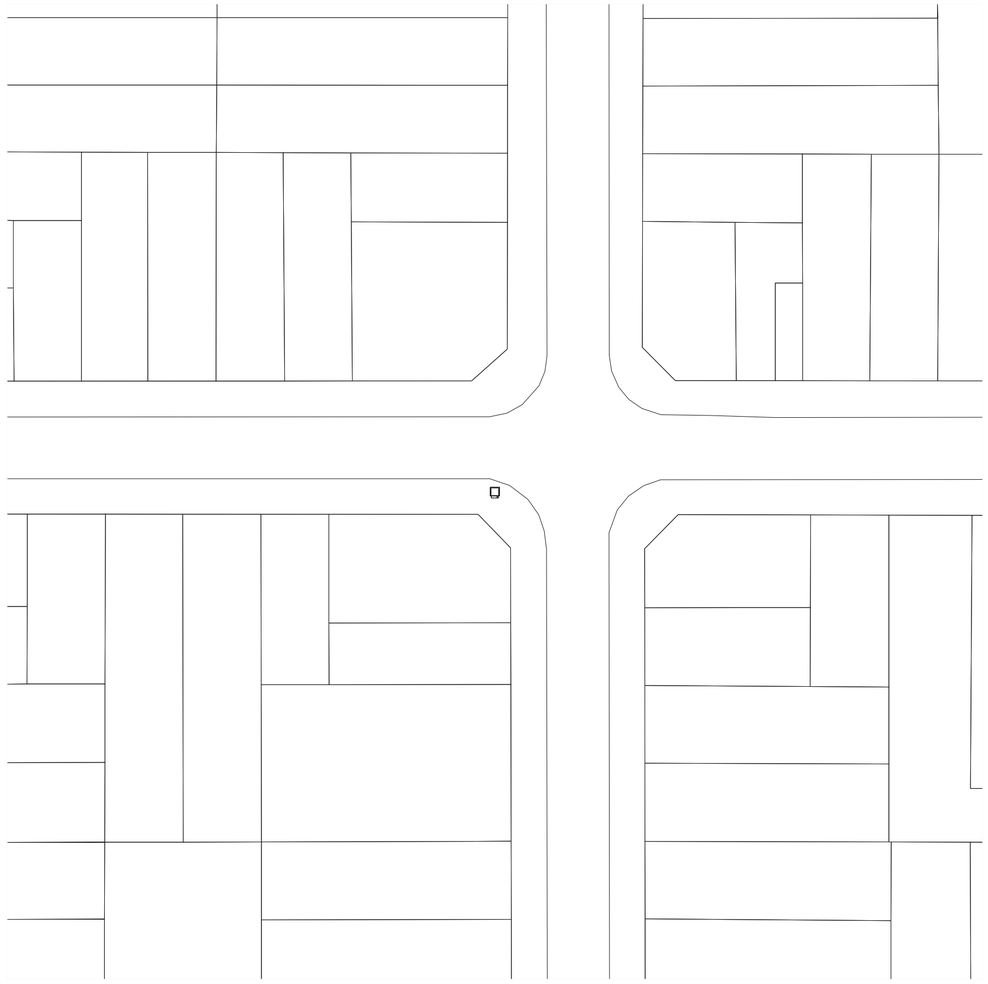

Planta entorno. Escala 1:500. Fuente: Relevamiento in-situ

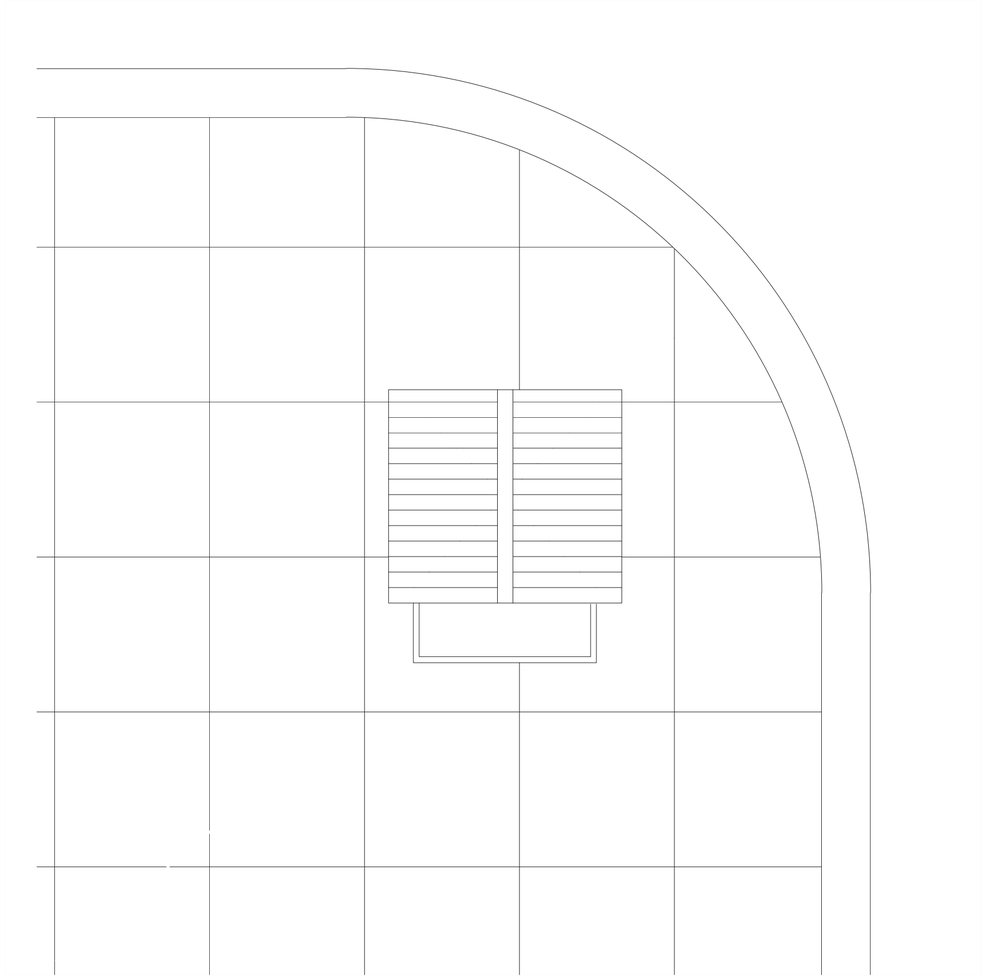

Planta techo con entorno cercano. Escala: 1:25. Fuente: Relevamiento in-situ

Universidad Torcuato Di Tella
Escuela de Arquitectura y Estudios Urbanos
Tesis Proyectual 2014
Proyecto Buenos Aires
Dirección: Ciro Najle
Coordinación: Anna Font
Tutor: Nicolas D'Angelo
Alumno: Carolina Wundes
Cabinas de seguridad
MOSTRO
O como plegar el mito de la inseguridad sobre si mismo
Tipología

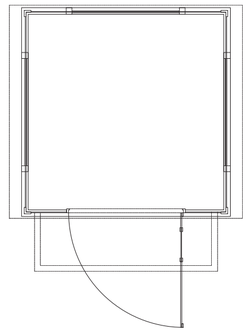

Planta. Escala: 1:25. Fuente: Relevamiento in-situ

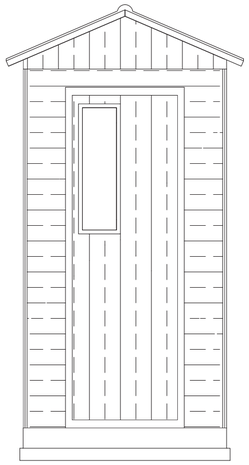

Corte transversal. Escala: 1:25. Fuente: Relevamiento in-situ

Universidad Torcuato Di Tella
Escuela de Arquitectura y Estudios Urbanos
Tesis Proyectual 2014
Proyecto Buenos Aires
Dirección: Ciro Najle
Coordinación: Anna Font
Tutor: Nicolas D'Angelo
Alumno: Carolina Wundes
Cabinas de seguridad
MOSTRO
O como plegar el mito de la inseguridad sobre si mismo
Tipología

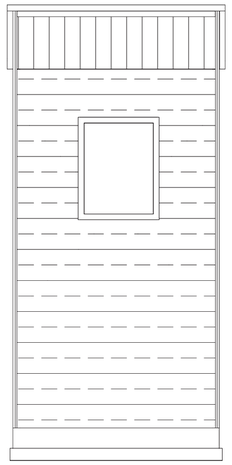

Corte longitudinal. Escala: 1:25. Fuente: Relevamiento in-situ

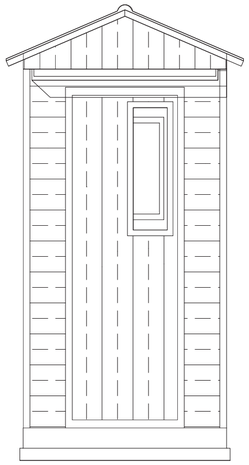

Vista ingreso. Escala: 1:25. Fuente: Relevamiento in-situ

Universidad Torcuato Di Tella
Escuela de Arquitectura y Estudios Urbanos
Tesis Proyectual 2014
Proyecto Buenos Aires
Dirección: Ciro Najle
Coordinación: Anna Font
Tutor: Nicolas D'Angelo
Alumno: Carolina Wundes
Cabinas de seguridad
MOSTRO
O como plegar el mito de la inseguridad sobre si mismo
Tipología

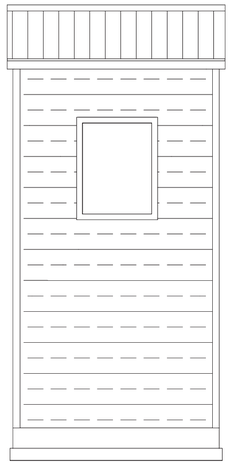

Vista lateral. Escala: 1:25. Fuente: Relevamiento in-situ

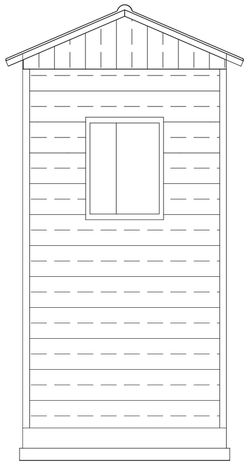

Vista lateral. Escala: 1:25. Fuente: Relevamiento in-situ

Universidad Torcuato Di Tella
Escuela de Arquitectura y Estudios Urbanos
Tesis Proyectual 2014
Proyecto Buenos Aires
Dirección: Ciro Najle
Coordinación: Anna Font
Tutor: Nicolas D'Angelo
Alumno: Carolina Wundes
Cabinas de seguridad
MOSTRO
O como plegar el mito de la inseguridad sobre si mismo
Tipología

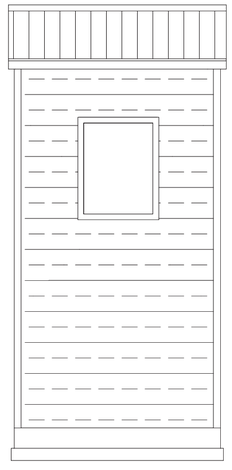

Vista frente. Escala: 1:25. Fuente: Relevamiento in-situ

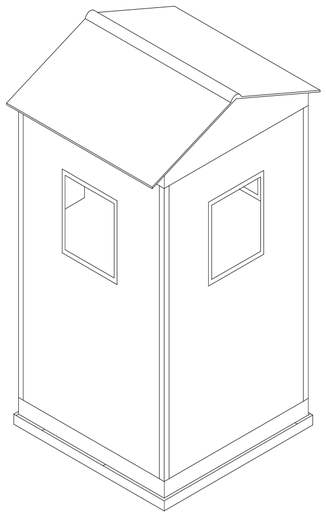

Isometría. Escala: 1:25. Fuente: Relevamiento in-situ

Universidad Torcuato Di Tella
Escuela de Arquitectura y Estudios Urbanos
Tesis Proyectual 2014
Proyecto Buenos Aires
Dirección: Ciro Najle
Coordinación: Anna Font
Tutor: Nicolas D'Angelo
Alumno: Carolina Wundes
Cabinas de seguridad
MOSTRO
O como plegar el mito de la inseguridad sobre si mismo
Tipología

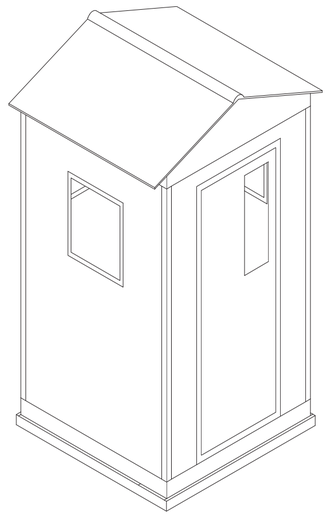

Isometría. Escala: 1:25. Fuente: Relevamiento in-situ

CASO 04: MADERA

Cabinas de seguridad

Universidad Torcuato Di Tella
Escuela de Arquitectura y Estudios Urbanos
Tesis Proyectual 2014
Proyecto Buenos Aires
Dirección: Ciro Najle
Coordinación: Anna Font
Tutor: Nicolas D'Angelo
Alumno: Carolina Wundes

El caso 04, pertenece al grupo de cabinas de seguridad analizadas que se encuentra construidas mediante tablones de madera, (por descripción del material, ver caso 03). El habitáculo analizado es de ocupación simple, de dimensiones 1x1x2m, de morfología rectangular, debido a las limitaciones constructivas del material y de techo a 2 aguas. Al analizar su interior, se repiten las conclusiones, no fueron proyectadas para contener objetos, ni para cumplir con las necesidades mínimas del usuario. Se observa que suelen ser personalizadas por el guardia de seguridad, quien las llena de objetos que encuentran útiles para su trabajo diario.

A nivel constructivo no tiene protecciones en los vidrios, fue modificada posteriormente para cubrir el ingreso de los rayos del sol y se adjunto un alero para proteger de la lluvia y el sol al usuario. Los tablones son de distinta medidas y el techo es de tinglado.

Con respecto a su disposición se encuentra elevado mediante tablones de madera, posiblemente para mejorar el drenaje y que la madera del piso de la cabina no entre en contacto con el agua generando que se deteriore. Esta a mitad de cuadra, y aunque tiene buena visibilidad, todas las ventanas se encuentran tapiadas, pasando a ser un punto ciego más que un punto de vigilancia. Cuenta con un pequeño árbol en uno de los laterales para otorgarle sombra. La instalación eléctrica es aérea, desciende directamente de los postes de luz, no cumple con las medidas mínimas de seguridad de aislación, peligro aun mayor con respecto a los casos analizados anteriormente ya que de generarse un cortocircuito, se genera un incendio.



Imagen ad hoc. Vista ingreso

Universidad Torcuato Di Tella
Escuela de Arquitectura y Estudios Urbanos
Tesis Proyectual 2014
Proyecto Buenos Aires
Dirección: Ciro Najle
Coordinación: Anna Font
Tutor: Nicolas D'Angelo
Alumno: Carolina Wundes
Cabinas de seguridad
MOSTRO
O como plegar el mito de la inseguridad sobre si mismo
Tipología



Imagen ad hoc. Vista Ingreso lateral



Imagen ad hoc. Vista frontal

Universidad Torcuato Di Tella
Escuela de Arquitectura y Estudios Urbanos
Tesis Proyectual 2014
Proyecto Buenos Aires
Dirección: Ciro Najle
Coordinación: Anna Font
Tutor: Nicolas D'Angelo
Alumno: Carolina Wundes
Cabinas de seguridad
MOSTRO
O como plegar el mito de la inseguridad sobre si mismo
Tipología



Imagen ad hoc. Vista lateral

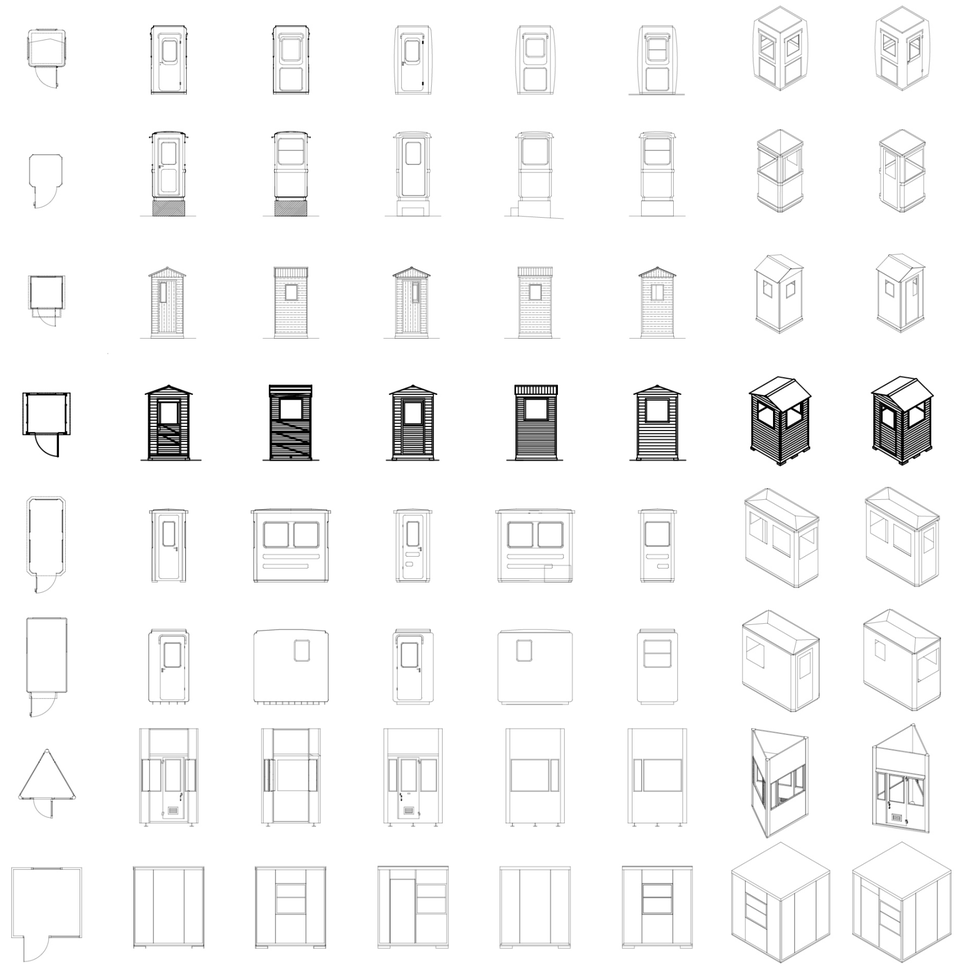

Catalogo casos. Escala 1:250. Caso 4: Madera

Universidad Torcuato Di Tella
Escuela de Arquitectura y Estudios Urbanos
Tesis Proyectual 2014
Proyecto Buenos Aires
Dirección: Ciro Najle
Coordinación: Anna Font
Tutor: Nicolas D'Angelo
Alumno: Carolina Wundes
Cabinas de seguridad
MOSTRO
O como plegar el mito de la inseguridad sobre si mismo
Tipología

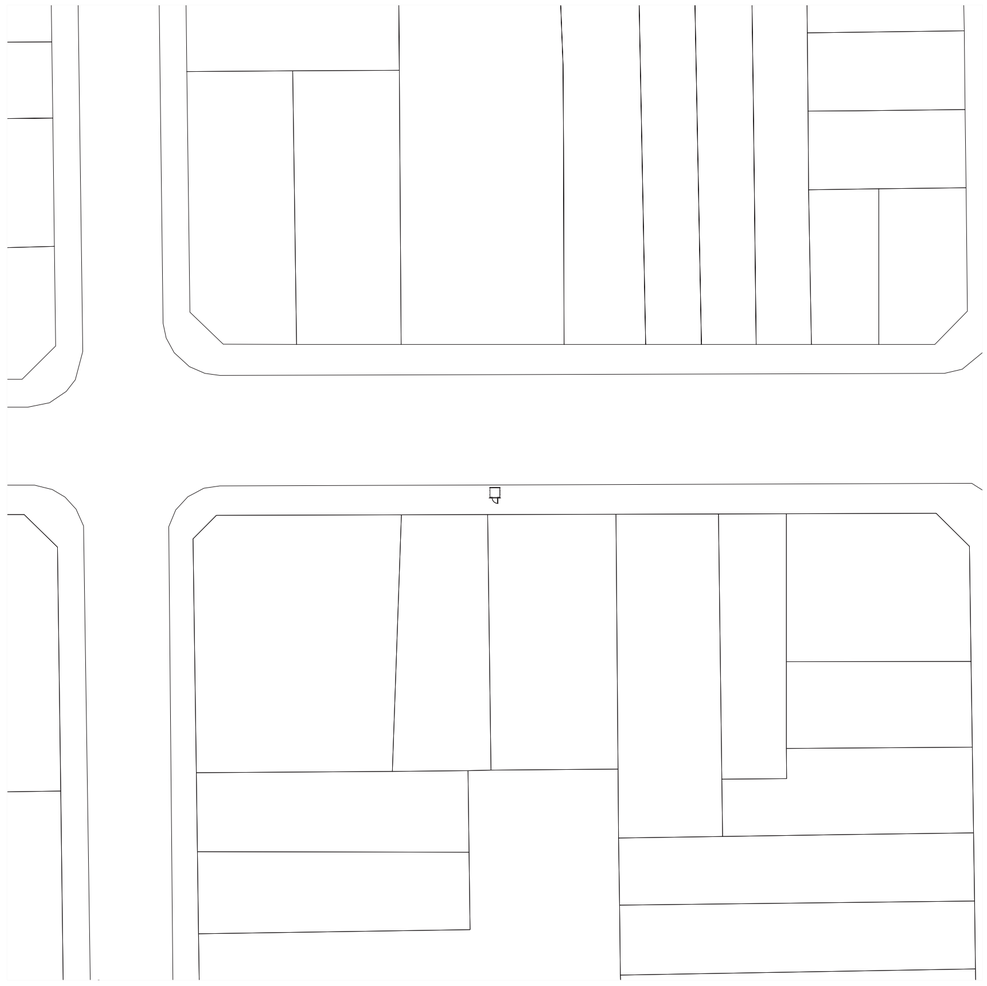

Planta entorno. Escala 1:500. Fuente: Relevamiento in-situ

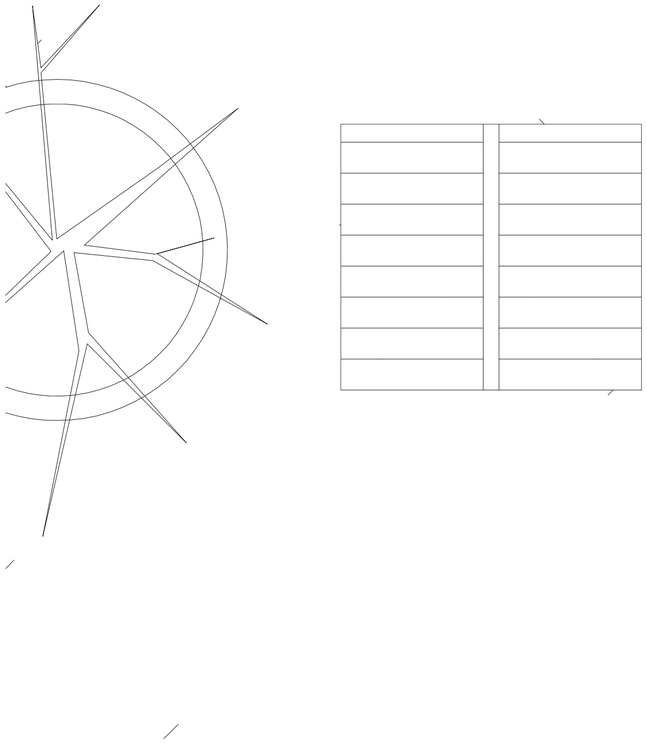

Planta techo con entorno cercano. Escala: 1:25. Fuente: Relevamiento in-situ

Universidad Torcuato Di Tella
Escuela de Arquitectura y Estudios Urbanos
Tesis Proyectual 2014
Proyecto Buenos Aires
Dirección: Ciro Najle
Coordinación: Anna Font
Tutor: Nicolas D'Angelo
Alumno: Carolina Wundes
Cabinas de seguridad
MOSTRO
O como plegar el mito de la inseguridad sobre si mismo
Tipología

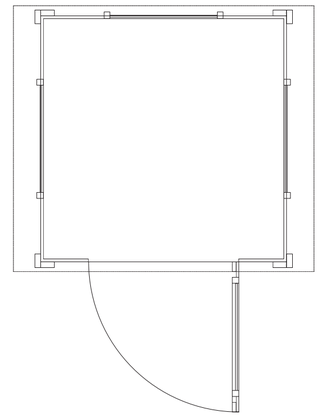

Planta. Escala: 1:25. Fuente: Relevamiento in-situ

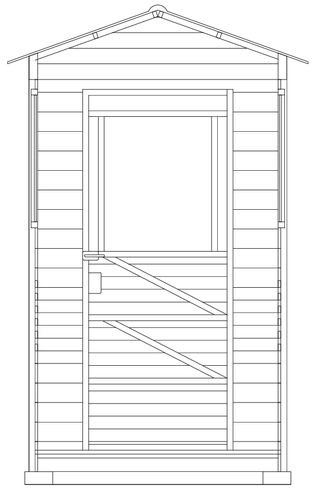

Corte transversal. Escala: 1:25. Fuente: Relevamiento in-situ

Universidad Torcuato Di Tella
Escuela de Arquitectura y Estudios Urbanos
Tesis Proyectual 2014
Proyecto Buenos Aires
Dirección: Ciro Najle
Coordinación: Anna Font
Tutor: Nicolas D'Angelo
Alumno: Carolina Wundes
Cabinas de seguridad
MOSTRO
O como plegar el mito de la inseguridad sobre si mismo
Tipología

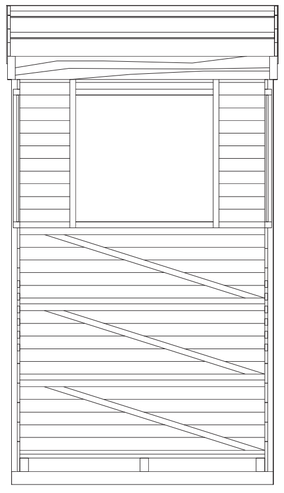

Corte longitudinal. Escala: 1:25. Fuente: Relevamiento in-situ

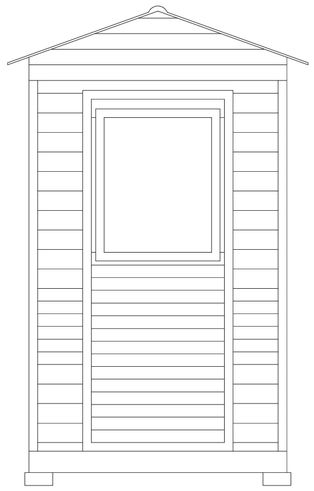

Vista ingreso. Escala: 1:25. Fuente: Relevamiento in-situ

Universidad Torcuato Di Tella
Escuela de Arquitectura y Estudios Urbanos
Tesis Proyectual 2014
Proyecto Buenos Aires
Dirección: Ciro Najle
Coordinación: Anna Font
Tutor: Nicolas D'Angelo
Alumno: Carolina Wundes
Cabinas de seguridad
MOSTRO
O como plegar el mito de la inseguridad sobre si mismo
Tipología

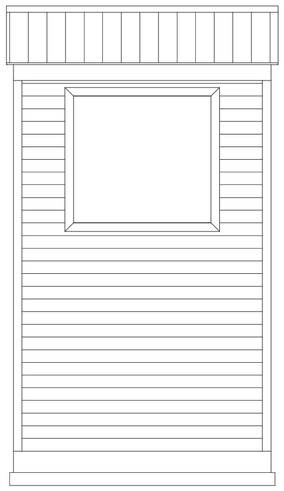

Vista lateral. Escala: 1:25. Fuente: Relevamiento in-situ

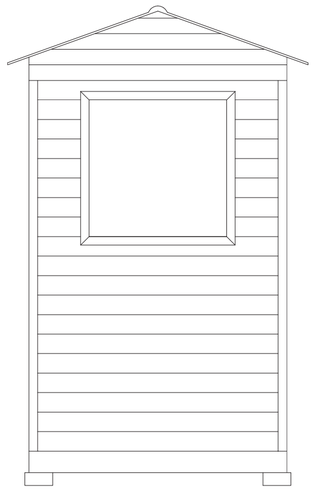

Vista lateral. Escala: 1:25. Fuente: Relevamiento in-situ

Universidad Torcuato Di Tella
Escuela de Arquitectura y Estudios Urbanos
Tesis Proyectual 2014
Proyecto Buenos Aires
Dirección: Ciro Najle
Coordinación: Anna Font
Tutor: Nicolas D'Angelo
Alumno: Carolina Wundes
Cabinas de seguridad
MOSTRO
O como plegar el mito de la inseguridad sobre si mismo
Tipología

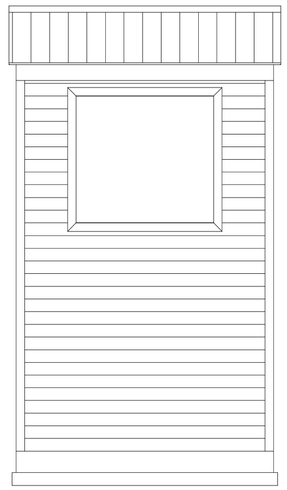

Vista frente. Escala: 1:25. Fuente: Relevamiento in-situ

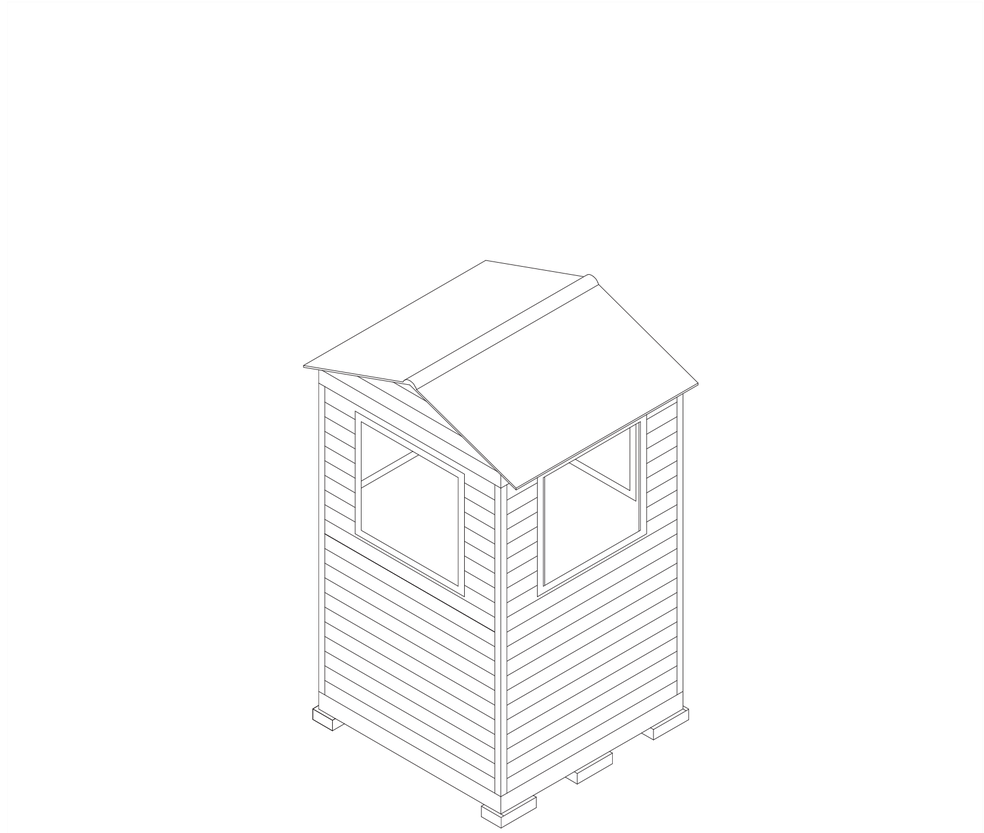

Isometría. Escala: 1:25. Fuente: Relevamiento in-situ

Universidad Torcuato Di Tella
Escuela de Arquitectura y Estudios Urbanos
Tesis Proyectual 2014
Proyecto Buenos Aires
Dirección: Ciro Najle
Coordinación: Anna Font
Tutor: Nicolas D'Angelo
Alumno: Carolina Wundes
Cabinas de seguridad
MOSTRO
O como plegar el mito de la inseguridad sobre si mismo
Tipología

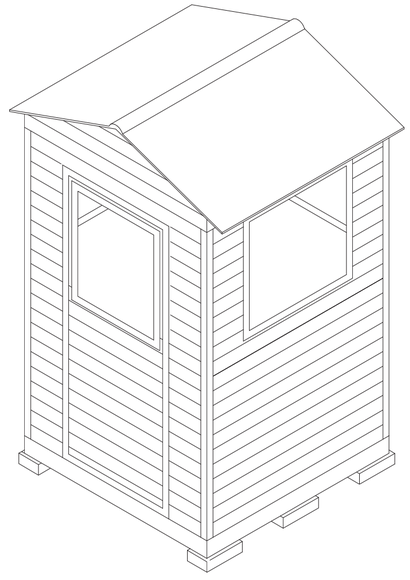

>

Isometría. Escala: 1:25. Fuente: Relevamiento in-situ

Tipología

CASO 05: PRFV DOBLE

Cabinas de seguridad

Universidad Torcuato Di Tella
Escuela de Arquitectura y Estudios Urbanos
Tesis Proyectual 2014
Proyecto Buenos Aires
Dirección: Ciro Najle
Coordinación: Anna Font
Tutor: Nicolas D'Angelo
Alumno: Carolina Wundes

El caso 05 pertenece al grupo de cabinas de seguridad analizadas que se encuentran construidas con PRFV, de morfología rectangular sin uniones visibles entre las paredes. El habitáculo analizado es de ocupación doble, de dimensiones 2x1x2m. Comparativamente con las anteriormente analizadas, esta cabina es visiblemente superior. Como antes referido no tiene intersecciones visibles, en consecuencia el costo de producción es mas alto ya que debe ser trabajada post extracción de matriz.

Se utilizaron bajo relieve por debajo de la altura media y ventanales embutidos para otorgarle resistencia a las paredes y evitar deformaciones posteriores. Las uniones del techo y del piso están ocultas. El techo al ser voladizo mejora levemente la función de proteger al interior de la cabina contra el sol y la lluvia, característica que no estaba presente de esta manera en las anteriores cabinas. Cuenta con ventanas con apertura, mejorando la habitabilidad en el interior para poder ventilar sin abrir la puerta.

No se pudo analizar el interior, pero del exterior se observa que la cabina esta polarizada protegiendo al usuario de los rayos directos de sol, también cuenta con un aire acondicionado, que transforma la cabina en un habitáculo más confortable, sin embargo la instalación es posterior a la manufactura, y los soportes evidencian que el material puede estar sufriendo por el peso del aparato, posible problema de filtraciones en el futuro. Con respecto a su disposición se encuentra en una esquina, sin separación del piso.

Cuenta con buen rango visual y el único obstáculo que presenta es un poste de luz que al estar dispuesto casi centrado en la cabina no parece entorpecer la línea de visión. El circuito eléctrico es tomado directamente del poste de luz. Cumple mínimamente las condiciones de seguridad ya que el cable no se encuentra protegido.



Imagen ad hoc. Vista ingreso

Universidad Torcuato Di Tella
Escuela de Arquitectura y Estudios Urbanos
Tesis Proyectual 2014
Proyecto Buenos Aires
Dirección: Ciro Najle
Coordinación: Anna Font
Tutor: Nicolas D'Angelo
Alumno: Carolina Wundes
Cabinas de seguridad
MOSTRO
O como plegar el mito de la inseguridad sobre si mismo
Tipología



Imagen ad hoc. Vista lateral



Imagen ad hoc. Vista frontal

Universidad Torcuato Di Tella
Escuela de Arquitectura y Estudios Urbanos
Tesis Proyectual 2014
Proyecto Buenos Aires
Dirección: Ciro Najle
Coordinación: Anna Font
Tutor: Nicolas D'Angelo
Alumno: Carolina Wundes
Cabinas de seguridad
MOSTRO
O como plegar el mito de la inseguridad sobre si mismo
Tipología



Imagen ad hoc. Vista lateral

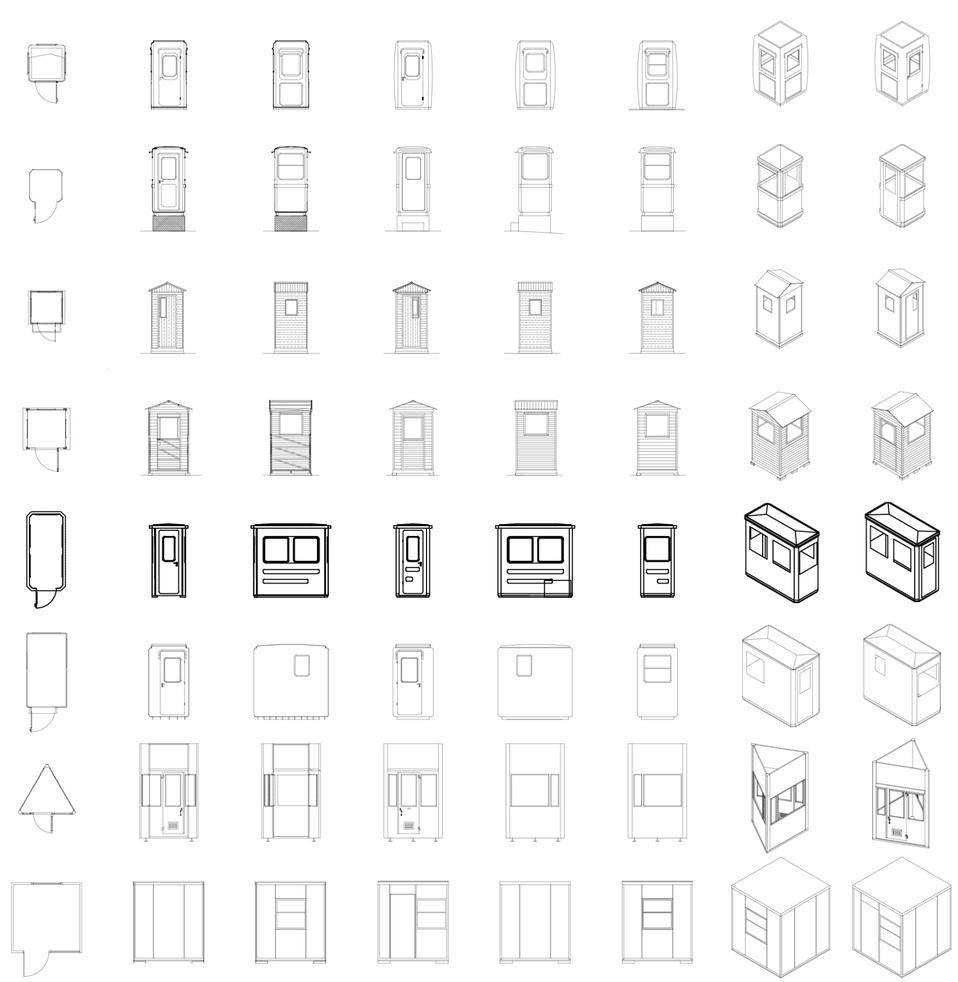

Catalogo casos. Escala 1:250. Caso 5: PRFV doble

Universidad Torcuato Di Tella
Escuela de Arquitectura y Estudios Urbanos
Tesis Proyectual 2014
Proyecto Buenos Aires
Dirección: Ciro Najle
Coordinación: Anna Font
Tutor: Nicolas D'Angelo
Alumno: Carolina Wundes
Cabinas de seguridad
MOSTRO
O como plegar el mito de la inseguridad sobre si mismo
Tipología



Planta entorno. Escala 1:500. Fuente: Relevamiento in-situ

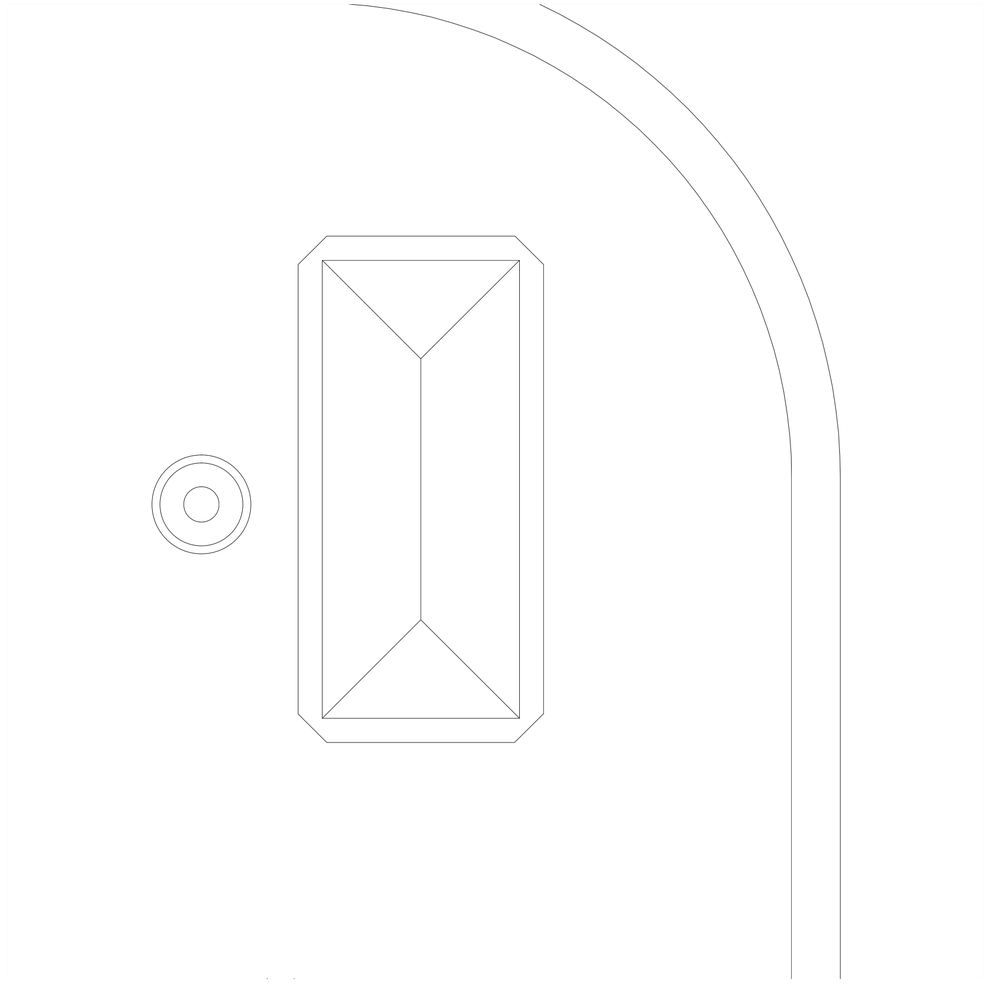

Planta techo con entorno cercano. Escala: 1:25. Fuente: Relevamiento in-situ

Universidad Torcuato Di Tella
Escuela de Arquitectura y Estudios Urbanos
Tesis Proyectual 2014
Proyecto Buenos Aires
Dirección: Ciro Najle
Coordinación: Anna Font
Tutor: Nicolas D'Angelo
Alumno: Carolina Wundes
Cabinas de seguridad
MOSTRO
O como plegar el mito de la inseguridad sobre si mismo
Tipología

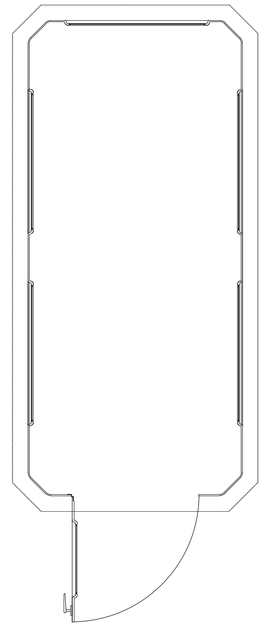

Planta. Escala: 1:25. Fuente: Relevamiento in-situ

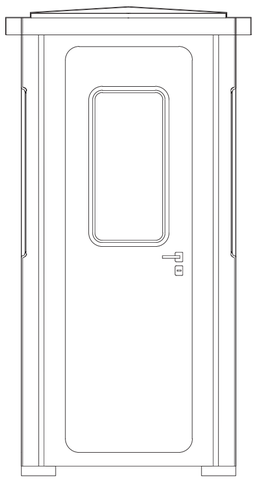

Corte transversal. Escala: 1:25. Fuente: Relevamiento in-situ

Universidad Torcuato Di Tella
Escuela de Arquitectura y Estudios Urbanos
Tesis Proyectual 2014
Proyecto Buenos Aires
Dirección: Ciro Najle
Coordinación: Anna Font
Tutor: Nicolas D'Angelo
Alumno: Carolina Wundes
Cabinas de seguridad
MOSTRO
O como plegar el mito de la inseguridad sobre si mismo
Tipología

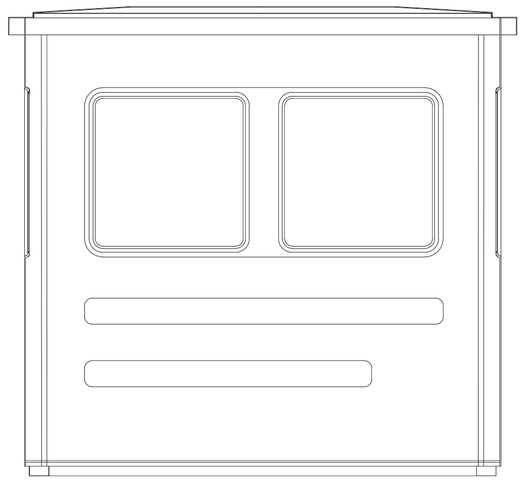

Corte longitudinal. Escala: 1:25. Fuente: Relevamiento in-situ

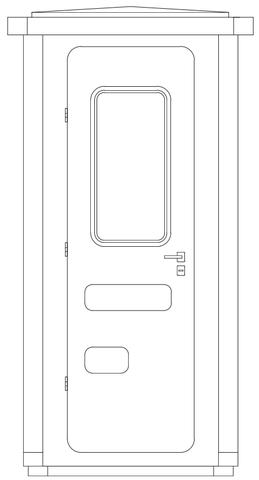

Vista ingreso. Escala: 1:25. Fuente: Relevamiento in-situ

Universidad Torcuato Di Tella
Escuela de Arquitectura y Estudios Urbanos
Tesis Proyectual 2014
Proyecto Buenos Aires
Dirección: Ciro Najle
Coordinación: Anna Font
Tutor: Nicolas D'Angelo
Alumno: Carolina Wundes
Cabinas de seguridad
MOSTRO
O como plegar el mito de la inseguridad sobre si mismo
Tipología

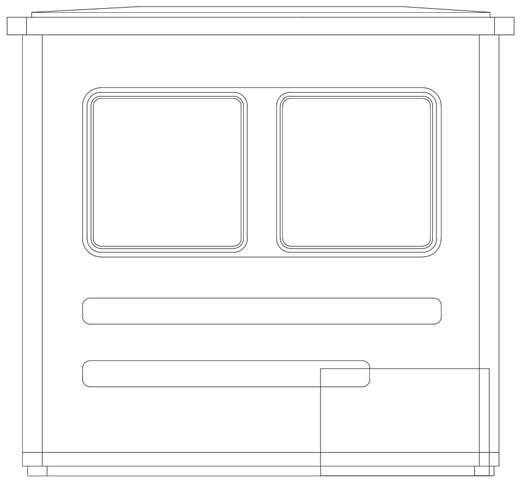

Vista lateral. Escala: 1:25. Fuente: Relevamiento in-situ

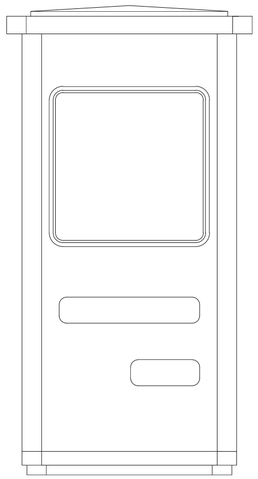

Vista lateral. Escala: 1:25. Fuente: Relevamiento in-situ

Universidad Torcuato Di Tella
Escuela de Arquitectura y Estudios Urbanos
Tesis Proyectual 2014
Proyecto Buenos Aires
Dirección: Ciro Najle
Coordinación: Anna Font
Tutor: Nicolas D'Angelo
Alumno: Carolina Wundes
Cabinas de seguridad
MOSTRO
O como plegar el mito de la inseguridad sobre si mismo
Tipología

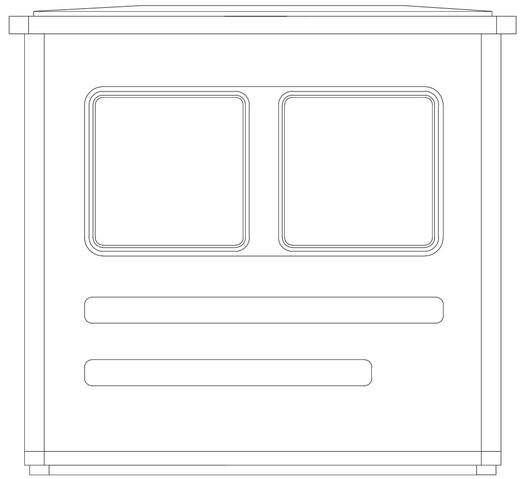

Vista frente. Escala: 1:25. Fuente: Relevamiento in-situ

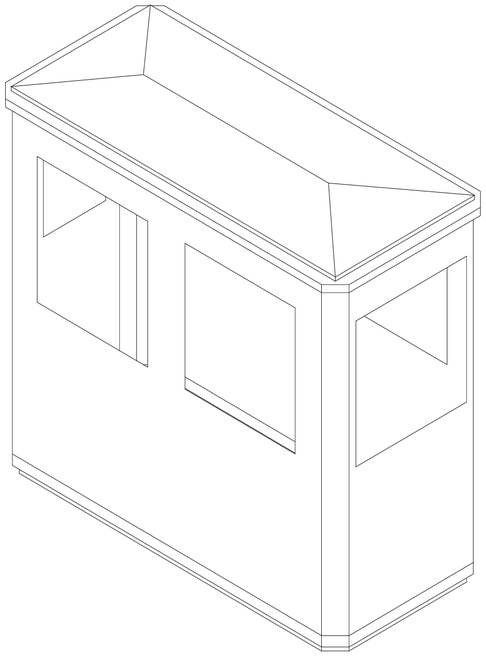

Isometría. Escala: 1:25. Fuente: Relevamiento in-situ

Universidad Torcuato Di Tella
Escuela de Arquitectura y Estudios Urbanos
Tesis Proyectual 2014
Proyecto Buenos Aires
Dirección: Ciro Najle
Coordinación: Anna Font
Tutor: Nicolas D'Angelo
Alumno: Carolina Wundes
Cabinas de seguridad
MOSTRO
O como plegar el mito de la inseguridad sobre si mismo
Tipología

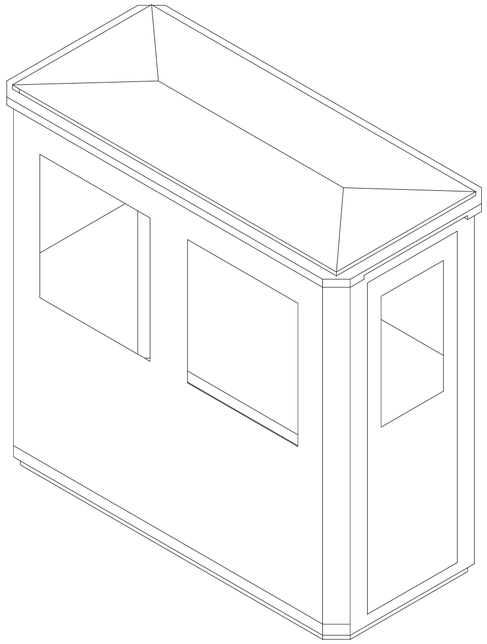

Isometría. Escala: 1:25. Fuente: Relevamiento in-situ

CASO 06: PRFV DOBLE

Cabinas de seguridad

Universidad Torcuato Di Tella
Escuela de Arquitectura y Estudios Urbanos
Tesis Proyectual 2014
Proyecto Buenos Aires
Dirección: Ciro Najle
Coordinación: Anna Font
Tutor: Nicolas D'Angelo
Alumno: Carolina Wundes

El caso 06 pertenece al grupo de cabinas de seguridad analizadas que se encuentran construidas con PRFV, de morfología rectangular sin uniones visibles entre las paredes. El habitáculo analizado es de ocupación doble, de dimensiones 2x1x2m. De aspecto más tipo caja, sin refuerzos visibles y unión visible entre el techo y el volumen. Cuenta con techo voladizo que protege la puerta de la lluvia.

Esta cabina, asemeja más a una caja fuerte que a un habitáculo. Se encuentra sensorialmente separada del entorno, ya sea por la dimensión de sus ventanas que por la forma en que se encuentran dispuestas. La lectura de la vista frontal y trasera, a diferencia de los casos anteriores, es clara, cuenta con 2 ventanas que pueden ser abiertas para ventilar el interior. Sin embargo la sensación es que el calor interno puede ser intenso.

Los vidrios polarizados evitan la entrada de rayos de sol y al mismo tiempo la posibilidad de ver hacia adentro. No es posible analizar el interior de la cabina. Cuenta con un reflector que permite iluminar pero sin posibilidad de modificar la dirección. Dispone de una señal luminosa tipo sirena Con respecto a su disposición se encuentra a mitad de cuadra, sin obstáculos aparentes, no parece contar con buena visibilidad por la disposición de sus ventanas y la dimensión de las mismas. Se encuentra a altura tierra, sin separación del piso. La instalación eléctrica sale del suelo y no cuenta con la protección eléctrica necesaria.



Imagen ad hoc. Vista ingreso

Universidad Torcuato Di Tella
Escuela de Arquitectura y Estudios Urbanos
Tesis Proyectual 2014
Proyecto Buenos Aires
Dirección: Ciro Najle
Coordinación: Anna Font
Tutor: Nicolas D'Angelo
Alumno: Carolina Wundes
Cabinas de seguridad
MOSTRO
O como plegar el mito de la inseguridad sobre si mismo
Tipología



Imagen ad hoc. Vista lateral

Universidad Torcuato Di Tella
Escuela de Arquitectura y Estudios Urbanos
Tesis Proyectual 2014
Proyecto Buenos Aires
Dirección: Ciro Najle
Coordinación: Anna Font
Tutor: Nicolas D'Angelo
Alumno: Carolina Wundes
Cabinas de seguridad
MOSTRO
O como plegar el mito de la inseguridad sobre si mismo
Tipología



Imagen ad hoc. Vista frontal

Tipología

Universidad Torcuato Di Tella
Escuela de Arquitectura y Estudios Urbanos
Tesis Proyectual 2014
Proyecto Buenos Aires
Dirección: Ciro Najle
Coordinación: Anna Font
Tutor: Nicolas D'Angelo
Alumno: Carolina Wundes
Cabinas de seguridad
MOSTRO
O como plegar el mito de la inseguridad sobre si mismo
Tipología



Imagen ad hoc. Vista lateral

Tipología

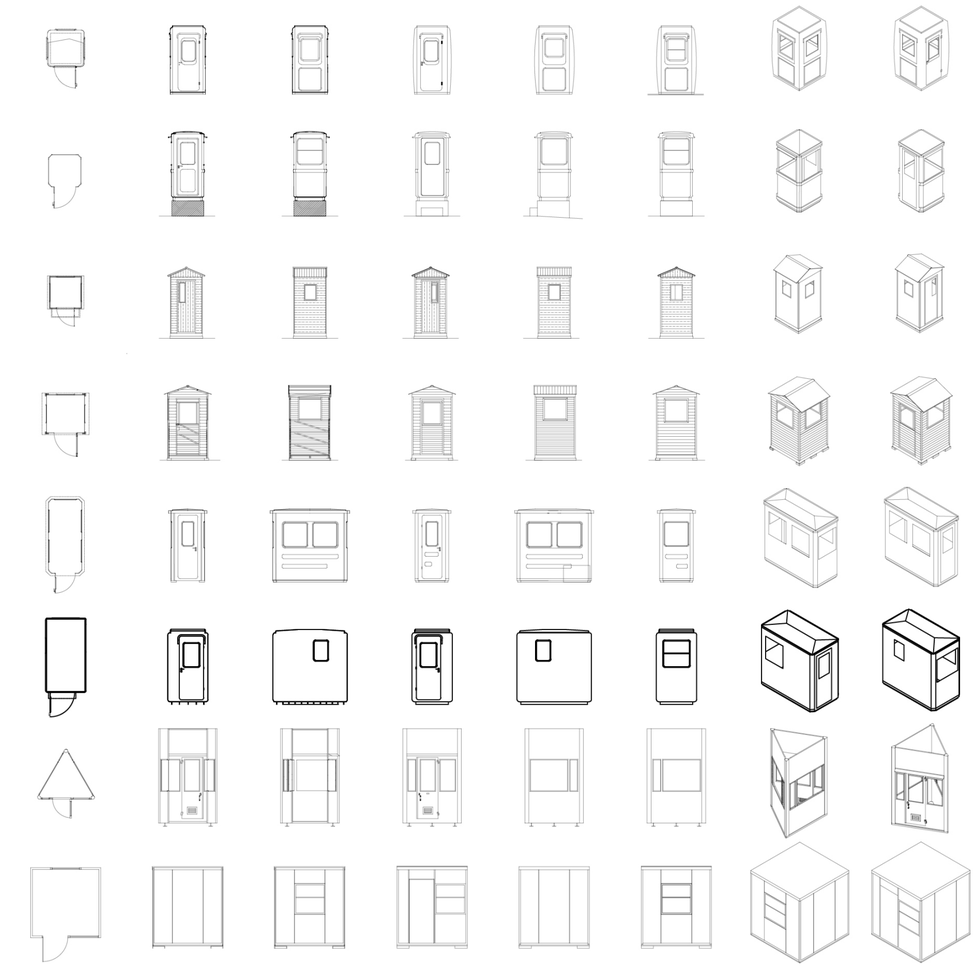

Catalogo casos. Escala 1:250. Caso 6: PRFV doble

Universidad Torcuato Di Tella
Escuela de Arquitectura y Estudios Urbanos
Tesis Proyectual 2014
Proyecto Buenos Aires
Dirección: Ciro Najle
Coordinación: Anna Font
Tutor: Nicolas D'Angelo
Alumno: Carolina Wundes
Cabinas de seguridad
MOSTRO
O como plegar el mito de la inseguridad sobre si mismo
Tipología



Planta entorno. Escala 1:500. Fuente: Relevamiento in-situ

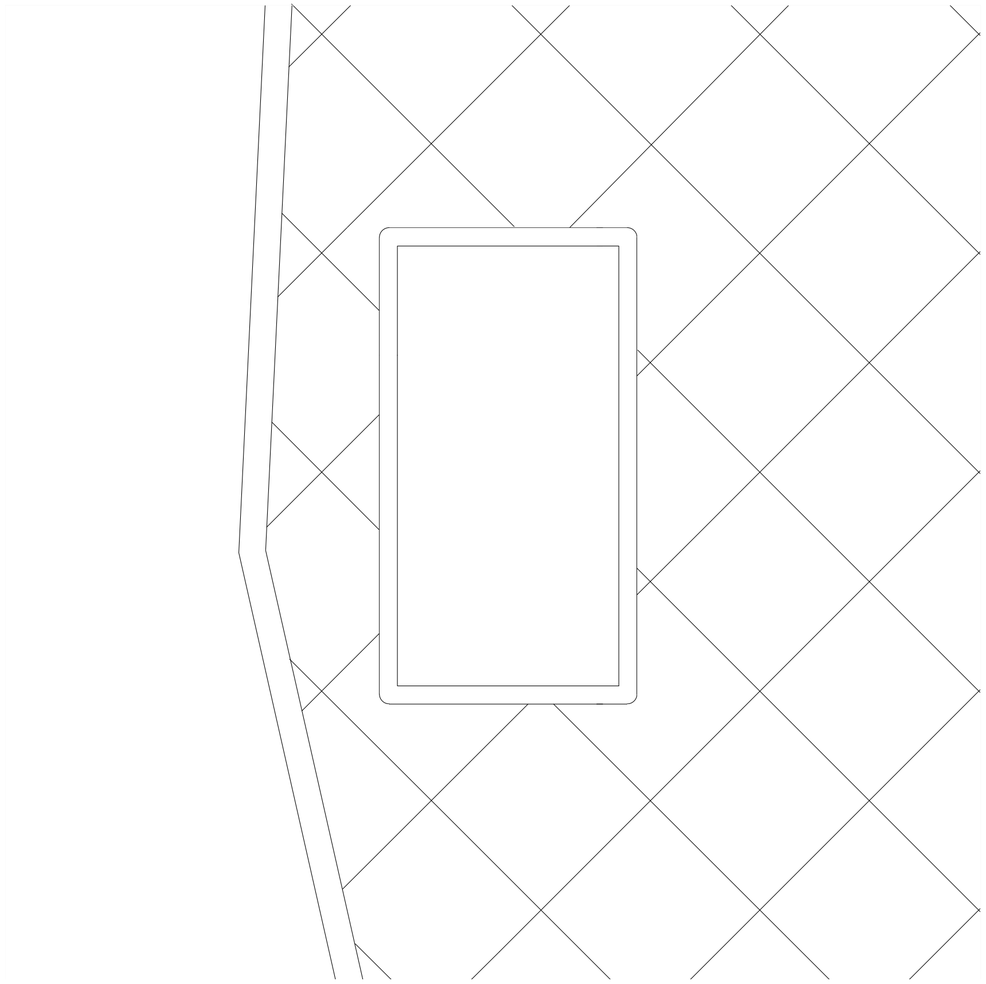

Planta techo con entorno cercano. Escala: 1:25. Fuente: Relevamiento in-situ

Universidad Torcuato Di Tella
Escuela de Arquitectura y Estudios Urbanos
Tesis Proyectual 2014
Proyecto Buenos Aires
Dirección: Ciro Najle
Coordinación: Anna Font
Tutor: Nicolas D'Angelo
Alumno: Carolina Wundes
Cabinas de seguridad
MOSTRO
O como plegar el mito de la inseguridad sobre si mismo
Tipología

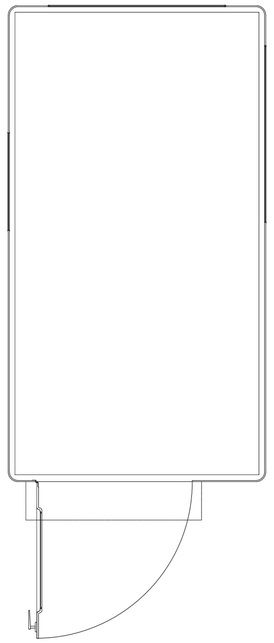

Planta. Escala: 1:25. Fuente: Relevamiento in-situ

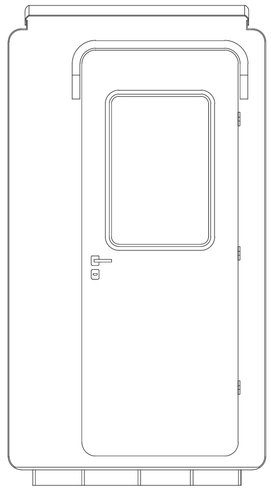

Corte transversal. Escala: 1:25. Fuente: Relevamiento in-situ

Universidad Torcuato Di Tella
Escuela de Arquitectura y Estudios Urbanos
Tesis Proyectual 2014
Proyecto Buenos Aires
Dirección: Ciro Najle
Coordinación: Anna Font
Tutor: Nicolas D'Angelo
Alumno: Carolina Wundes
Cabinas de seguridad
MOSTRO
O como plegar el mito de la inseguridad sobre si mismo
Tipología

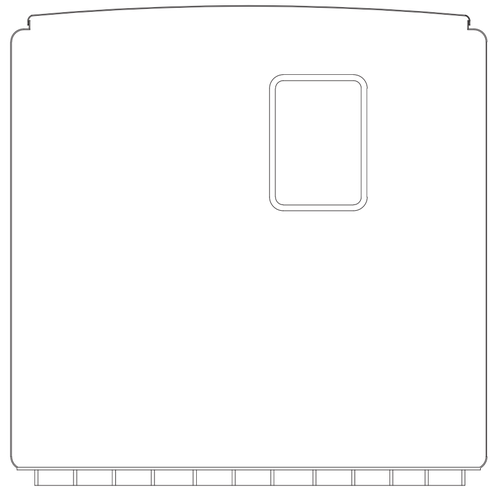

Corte longitudinal. Escala: 1:25. Fuente: Relevamiento in-situ

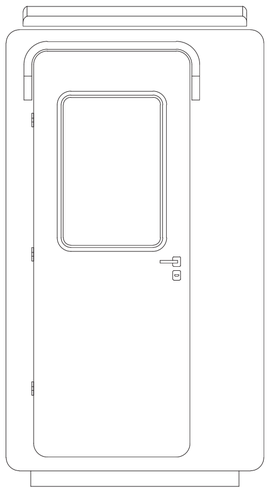

Vista ingreso. Escala: 1:25. Fuente: Relevamiento in-situ

Universidad Torcuato Di Tella
Escuela de Arquitectura y Estudios Urbanos
Tesis Proyectual 2014
Proyecto Buenos Aires
Dirección: Ciro Najle
Coordinación: Anna Font
Tutor: Nicolas D'Angelo
Alumno: Carolina Wundes
Cabinas de seguridad
MOSTRO
O como plegar el mito de la inseguridad sobre si mismo
Tipología

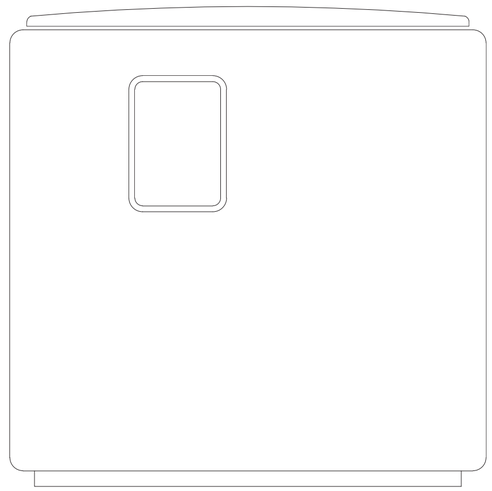

Vista lateral. Escala: 1:25. Fuente: Relevamiento in-situ

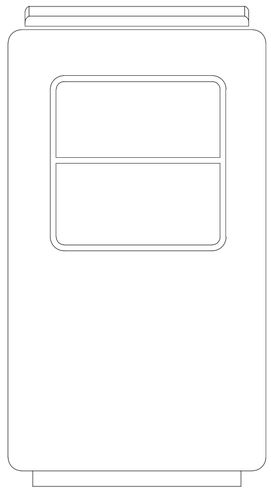

Vista lateral. Escala: 1:25. Fuente: Relevamiento in-situ

Universidad Torcuato Di Tella
Escuela de Arquitectura y Estudios Urbanos
Tesis Proyectual 2014
Proyecto Buenos Aires
Dirección: Ciro Najle
Coordinación: Anna Font
Tutor: Nicolas D'Angelo
Alumno: Carolina Wundes
Cabinas de seguridad
MOSTRO
O como plegar el mito de la inseguridad sobre si mismo
Tipología

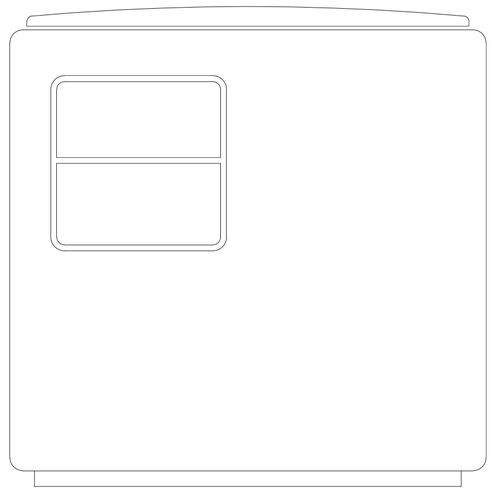

Vista frente. Escala: 1:25. Fuente: Relevamiento in-situ

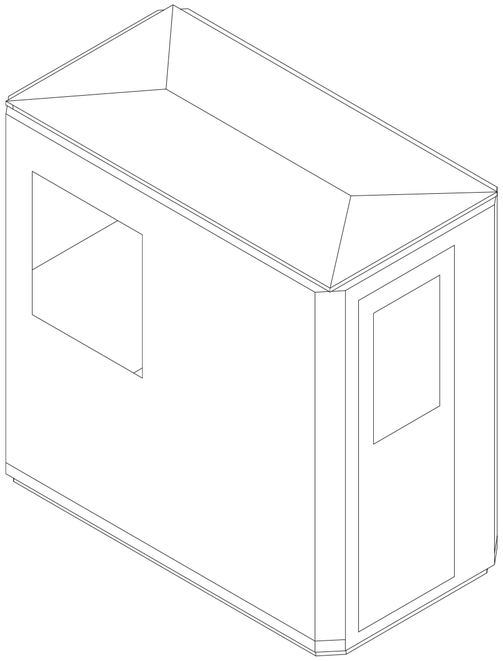

Isometría. Escala: 1:25. Fuente: Relevamiento in-situ

Tipología

Universidad Torcuato Di Tella
Escuela de Arquitectura y Estudios Urbanos
Tesis Proyectual 2014
Proyecto Buenos Aires
Dirección: Ciro Najle
Coordinación: Anna Font
Tutor: Nicolas D'Angelo
Alumno: Carolina Wundes
Cabinas de seguridad
MOSTRO
O como plegar el mito de la inseguridad sobre si mismo
Tipología

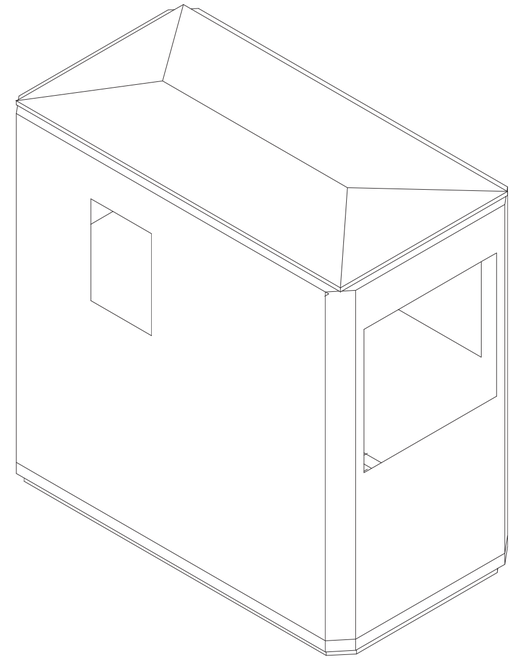

Isometría. Escala: 1:25. Fuente: Relevamiento in-situ

Tipología

CASO 07: METAL
Cabinas de seguridad

Universidad Torcuato Di Tella
Escuela de Arquitectura y Estudios Urbanos
Tesis Proyectual 2014
Proyecto Buenos Aires
Dirección: Ciro Najle
Coordinación: Anna Font
Tutor: Nicolas D'Angelo
Alumno: Carolina Wundes

El caso 07, pertenece al grupo de cabinas de seguridad analizadas que se encuentra construidas a base de láminas de metal y madera de un espesor considerable. La unión de ambos materiales permite generar una barrera protectora anti proyectiles.

Este blindaje protege levemente de ataques terroristas y este tipo de cabinas suelen estar construidas en posiciones estratégicas para la protección de edificios estatales o públicos. El habitáculo analizado es de ocupación simple, de dimensiones 1,5x1,5x2m, de morfología triangular.

A diferencia de los casos anteriores, esta cabina fue diseñada particularmente para el propósito de vigilancia, al ser triangular permite una visión periférica ampliada. Cuenta con paneles de vidrio especialmente blindados para proteger al usuario. Las uniones de las placas están conectadas mediante perfiles redondeados en los ángulos. Es netamente funcional, no cuenta con contenedores internos que permitan el guardado de varios objetos. No cuenta con comodidades como techos protectores ni polarizado para evitar los rayos, en cambio cuenta con persianas del estilo americano, que permite la visión hacia el exterior pero no hacia el interior.

En cuanto a la disposición se encuentra en el perímetro de la casa rosada, sin obstáculos, elevada del suelo mediante unas patas. El único obstáculo es la reja y una luminaria pero no quita visión. La conexión eléctrica está dispuesta desde el suelo y parece cumplir con los requisitos mínimos de seguridad.



Imagen ad hoc. Vista ingreso

Universidad Torcuato Di Tella
Escuela de Arquitectura y Estudios Urbanos
Tesis Proyectual 2014
Proyecto Buenos Aires
Dirección: Ciro Najle
Coordinación: Anna Font
Tutor: Nicolas D'Angelo
Alumno: Carolina Wundes
Cabinas de seguridad
MOSTRO
O como plegar el mito de la inseguridad sobre si mismo
Tipología



Imagen ad hoc. Vista Ingreso interior

Universidad Torcuato Di Tella
Escuela de Arquitectura y Estudios Urbanos
Tesis Proyectual 2014
Proyecto Buenos Aires
Dirección: Ciro Najle
Coordinación: Anna Font
Tutor: Nicolas D'Angelo
Alumno: Carolina Wundes
Cabinas de seguridad
MOSTRO
O como plegar el mito de la inseguridad sobre si mismo
Tipología



Imagen ad hoc. Vista frontal

Universidad Torcuato Di Tella
Escuela de Arquitectura y Estudios Urbanos
Tesis Proyectual 2014
Proyecto Buenos Aires
Dirección: Ciro Najle
Coordinación: Anna Font
Tutor: Nicolas D'Angelo
Alumno: Carolina Wundes
Cabinas de seguridad
MOSTRO
O como plegar el mito de la inseguridad sobre si mismo
Tipología



Imagen ad hoc. Vista lateral

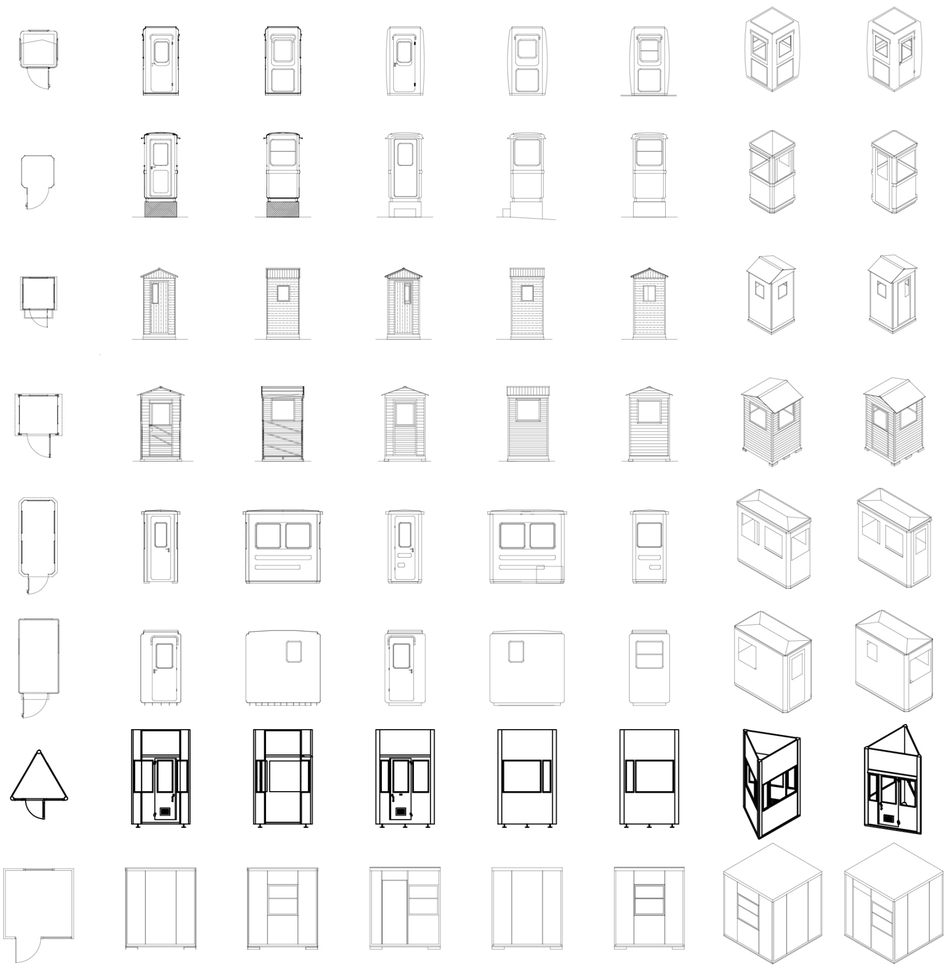

Catalogo casos. Escala 1:250. Caso 7: Metal

Universidad Torcuato Di Tella
Escuela de Arquitectura y Estudios Urbanos
Tesis Proyectual 2014
Proyecto Buenos Aires
Dirección: Ciro Najle
Coordinación: Anna Font
Tutor: Nicolas D'Angelo
Alumno: Carolina Wundes
Cabinas de seguridad
MOSTRO
O como plegar el mito de la inseguridad sobre si mismo
Tipología

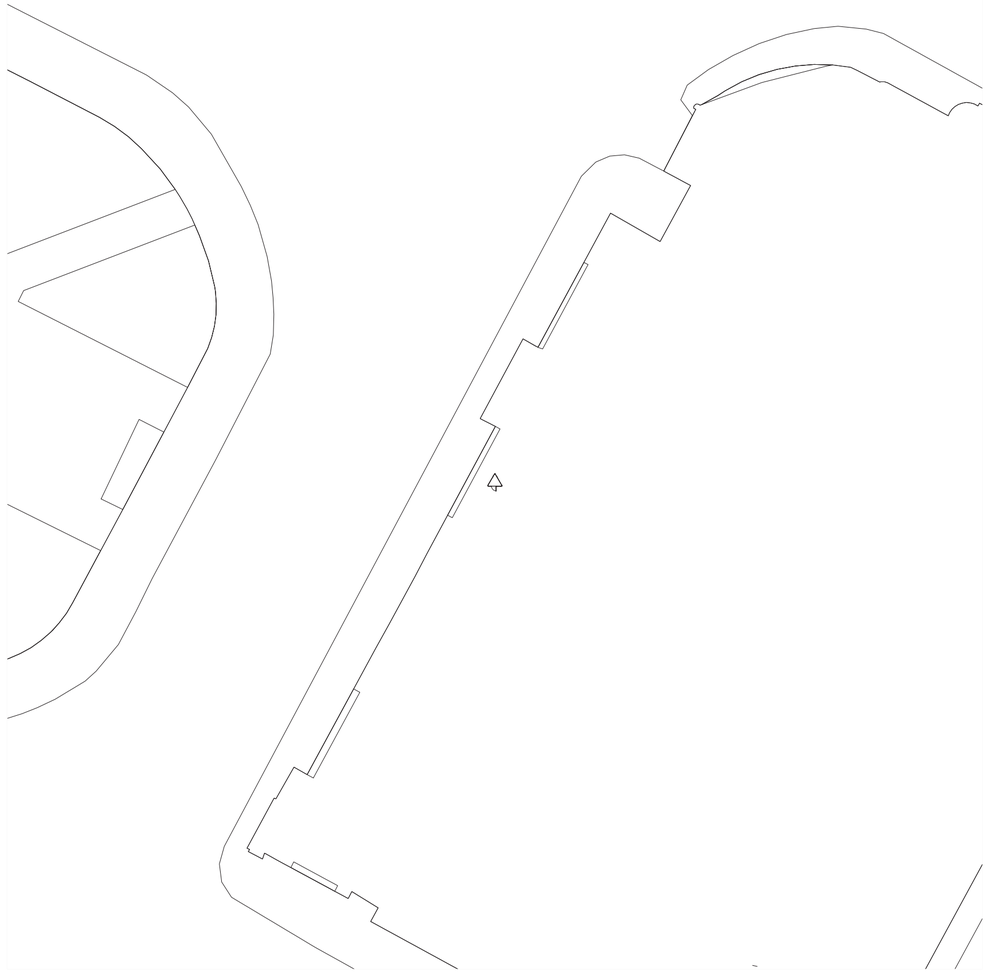

Planta entorno. Escala 1:500. Fuente: Relevamiento in-situ

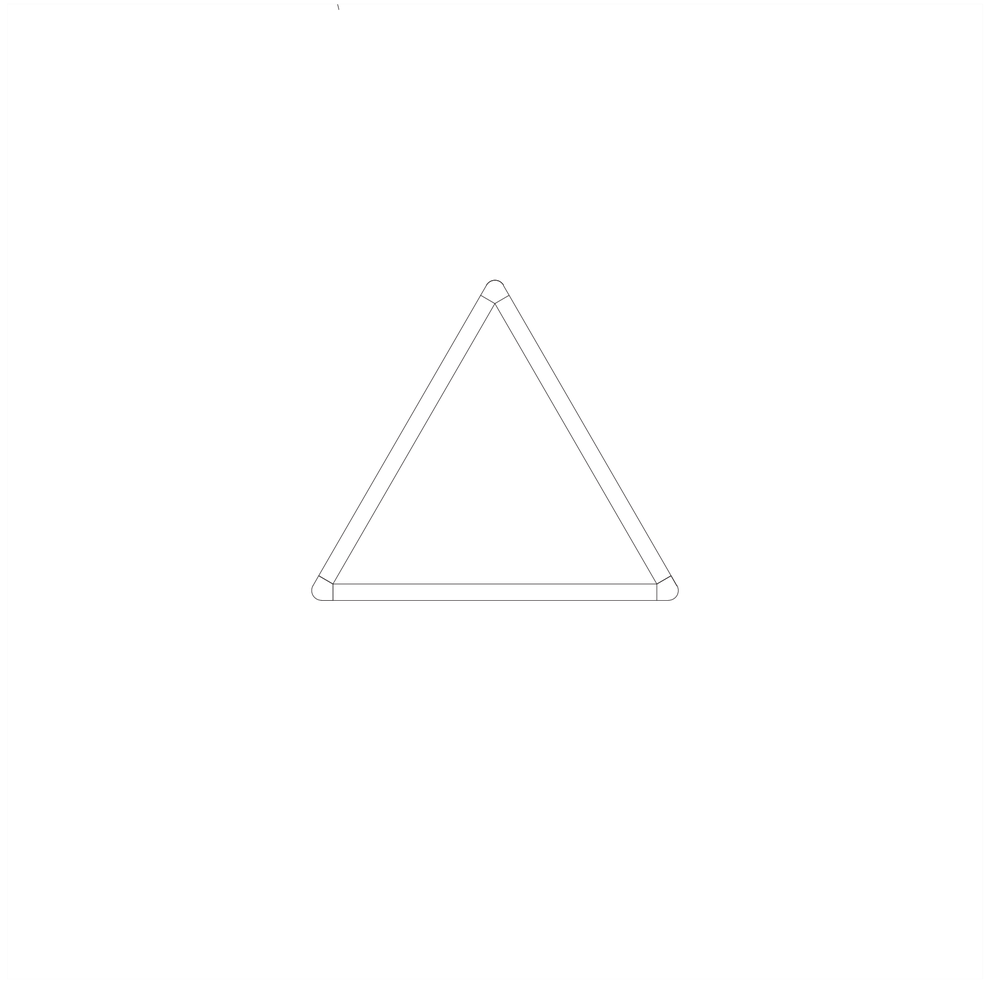

Planta techo con entorno cercano. Escala: 1:25. Fuente: Relevamiento in-situ

Universidad Torcuato Di Tella
Escuela de Arquitectura y Estudios Urbanos
Tesis Proyectual 2014
Proyecto Buenos Aires
Dirección: Ciro Najle
Coordinación: Anna Font
Tutor: Nicolas D'Angelo
Alumno: Carolina Wundes
Cabinas de seguridad
MOSTRO
O como plegar el mito de la inseguridad sobre si mismo
Tipología

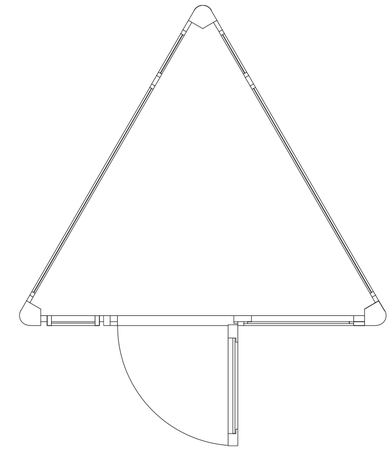

Planta. Escala: 1:25. Fuente: Relevamiento in-situ

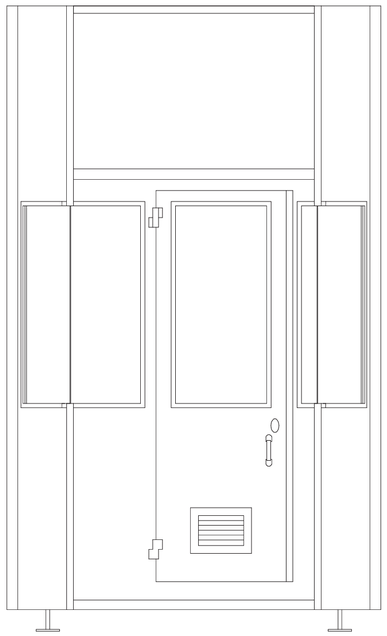

Corte transversal. Escala: 1:25. Fuente: Relevamiento in-situ

Universidad Torcuato Di Tella
Escuela de Arquitectura y Estudios Urbanos
Tesis Proyectual 2014
Proyecto Buenos Aires
Dirección: Ciro Najle
Coordinación: Anna Font
Tutor: Nicolas D'Angelo
Alumno: Carolina Wundes
Cabinas de seguridad
MOSTRO
O como plegar el mito de la inseguridad sobre si mismo
Tipología

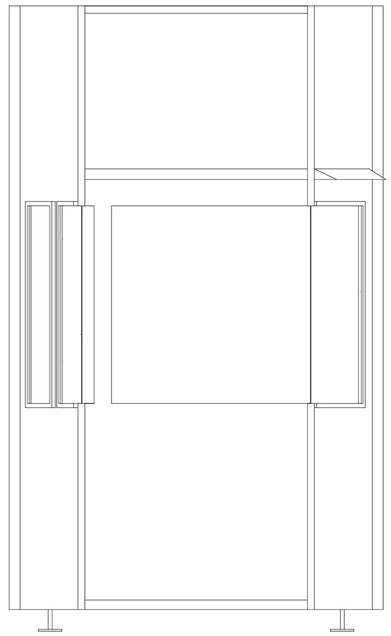

Corte longitudinal. Escala: 1:25. Fuente: Relevamiento in-situ

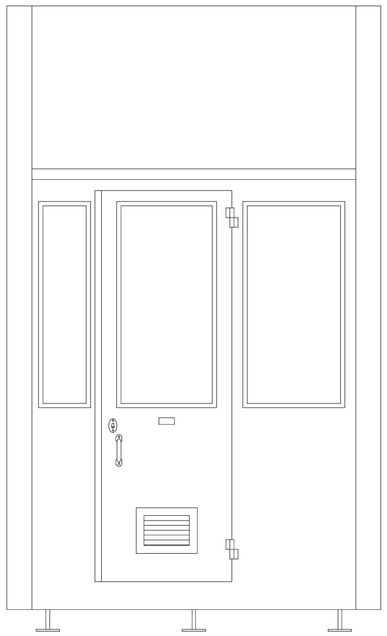

Vista ingreso. Escala: 1:25. Fuente: Relevamiento in-situ

Universidad Torcuato Di Tella
Escuela de Arquitectura y Estudios Urbanos
Tesis Proyectual 2014
Proyecto Buenos Aires
Dirección: Ciro Najle
Coordinación: Anna Font
Tutor: Nicolas D'Angelo
Alumno: Carolina Wundes
Cabinas de seguridad
MOSTRO
O como plegar el mito de la inseguridad sobre si mismo
Tipología

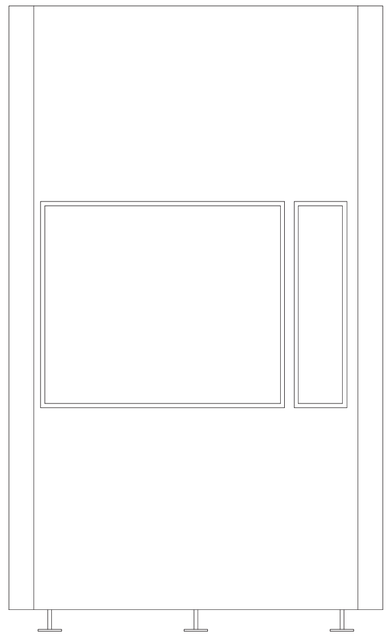

Vista lateral. Escala: 1:25. Fuente: Relevamiento in-situ

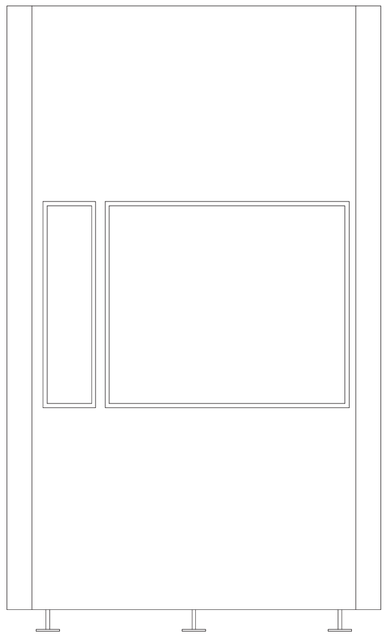

Vista lateral. Escala: 1:25. Fuente: Relevamiento in-situ

Universidad Torcuato Di Tella
Escuela de Arquitectura y Estudios Urbanos
Tesis Proyectual 2014
Proyecto Buenos Aires
Dirección: Ciro Najle
Coordinación: Anna Font
Tutor: Nicolas D'Angelo
Alumno: Carolina Wundes
Cabinas de seguridad
MOSTRO
O como plegar el mito de la inseguridad sobre si mismo
Tipología



Vista frente. Escala: 1:25. Fuente: Relevamiento in-situ

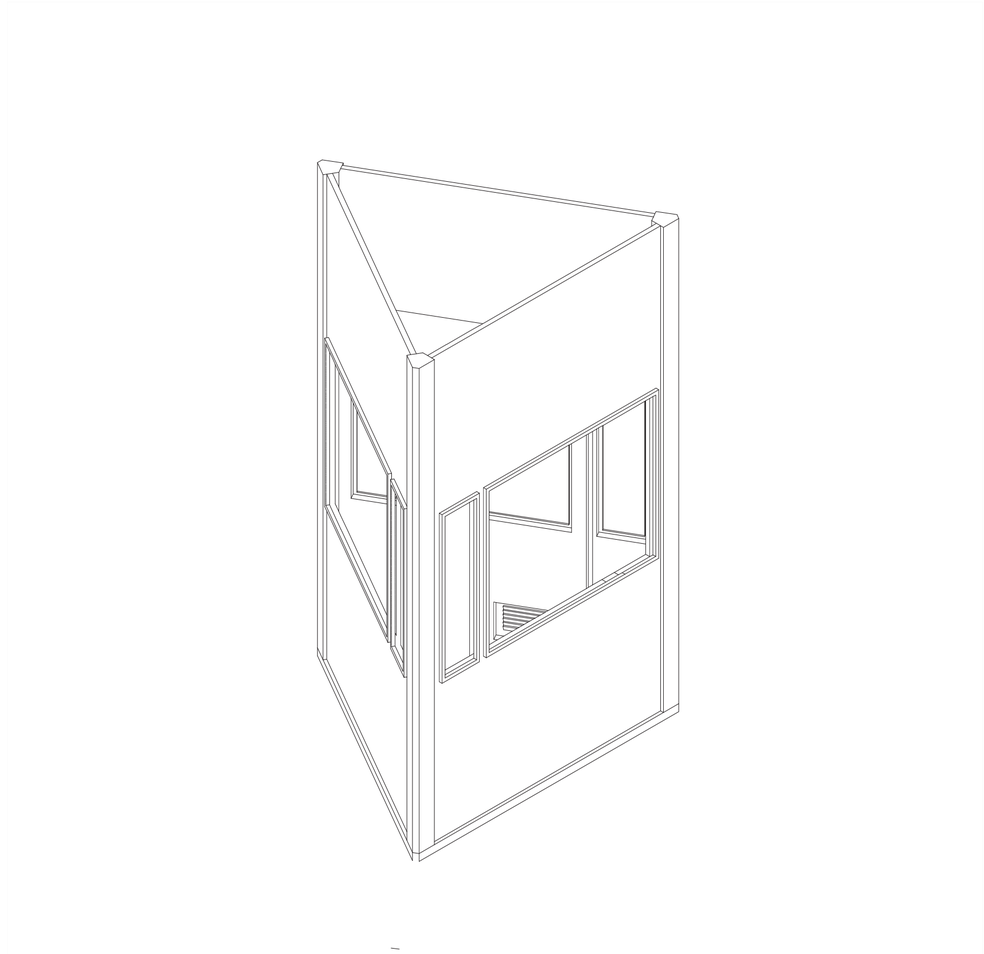

Isometría. Escala: 1:25. Fuente: Relevamiento in-situ

Universidad Torcuato Di Tella
Escuela de Arquitectura y Estudios Urbanos
Tesis Proyectual 2014
Proyecto Buenos Aires
Dirección: Ciro Najle
Coordinación: Anna Font
Tutor: Nicolas D'Angelo
Alumno: Carolina Wundes
Cabinas de seguridad
MOSTRO
O como plegar el mito de la inseguridad sobre si mismo
Tipología

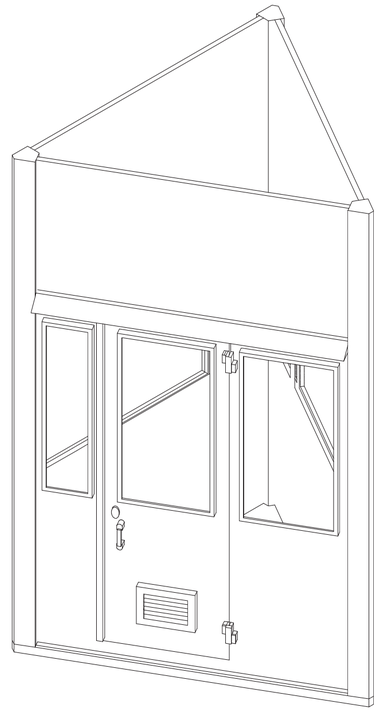

Isometría. Escala: 1:25. Fuente: Relevamiento in-situ

CASO 08: METAL
Cabinas de seguridad

Universidad Torcuato Di Tella
Escuela de Arquitectura y Estudios Urbanos
Tesis Proyectual 2014
Proyecto Buenos Aires
Dirección: Ciro Najle
Coordinación: Anna Font
Tutor: Nicolas D'Angelo
Alumno: Carolina Wundes

El caso 08, pertenece al grupo de cabinas de seguridad analizadas que se encuentra construidas a base de láminas de metal. Este material al ser uno de los más resistentes, cumple con los requisitos de protección. El habitáculo analizado es de ocupación doble, de dimensiones 2x2x2m, de morfología cúbica. Estas cabinas están proyectadas para ser movilizadas de un punto al otro. Por ende cumplen con ciertos requisitos de transportabilidad.

Ya son proyectadas con el usuario en mente, pero siguen sin ser diseñadas para contener objetos ni cumplir otra función que la protección de los elementos atmosféricos. El interior es despojado, no cuenta con estantes propios ni accesorios agregados. Todos los aquello que el usuario necesita o cree necesario es posicionado posteriormente una vez que se encuentran emplazadas en el lugar de uso.

Cuenta con 3 ventanales de amplia visión, que permiten ser abiertos para ventilar. Las uniones entre placas son a través de perfiles. No deja de ser un cubo, sin otra función que la de ser transportada y que proteja al usuario del clima. En cuanto a la disposición se encuentra a mitad de cuadra, cuenta con una visión bastante amplia, los obstáculos no generan una interrupción en la vista del usuario. Esta elevada del suelo mediante material. La conexión eléctrica se consigue a través del piso y parece cumplir con las condiciones de seguridad



Imagen ad hoc. Vista ingreso

Universidad Torcuato Di Tella
Escuela de Arquitectura y Estudios Urbanos
Tesis Proyectual 2014
Proyecto Buenos Aires
Dirección: Ciro Najle
Coordinación: Anna Font
Tutor: Nicolas D'Angelo
Alumno: Carolina Wundes
Cabinas de seguridad
MOSTRO
O como plegar el mito de la inseguridad sobre si mismo
Tipología



Imagen ad hoc. Vista Ingreso interior



Imagen ad hoc. Vista frontal

Universidad Torcuato Di Tella
Escuela de Arquitectura y Estudios Urbanos
Tesis Proyectual 2014
Proyecto Buenos Aires
Dirección: Ciro Najle
Coordinación: Anna Font
Tutor: Nicolas D'Angelo
Alumno: Carolina Wundes
Cabinas de seguridad
MOSTRO
O como plegar el mito de la inseguridad sobre si mismo
Tipología



Imagen ad hoc. Vista lateral

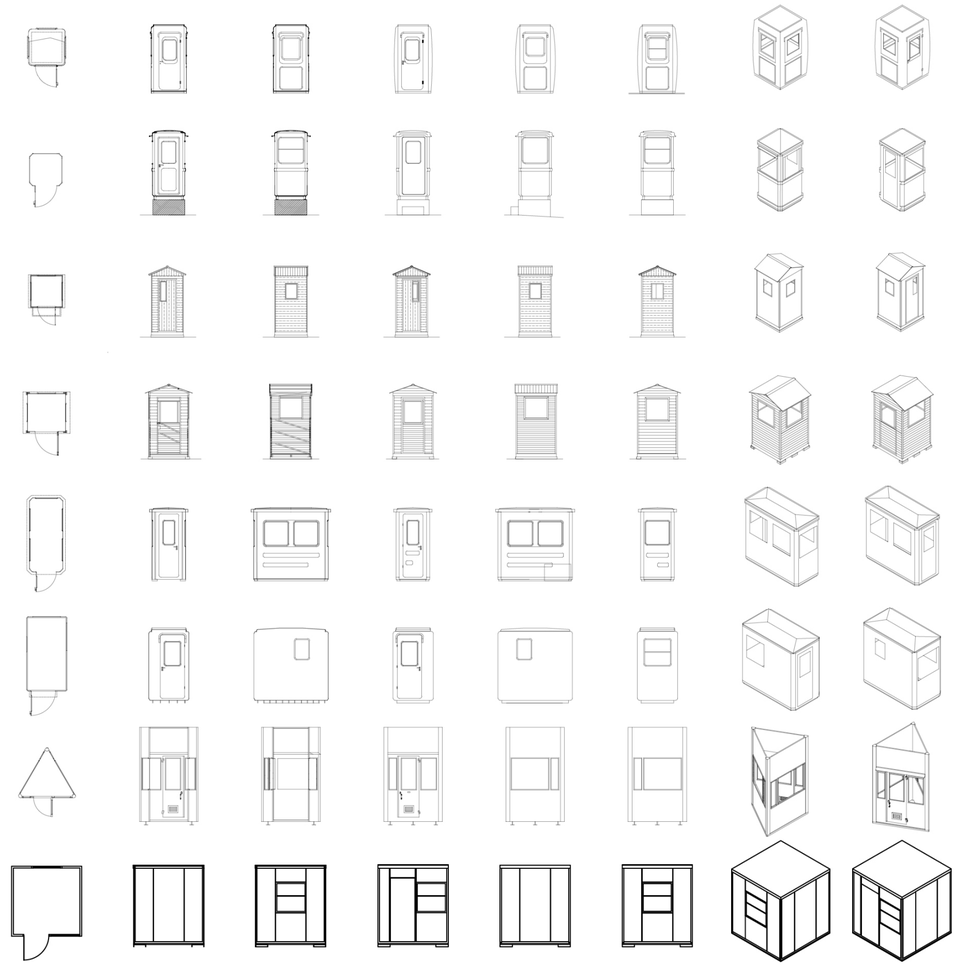

Catalogo casos. Escala 1:250. Caso 8: Metal

Universidad Torcuato Di Tella
Escuela de Arquitectura y Estudios Urbanos
Tesis Proyectual 2014
Proyecto Buenos Aires
Dirección: Ciro Najle
Coordinación: Anna Font
Tutor: Nicolas D'Angelo
Alumno: Carolina Wundes
Cabinas de seguridad
MOSTRO
O como plegar el mito de la inseguridad sobre si mismo
Tipología

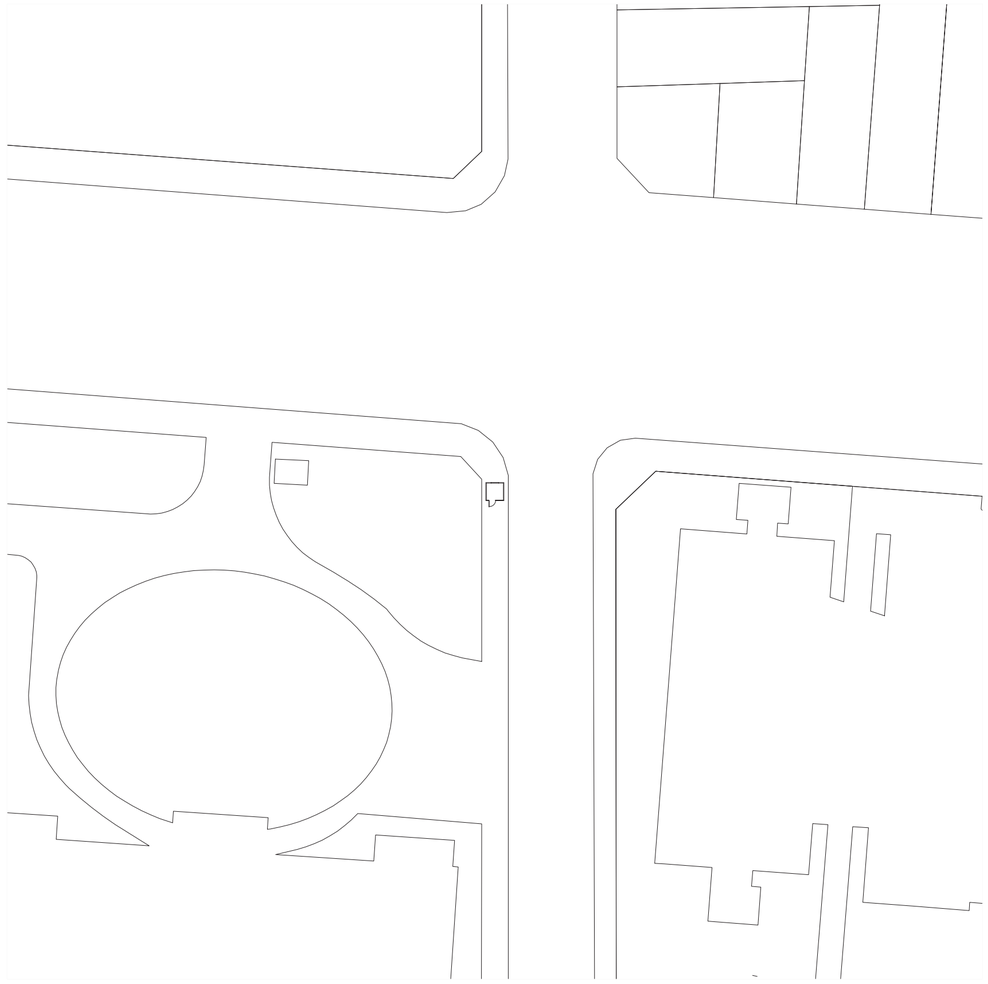

Planta entorno. Escala 1:500. Fuente: Relevamiento in-situ

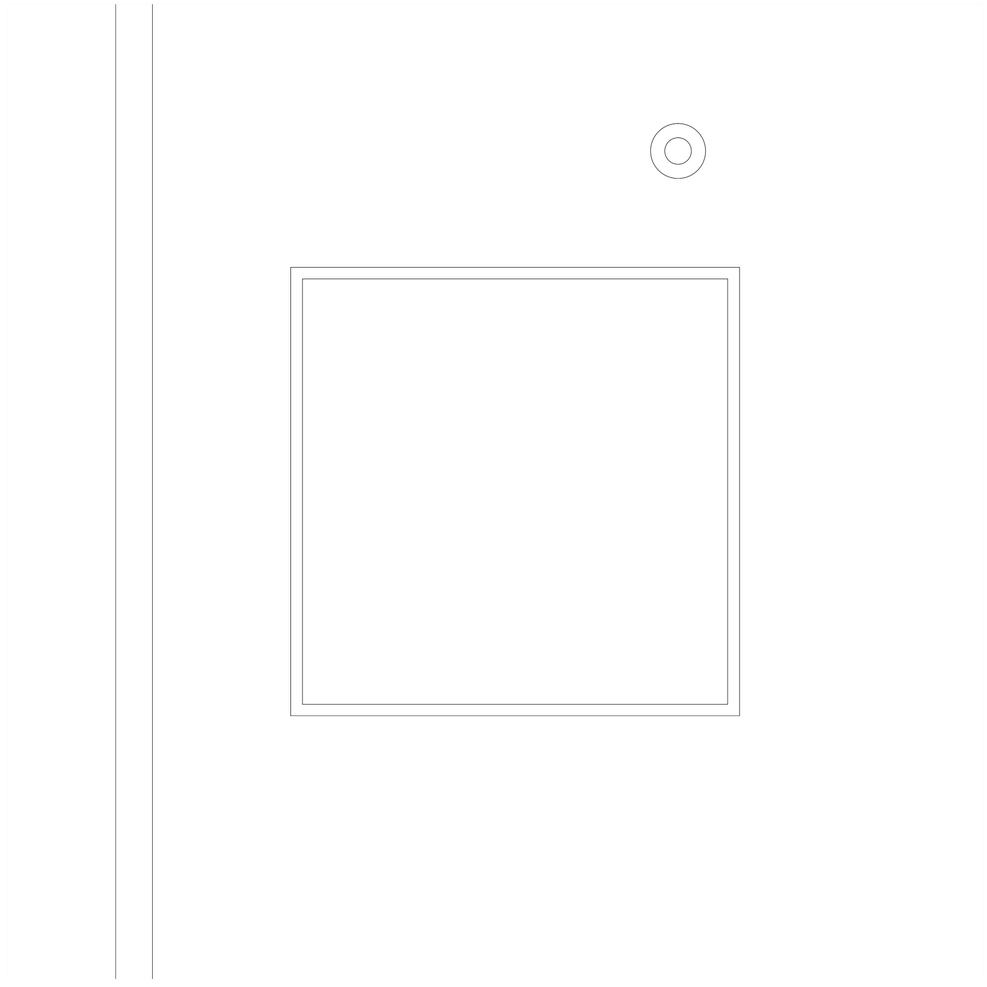

Planta techo con entorno cercano. Escala: 1:25. Fuente: Relevamiento in-situ

Universidad Torcuato Di Tella
Escuela de Arquitectura y Estudios Urbanos
Tesis Proyectual 2014
Proyecto Buenos Aires
Dirección: Ciro Najle
Coordinación: Anna Font
Tutor: Nicolas D'Angelo
Alumno: Carolina Wundes
Cabinas de seguridad
MOSTRO
O como plegar el mito de la inseguridad sobre si mismo
Tipología

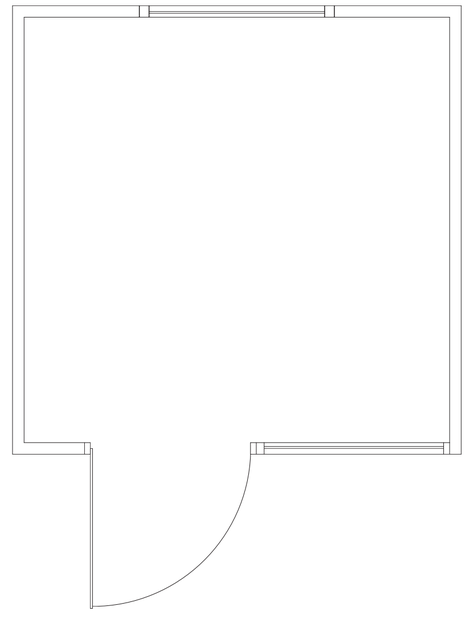

Planta. Escala: 1:25. Fuente: Relevamiento in-situ

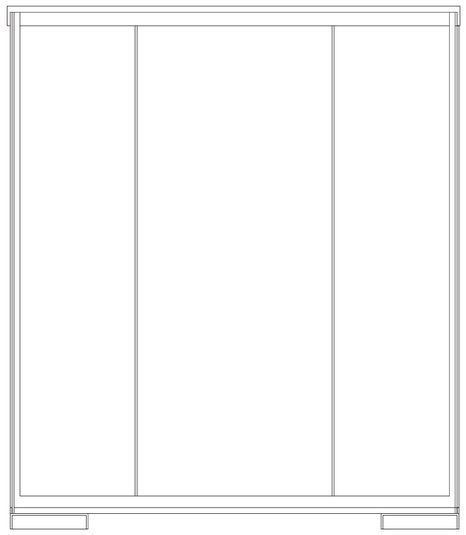

Corte transversal. Escala: 1:25. Fuente: Relevamiento in-situ

Universidad Torcuato Di Tella
Escuela de Arquitectura y Estudios Urbanos
Tesis Proyectual 2014
Proyecto Buenos Aires
Dirección: Ciro Najle
Coordinación: Anna Font
Tutor: Nicolas D'Angelo
Alumno: Carolina Wundes
Cabinas de seguridad
MOSTRO
O como plegar el mito de la inseguridad sobre si mismo
Tipología

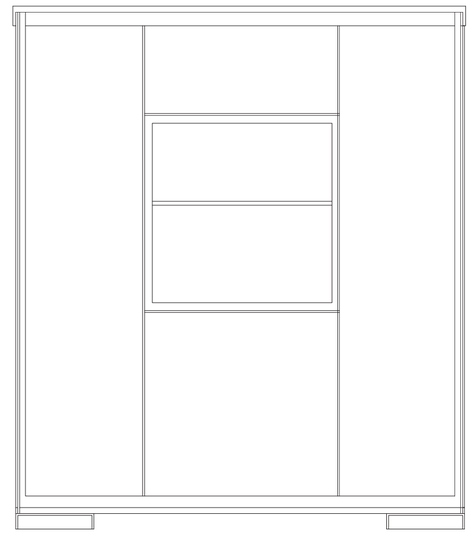

Corte longitudinal. Escala: 1:25. Fuente: Relevamiento in-situ

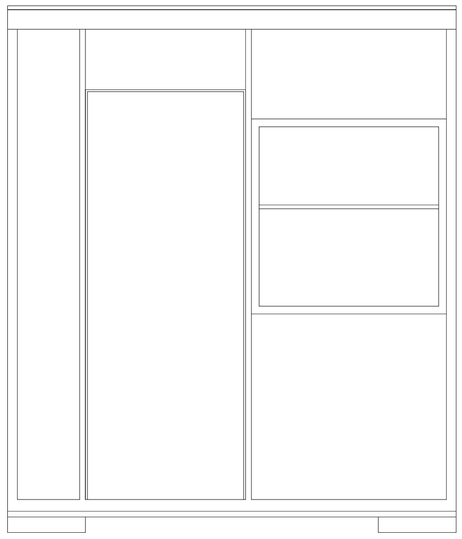

Vista ingreso. Escala: 1:25. Fuente: Relevamiento in-situ

Universidad Torcuato Di Tella
Escuela de Arquitectura y Estudios Urbanos
Tesis Proyectual 2014
Proyecto Buenos Aires
Dirección: Ciro Najle
Coordinación: Anna Font
Tutor: Nicolas D'Angelo
Alumno: Carolina Wundes
Cabinas de seguridad
MOSTRO
O como plegar el mito de la inseguridad sobre si mismo
Tipología

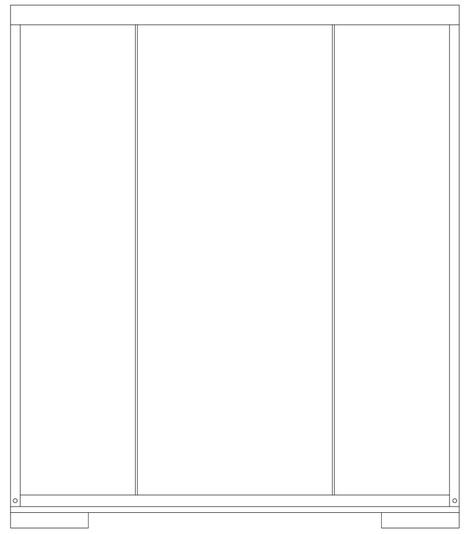

Vista lateral. Escala: 1:25. Fuente: Relevamiento in-situ

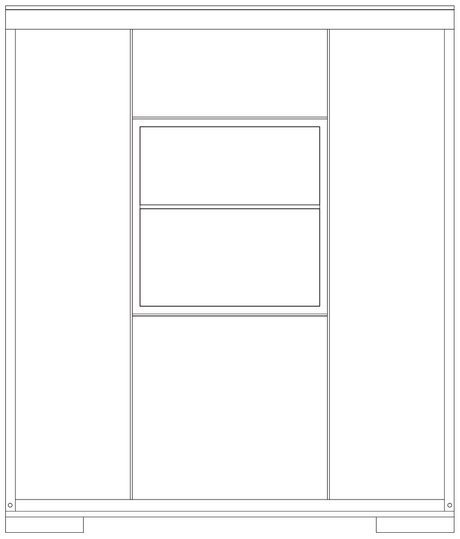

Vista lateral. Escala: 1:25. Fuente: Relevamiento in-situ

Universidad Torcuato Di Tella
Escuela de Arquitectura y Estudios Urbanos
Tesis Proyectual 2014
Proyecto Buenos Aires
Dirección: Ciro Najle
Coordinación: Anna Font
Tutor: Nicolas D'Angelo
Alumno: Carolina Wundes
Cabinas de seguridad
MOSTRO
O como plegar el mito de la inseguridad sobre si mismo
Tipología

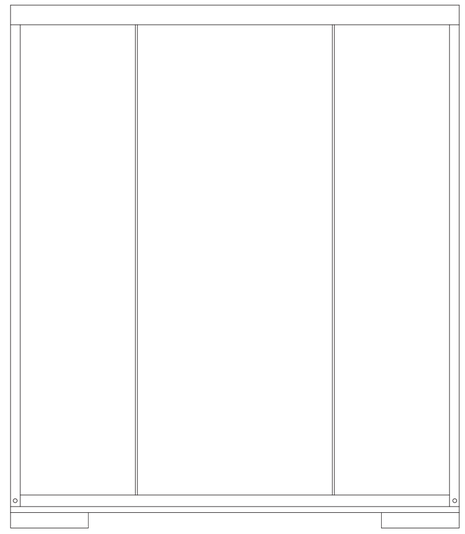

Vista frente. Escala: 1:25. Fuente: Relevamiento in-situ

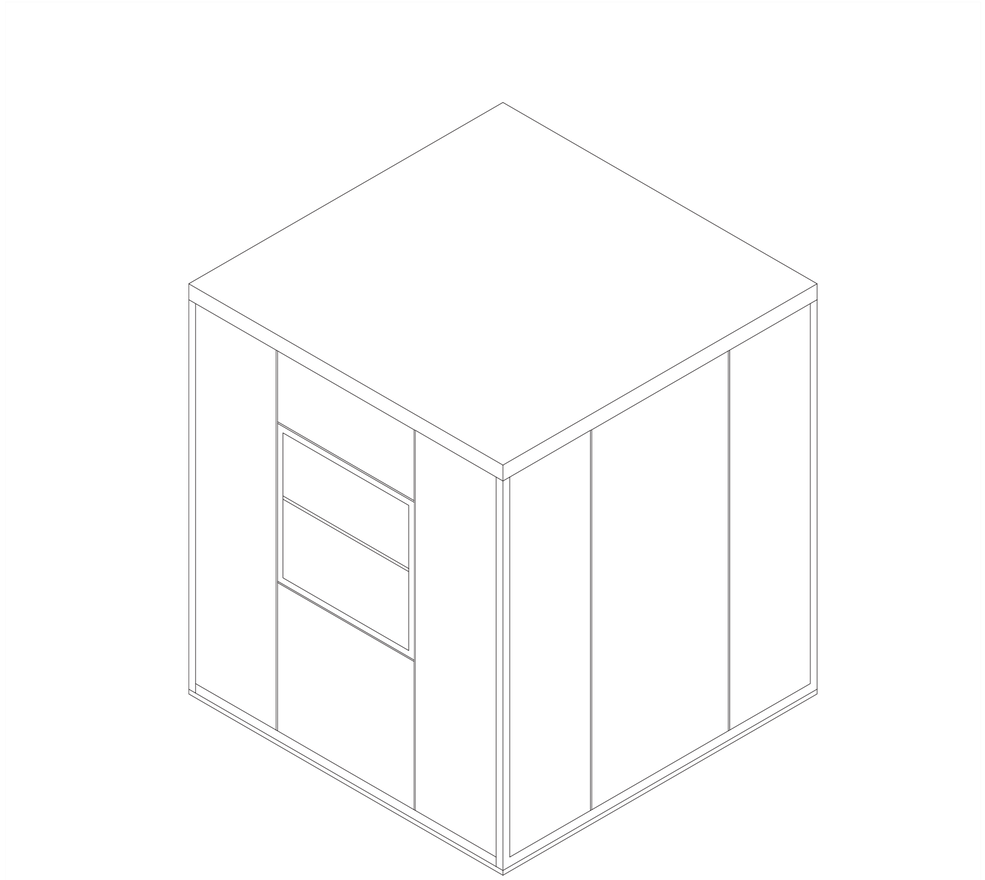

Isometría. Escala: 1:25. Fuente: Relevamiento in-situ

Universidad Torcuato Di Tella
Escuela de Arquitectura y Estudios Urbanos
Tesis Proyectual 2014
Proyecto Buenos Aires
Dirección: Ciro Najle
Coordinación: Anna Font
Tutor: Nicolas D'Angelo
Alumno: Carolina Wundes
Cabinas de seguridad
MOSTRO
O como plegar el mito de la inseguridad sobre si mismo
Tipología

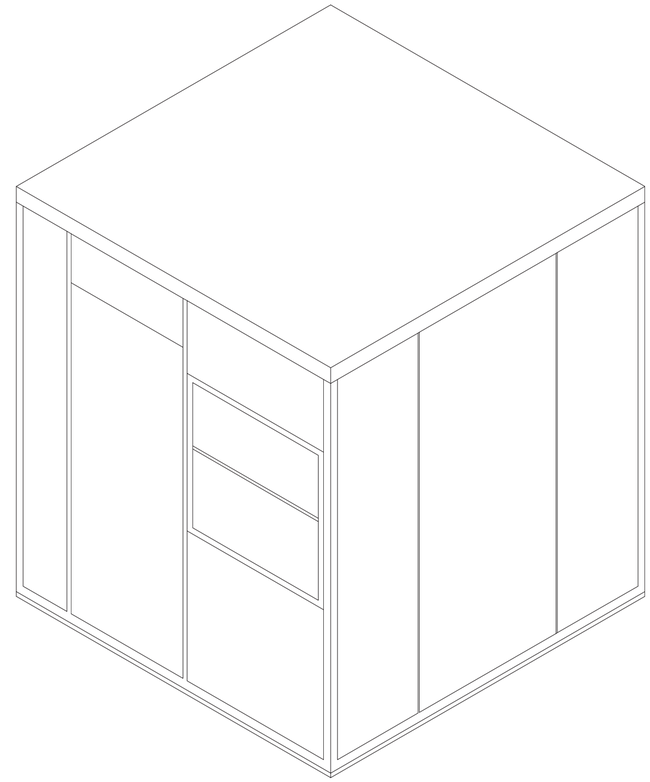

Isometría. Escala: 1:25. Fuente: Relevamiento in-situ

CONCLUSIONES
Cabinas en Buenos Aires

Universidad Torcuato Di Tella
Escuela de Arquitectura y Estudios Urbanos
Tesis Proyectual 2014
Proyecto Buenos Aires
Dirección: Ciro Najle
Coordinación: Anna Font
Tutor: Nicolas D'Angelo
Alumno: Carolina Wundes

En base al analisis realizado se pueden percibir diferencias sutiles entre las cabinas de seguridad. La elección material marca la primer distinción entre ellas, seguido por su posicionamiento en el entorno. A pesar de estas diferencias poseen muchos rasgos en comun. En todos los casos comparten un interior ocupado (o desocupado por momentos) por un guardia de seguridad, un ingreso y aberturas para poder percibir el exterior desde el cubículo. El analisis realizado permitió tener en cuenta modos de construcción y morfologías de las cabinas.

La morfología de las cabinas en general surgen de una extrusión de su huella, anexándose a este prisma aberturas y un ingreso asi como también aleros y agregados funcionales.

HIPÓTESIS
La seguridad erroneamente representada

Universidad Torcuato Di Tella
Escuela de Arquitectura y Estudios Urbanos
Tesis Proyectual 2014
Proyecto Buenos Aires
Dirección: Ciro Najle
Coordinación: Anna Font
Tutor: Nicolas D'Angelo
Alumno: Carolina Wundes

Distorsión de la representación de la seguridad

INTRODUCCIÓN
La seguridad erroneamente representada

Universidad Torcuato Di Tella
Escuela de Arquitectura y Estudios Urbanos
Tesis Proyectual 2014
Proyecto Buenos Aires
Dirección: Ciro Najle
Coordinación: Anna Font
Tutor: Nicolas D'Angelo
Alumno: Carolina Wundes

Este apartado, dividido en cuatro segmentos presenta, en primer instancia, tres tesis precedentes que abarcan temas de control y seguridad. Le siguen estudios previos en terminos de antropometría, ergonometría y encapsulamiento. Finalmente, volviendo al objeto de estudio, expone casos a lo largo de la ciudad de Buenos Aires así como también el proceso de fabricación más utilizado, concluyendo en una catalogación de las principales problematicas que presentan las cabinas de seguridad hoy en día, divididas en subgrupos; bloqueo de la visibilidad, deterioro, recursos improvisados y mal uso.

La representación de la urgencia de la seguridad personalizada, materializada en un cubículo. Las condiciones y formas de la tendencia de su utilización llevan a considerar a la cabina como improcedente. Esto se refuerza al observar casos particulares en los que hay ya un claro deterioro material, funcional y simbolico. La siguiente investigación se centra en ciertos aspectos de esta insuficiencia, aparentemente desconectados entre sí pero finalmente interrelacionados. En un principio se ahondará en las problemáticas de su principal usuario, el guardia de seguridad, realizando un análisis antropométrico y ergonométrico. El segundo aspecto a tratar es su forma estética, diseño, proporciones y materialidad, cuestionando su actual aspecto y teniendo en cuenta condiciones puntuales de su construcción. Finalmente se trata el efecto psicosocial que generan en la cultura, la naturaleza de su existir, su surgimiento, razón de ser y posicionamiento en el entorno. Es en este apartado donde la ciudad y los ciudadanos toman un rol protagonista, que deviene en el posicionamiento de las cabinas de seguridad y los usos que los habitantes de la ciudad les dan a estas. La relación entre estos tres aspectos busca evitar la segregación de estos elementos, cabinas de seguridad, de la práctica de la arquitectura.

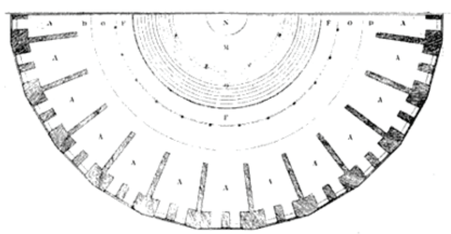



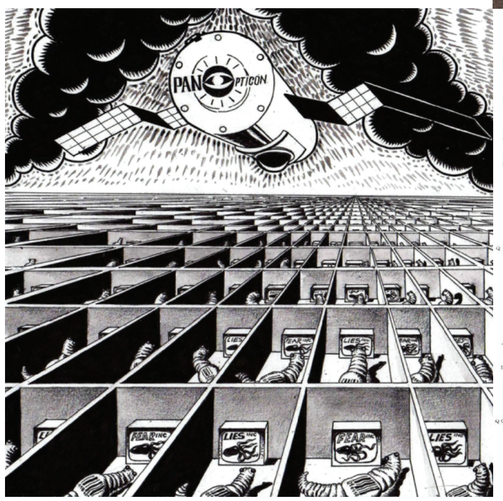

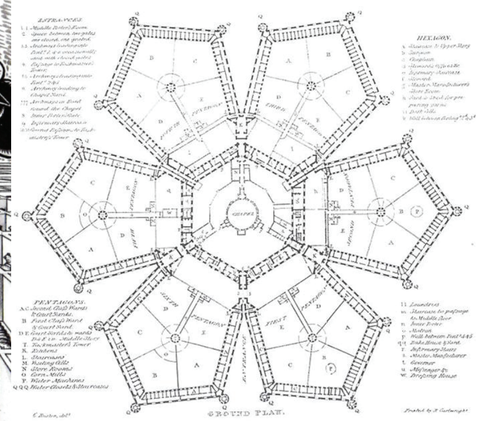

Tesis presedentes. Control. Fuente: Michel Foucault, *Panóptico*

Universidad Torcuato Di Tella
Escuela de Arquitectura y Estudios Urbanos
Tesis Proyectual 2014
Proyecto Buenos Aires
Dirección: Ciro Najle
Coordinación: Anna Font
Tutor: Nicolas D'Angelo
Alumno: Carolina Wundes
Cabinas de seguridad
MOSTRO
O como plegar el mito de la inseguridad sobre si mismo
Hipótesis

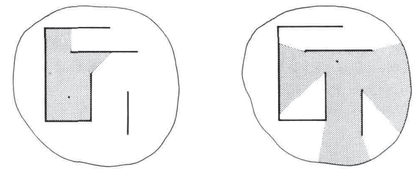

(a) (b)

Figure 3. Three isovists in D, as created by E.

Figure 2. An environment E in D.

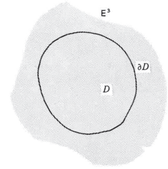

Figure 1. The region D in E^3.

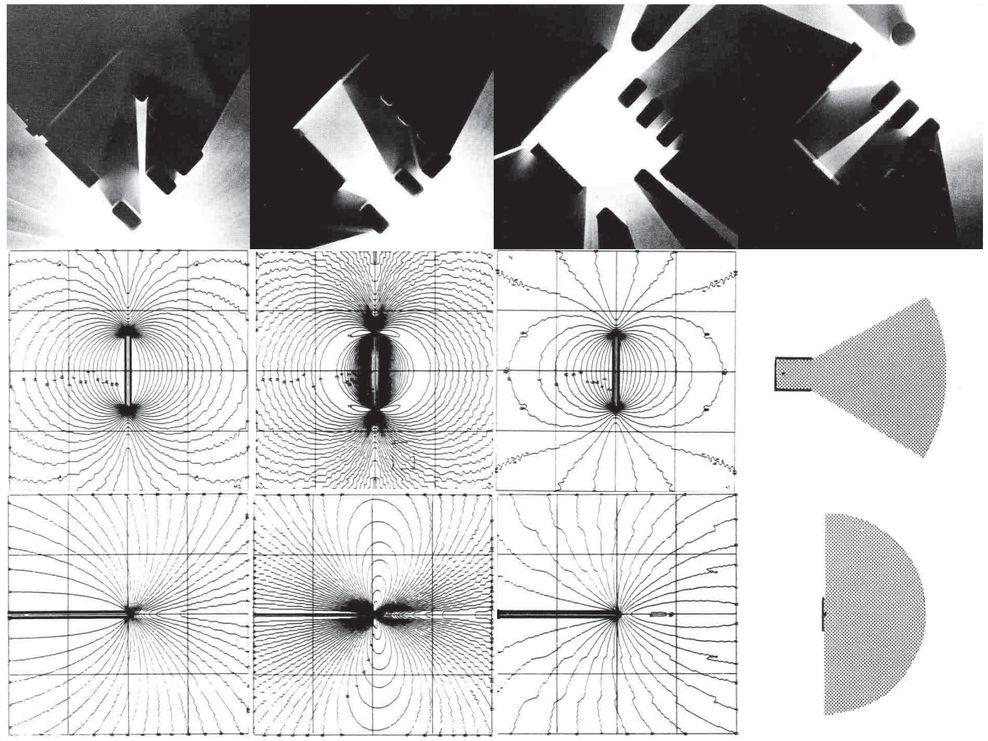

Tesis presedentes. Control. Fuente: Michael L. Benedikt, *To take hold of space: isovists and isovist fields,*1979



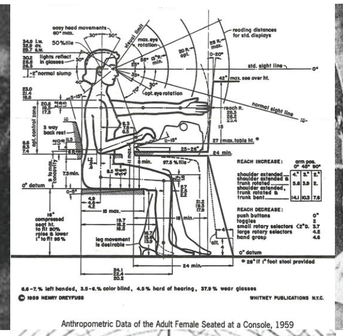

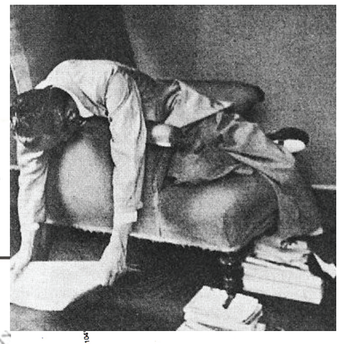

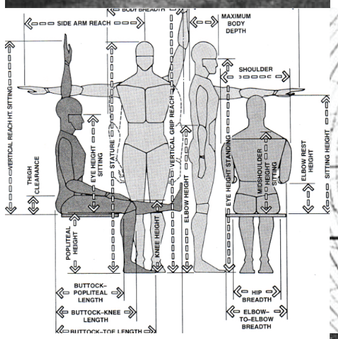

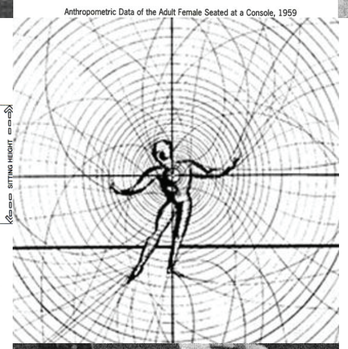

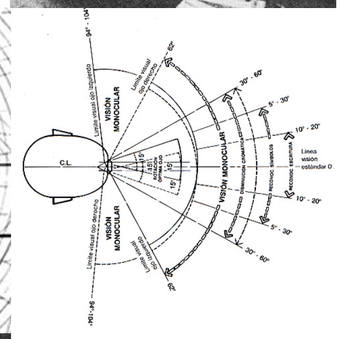





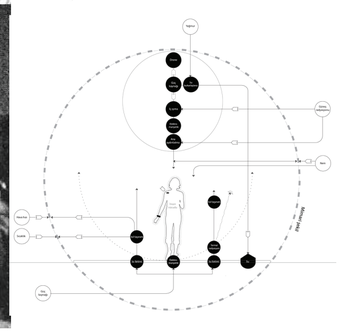

Estudios varios antropometría y ergonometría. Fuente: varios

Universidad Torcuato Di Tella
Escuela de Arquitectura y Estudios Urbanos
Tesis Proyectual 2014
Proyecto Buenos Aires
Dirección: Ciro Najle
Coordinación: Anna Font
Tutor: Nicolas D'Angelo
Alumno: Carolina Wundes
Cabinas de seguridad
MOSTRO
O como plegar el mito de la inseguridad sobre si mismo
Hipótesis





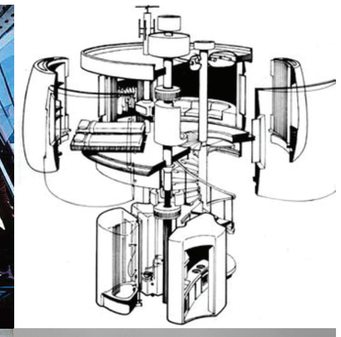



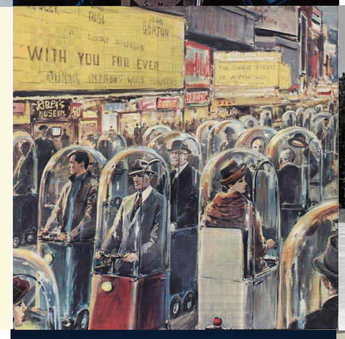



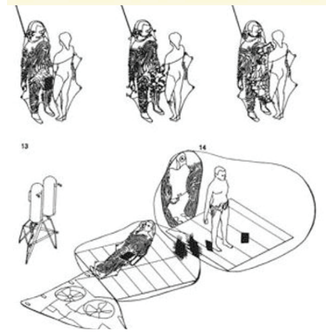





Estudios varios de encapsulamiento. Fuente: varios



Cabinas de seguridad en Buenos Aires. Fuente: ad hoc

Universidad Torcuato Di Tella
Escuela de Arquitectura y Estudios Urbanos
Tesis Proyectual 2014
Proyecto Buenos Aires
Dirección: Ciro Najle
Coordinación: Anna Font
Tutor: Nicolas D'Angelo
Alumno: Carolina Wundes
Cabinas de seguridad
MOSTRO
O como plegar el mito de la inseguridad sobre si mismo
Hipótesis



Proceso de fabricación más utilizado para construir las cabinas de seguridad de Buenos Aires. Fuente: ad hoc



Bloqueo de visibilidad en cabinas de seguridad. Fuente: ad hoc

Universidad Torcuato Di Tella
Escuela de Arquitectura y Estudios Urbanos
Tesis Proyectual 2014
Proyecto Buenos Aires
Dirección: Ciro Najle
Coordinación: Anna Font
Tutor: Nicolas D'Angelo
Alumno: Carolina Wundes
Cabinas de seguridad
MOSTRO
O como plegar el mito de la inseguridad sobre si mismo
Hipótesis



Deterioro de las cabinas de seguridad y sus partes. Fuente: ad hoc



Deterioro de las cabinas de seguridad y sus partes. Fuente: ad hoc

Universidad Torcuato Di Tella
Escuela de Arquitectura y Estudios Urbanos
Tesis Proyectual 2014
Proyecto Buenos Aires
Dirección: Ciro Najle
Coordinación: Anna Font
Tutor: Nicolas D'Angelo
Alumno: Carolina Wundes
Cabinas de seguridad
MOSTRO
O como plegar el mito de la inseguridad sobre si mismo
Hipótesis



Mal uso de las cabinas de seguridad y soluciones improvisadas. Fuente: ad hoc

CONCLUSIONES
La seguridad erroneamente representada

Universidad Torcuato Di Tella
Escuela de Arquitectura y Estudios Urbanos
Tesis Proyectual 2014
Proyecto Buenos Aires
Dirección: Ciro Najle
Coordinación: Anna Font
Tutor: Nicolas D'Angelo
Alumno: Carolina Wundes

Las aceras y quienes las usan no son receptores pasivos de seguridad o victimas sin esperanza de un peligro. Son los habitantes de las manzanas quienes deciden si colocar una garita en algún punto de sus aceras. Buscan intentar resolver el problema de la seguridad mediante el posicionamiento de este dispositivo.
La utilidad de las veredas y el uso que sus habitantes son factores cruciales en el desarrollo de la seguridad, y hablando de lo inmaterial, en la sensación de seguridad que estas proveen.

Tratar el tema de la sensación de seguridad es importante en primera instancia, casi tanto como lograr que esta sensación sea real. Habitantes que deciden colocar la cabina de seguridad cerca de sus hogares lo hacen, en muchos casos, a pesar de tener alarmas u otros dispositivos de vigilancia, buscan humanizar el problema de la seguridad.
A pesar del actual desarrollo avanzado de las tecnologías de seguridad, el humano deposita su confianza en alguien de su propia naturaleza.

Actualmente el estado de las garitas de seguridad lejos están de brindar una imagen de seguridad, su desuso y deterioro hacen que la fé en estos dispositivos vaya disminuyendo y esto se vea reflejado en el guardia, el cual debería de ser el portador de la confianza nombrada anteriormente.

En un plano más escéptico, debemos tomar a las visuales desde el exterior como componente inmaterial de estudio, el posicionamiento de la cabina de seguridad debe estar regido por estudios de ángulos de visión tanto de peatones así como también de usuarios de vehículos. Por otro lado, el vigilante debe de poder observar la mayor cantidad de entorno posible, parte de esto está influenciado por el posicionamiento y orientación de la cabina.
Por lo dicho, las cabinas de seguridad deberían estar cargadas de programas externos que se apropien del entorno y fortalezcan esta sensación de confianza y seguridad, mientras que deben evitar ser una obstrucción visual para los ciudadanos que transiten las calles y veredas pudiendo a la vez otorgar al vigilante el mayor ángulo de visión.

SISTEMA

Generador de cabinas a partir de un baricentro

Universidad Torcuato Di Tella
Escuela de Arquitectura y Estudios Urbanos
Tesis Proyectual 2014
Proyecto Buenos Aires
Dirección: Ciro Najle
Coordinación: Anna Font
Tutor: Nicolas D'Angelo
Alumno: Carolina Wundes

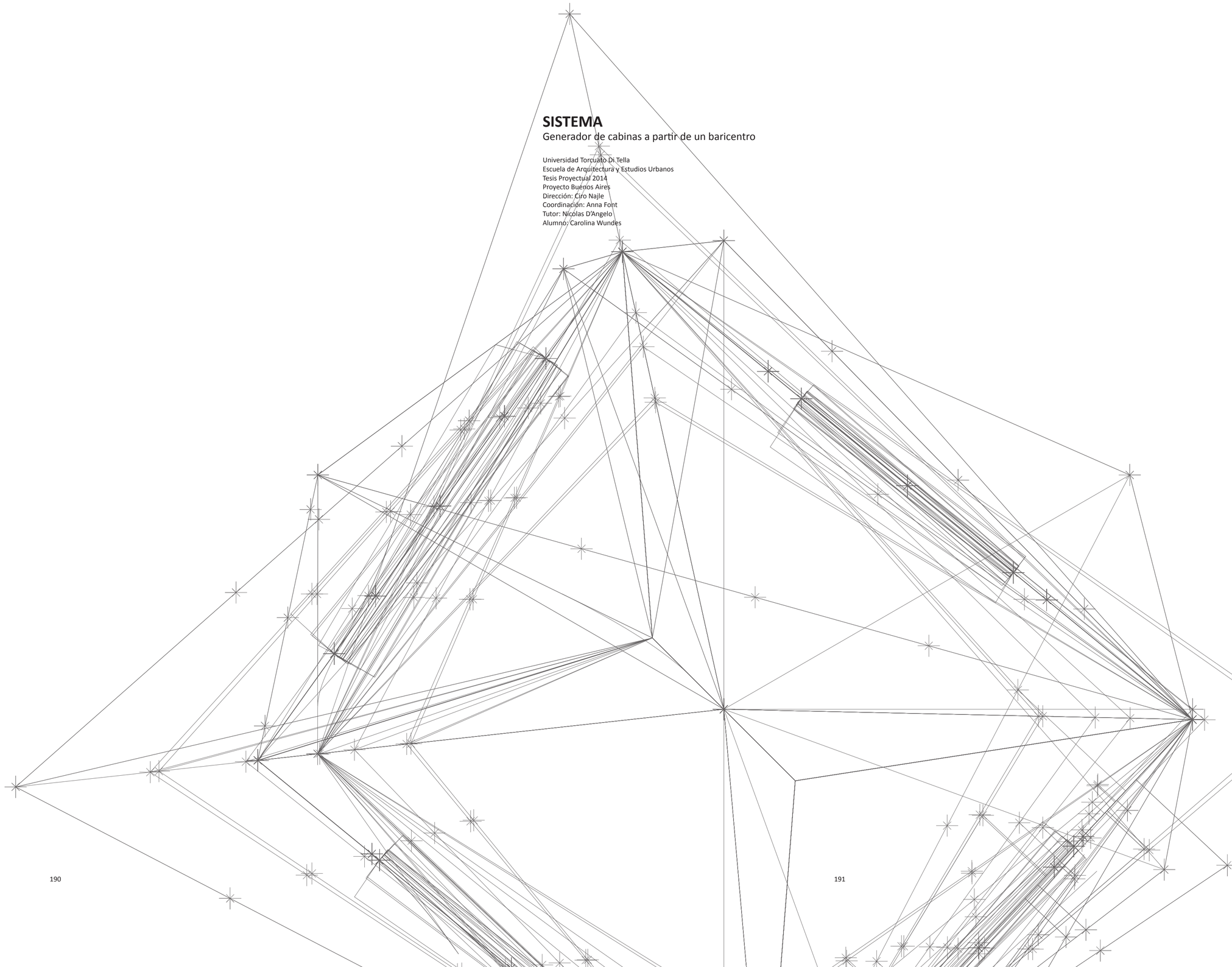

Sistema basado en variables extraidas de casos

INTRODUCCIÓN

Generación de cabinas a partir de un baricentro

Universidad Torcuato Di Tella
Escuela de Arquitectura y Estudios Urbanos
Tesis Proyectual 2014
Proyecto Buenos Aires
Dirección: Ciro Najle
Coordinación: Anna Font
Tutor: Nicolas D'Angelo
Alumno: Carolina Wundes

El habitáculo funciona como límite entre el adentro y el afuera, exterior e interior. Un límite puede ser imaginario así como también real. En esta sección se trata del límite real entre el interior de la cabina, refugio del guardia para con el exterior, partiendo del estudio centrifugo se genera una carcasa material.

El sistema planteado a continuación analiza las caracteristicas actuales de las cabinas de seguridad en cuanto a su morfología, conformando desde un baricentro la geometría de la cabina. En este baricentro es donde se genera un eje de proyección vertical de baricentros, el primero donde el vigilante apoya sus pies, el segundo donde termina el interior de la cabina y el intermedio es el plano medio de visión del vigilante. En relación a esto se realiza un análisis de tres posiciones en altura. En base a estas medidas proliferan desde el eje central de la cabina los puntos para así construir los vértices de la cabina y sus lados. Es en estos lados en donde se proyectan las aberturas; ingreso y ventanas. El sistema genera un interior, que por consecuencia produce un exterior, entre ambos existe un límite que los diferencia.

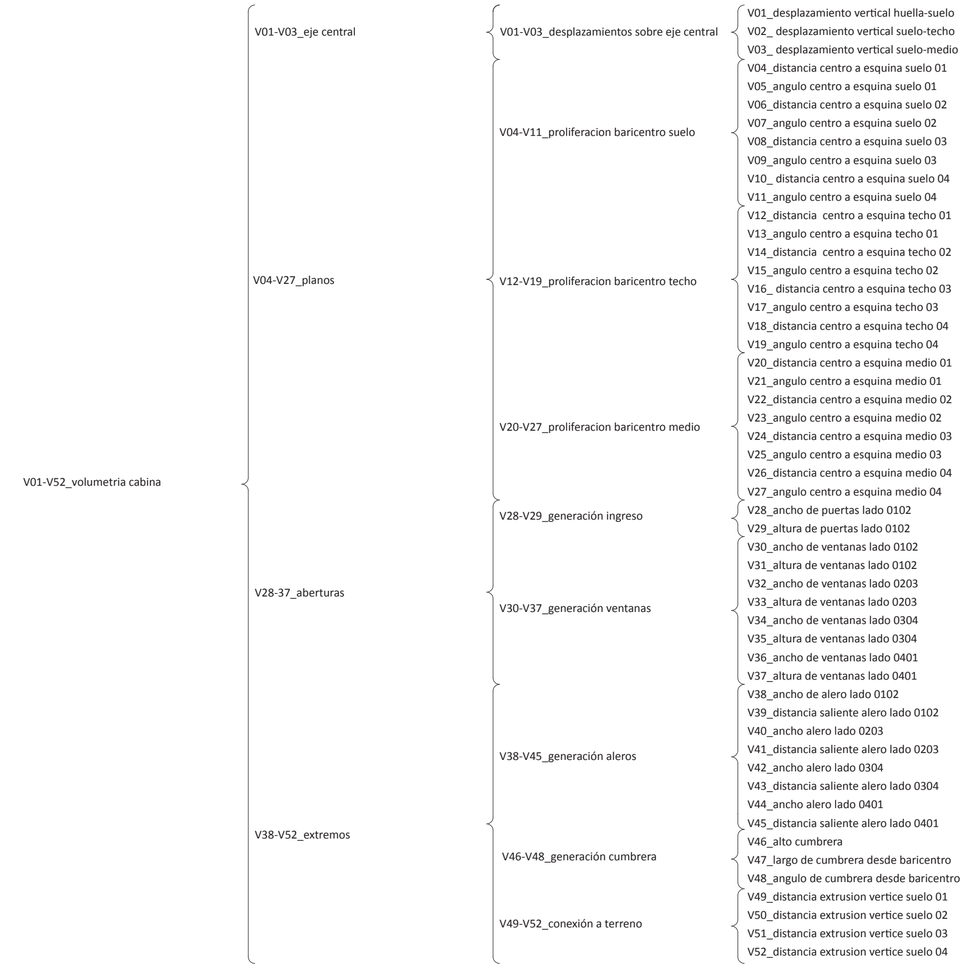

Variables: estructura

Sistema

Universidad Torcuato Di Tella
Escuela de Arquitectura y Estudios Urbanos
Tesis Proyectual 2014
Proyecto Buenos Aires
Dirección: Ciro Najle
Coordinación: Anna Font
Tutor: Nicolas D'Angelo
Alumno: Carolina Wundes
Cabinas de seguridad
MOSTRO
O como plegar el mito de la inseguridad sobre si mismo
Sistema

Determina la distancia de desplazamiento vertical del baricentro huella cabina a baricentro suelo interior de la cabina
Determina la distancia de desplazamiento vertical del baricentro suelo interior cabina a baricentro techo interior cabina
Determina la distancia de desplazamiento vertical del baricentro suelo interior cabina a baricentro eje horizontal medio ventanas
Determina la distancia de proliferacion del baricentro del plano suelo en esquina suelo 01
Determina el angulo de proliferacion del baricentro del plano suelo en esquina suelo 01
Determina la distancia de proliferacion del baricentro del plano suelo en esquina suelo 02
Determina el angulo de proliferacion del baricentro del plano suelo en esquina suelo 02
Determina la distancia de proliferacion del baricentro del plano suelo en esquina suelo 03
Determina el angulo de proliferacion del baricentro del plano suelo en esquina suelo 03
Determina la distancia de proliferacion del baricentro del plano suelo en esquina suelo 04
Determina el angulo de proliferacion del baricentro del plano suelo en esquina suelo 04 y genera el plano suelo
Determina la distancia de proliferacion del baricentro del plano techo en esquina techo 01
Determina el angulo de proliferacion del baricentro del plano techo en esquina techo 01
Determina la distancia de proliferacion del baricentro del plano techo en esquina techo 02
Determina el angulo de proliferacion del baricentro del plano techo en esquina techo 02
Determina la distancia de proliferacion del baricentro del plano techo en esquina techo 03
Determina el angulo de proliferacion del baricentro del plano techo en esquina techo 03
Determina la distancia de proliferacion del baricentro del plano techo en esquina techo 04
Determina el angulo de proliferacion del baricentro del plano techo en esquina suelo 04 y genera el plano techo
Determina la distancia de proliferacion del baricentro plano medio de ventanas en esquina plano medio ventanas 01
Determina el angulo de proliferacion del baricentro plano medio de ventanas en esquina plano medio ventanas 01
Determina la distancia de proliferacion del baricentro plano medio de ventanas en esquina plano medio ventanas 02
Determina el angulo de proliferacion del baricentro plano medio de ventanas en esquina plano medio ventanas 02
Determina la distancia de proliferacion del baricentro plano medio de ventanas en esquina plano medio ventanas 03
Determina el angulo de proliferacion del baricentro plano medio de ventanas en esquina plano medio ventanas 03
Determina la distancia de proliferacion del baricentro plano medio de ventanas en esquina plano medio ventanas 04
Determina el angulo de proliferacion del baricentro plano medio de ventanas en esquina plano medio ventanas 04 y genera el plano medio de ventanas
Determina el ancho de puertas desde el punto medio de lado del plano suelo entre esquinas 01-02
Determina el alto de puertas desde punto medio de lado del plano suelo entre esquinas 01-02 y genera ingreso
Determina el ancho de ventanas desde punto medio de lado del plano medio de ventanas entre esquinas 01-02
Determina el alto de ventanas desde punto medio de lado del plano medio de ventanas entre esquinas 01-02 y genera ventana en lado 01-02
Determina el ancho de ventanas desde punto medio de lado del plano medio de ventanas entre esquinas 02-03
Determina el alto de ventanas desde punto medio de lado del plano medio de ventanas entre esquinas 02-03 y genera ventana en lado 02-03
Determina el ancho de ventanas desde punto medio de lado del plano medio de ventanas entre esquinas 03-04
Determina el alto de ventanas desde punto medio de lado del plano medio de ventanas entre esquinas 03-04 y genera ventana en lado 03-04
Determina el ancho de ventanas desde punto medio de del plano medio de ventanas suelo entre esquinas 04-01
Determina el alto de ventanas desde punto medio de lado del plano medio de ventanas entre esquinas 04-01 y genera ventana en lado 04-01
Determina el ancho de alero desde punto medio lado del plano techo entre esquinas 01-02
Determina la distancia saliente de alero desde punto medio lado del plano techo entre esquinas 01-02 y genera alero desde punto medio lado del plano techo entre esquinas 01-02
Determina el ancho de alero desde punto medio lado del plano techo entre esquinas 02-03
Determina la distancia saliente de alero desde punto medio lado del plano techo entre esquinas 02-03 y genera alero desde punto medio lado del plano techo entre esquinas 02-03
Determina el ancho de alero desde punto medio lado del plano techo entre esquinas 03-04
Determina la distancia saliente de alero desde punto medio lado del plano techo entre esquinas 03-04 y genera alero desde punto medio lado del plano techo entre esquinas 03-04
Determina el ancho de alero desde punto medio lado del plano techo entre esquinas 04-01
Determina la distancia saliente de alero desde punto medio lado del plano techo entre esquinas 04-01 y genera alero desde punto medio lado del plano techo entre esquinas 04-01
Determina el alto del eje central de la cumbrera
Determina el largo de la cumbrera desde el baricentro
Determina el angulo de cumbrera desde baricentro y genera cumbrera
Determina la distancia de extrusion vertice del lado suelo 01
Determina la distancia de extrusion vertice del lado suelo 02
Determina la distancia de extrusion vertice del lado suelo 03
Determina la distancia de extrusion vertice del lado suelo 04 y genera conexion con el terreno

Variables: definición, restricción

Sistema

SECUENCIA DE CASOS

Generación de cabinas a partir de un baricentro

Universidad Torcuato Di Tella
Escuela de Arquitectura y Estudios Urbanos
Tesis Proyectual 2014
Proyecto Buenos Aires
Dirección: Ciro Najle
Coordinación: Anna Font
Tutor: Nicolas D'Angelo
Alumno: Carolina Wundes

Mediante el sistema generado en base al análisis de los ocho casos estudiados, se realiza una reconstrucción de las cabinas de seguridad. Visualizando la secuencia de casos analizados, se llegó a generar un conjunto de partes interrelacionadas. Partiendo de variables establecidas se encara el desarrollo de una cabina de seguridad constituida a partir de dos fuerzas funcionando conjuntamente en relación a un baricentro desde el cual se genera un límite conectando interior con exterior que permite la adaptación del objeto en la trama urbana. Se busca, con los resultados de tal análisis, especificar los componentes propios de una cabina de seguridad.

La siguiente secuencia de casos es la relevada in situ para luego poder ser comparada con la resultante del sistema generado.

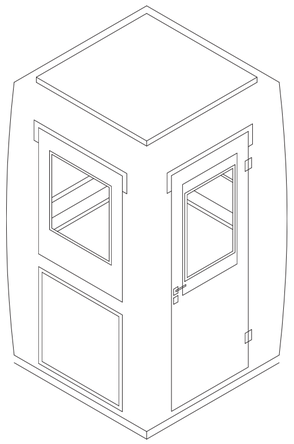

Caso 01:PRFV. Isometría. Escala: 1:25. Fuente: Relevamiento in-situ

Universidad Torcuato Di Tella
Escuela de Arquitectura y Estudios Urbanos
Tesis Proyectual 2014
Proyecto Buenos Aires
Dirección: Ciro Najle
Coordinación: Anna Font
Tutor: Nicolas D'Angelo
Alumno: Carolina Wundes
Cabinas de seguridad
MOSTRO
O como plegar el mito de la inseguridad sobre si mismo
Sistema

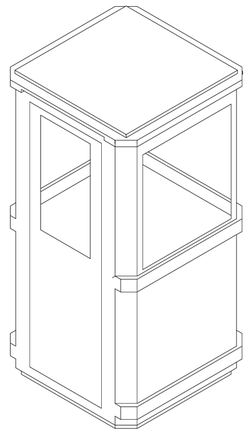

Caso 02:PRFV. Isometría. Escala: 1:25. Fuente: Relevamiento in-situ

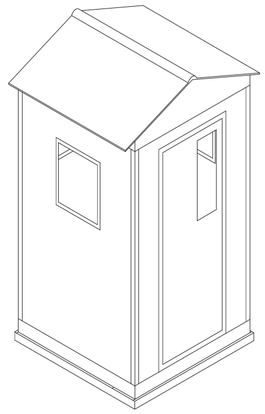

Caso 03: Madera. Isometría. Escala: 1:25. Fuente: Relevamiento in-situ

Universidad Torcuato Di Tella
Escuela de Arquitectura y Estudios Urbanos
Tesis Proyectual 2014
Proyecto Buenos Aires
Dirección: Ciro Najle
Coordinación: Anna Font
Tutor: Nicolas D'Angelo
Alumno: Carolina Wundes
Cabinas de seguridad
MOSTRO
O como plegar el mito de la inseguridad sobre si mismo
Sistema

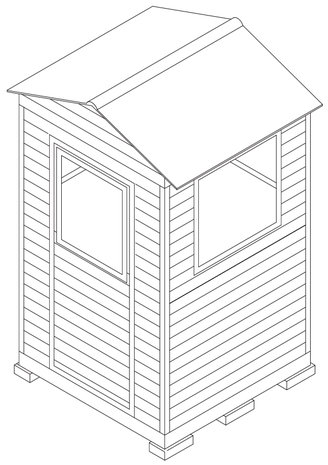

Caso 04: Madera Isometría. Escala: 1:25. Fuente: Relevamiento in-situ

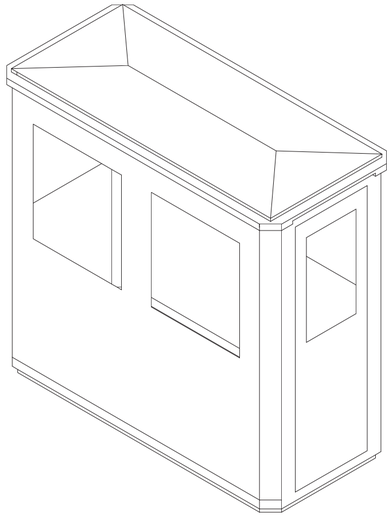

Caso 05: PRFV doble. Isometría. Escala: 1:25. Fuente: Relevamiento in-situ

Universidad Torcuato Di Tella
Escuela de Arquitectura y Estudios Urbanos
Tesis Proyectual 2014
Proyecto Buenos Aires
Dirección: Ciro Najle
Coordinación: Anna Font
Tutor: Nicolas D'Angelo
Alumno: Carolina Wundes
Cabinas de seguridad
MOSTRO
O como plegar el mito de la inseguridad sobre si mismo
Sistema

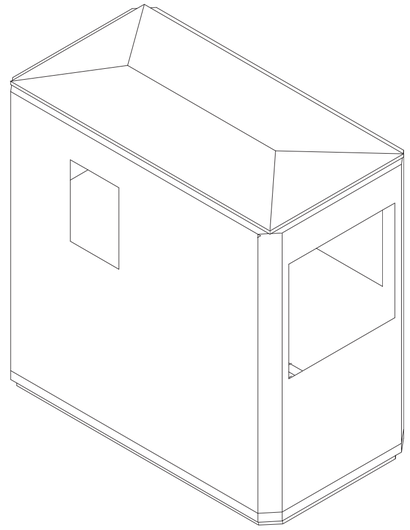

Caso 06: PRFV doble. Isometría. Escala: 1:25. Fuente: Relevamiento in-situ

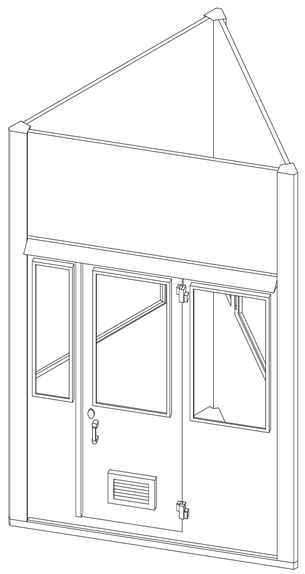

Caso 07: Metal. Isometría. Escala: 1:25. Fuente: Relevamiento in-situ

Universidad Torcuato Di Tella
Escuela de Arquitectura y Estudios Urbanos
Tesis Proyectual 2014
Proyecto Buenos Aires
Dirección: Ciro Najle
Coordinación: Anna Font
Tutor: Nicolas D'Angelo
Alumno: Carolina Wundes
Cabinas de seguridad
MOSTRO
O como plegar el mito de la inseguridad sobre si mismo
Sistema

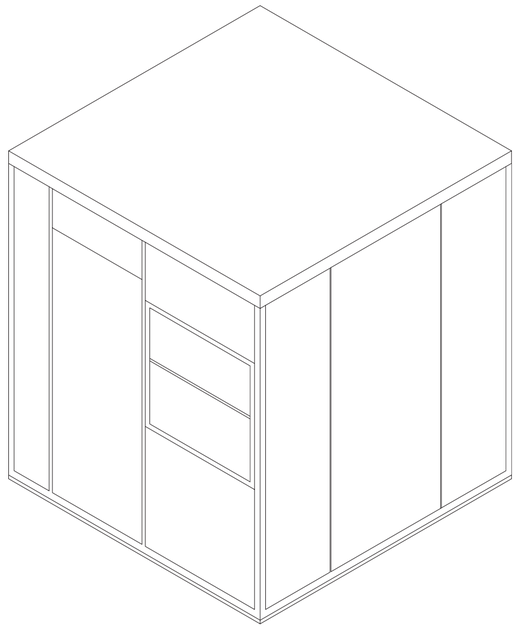

Caso 08: Metal. Isometría. Escala: 1:25. Fuente: Relevamiento in-situ

CONSTRUCCIÓN DE CASOS Y PRIMITIVO PROMEDIO

Generación de cabinas a partir de un baricentro

Universidad Torcuato Di Tella
Escuela de Arquitectura y Estudios Urbanos
Tesis Proyectual 2014
Proyecto Buenos Aires
Dirección: Ciro Najle
Coordinación: Anna Font
Tutor: Nicolas D'Angelo
Alumno: Carolina Wundes

A partir de las variables extraidas de los casos analizados,estos se reconstruyen partiendo desde un baricentro. Este es luego proyectado verticalmente generando un eje en el cual planos se generan, la definición de los vértices de estos planos esta dada por una proliferación de este baricentro en relación a su distancia y su ángulo. En estos planos se anexan las aberturas y por último se incluyen los extremos y la conexión al terreno.

A medida que cada variable es anexada al sistema la construcción va tomando forma y se pueden identificar los ocho casos estudiados y sus partes. A su vez se genera un promedio de los valores que presentan las variables resultando en la construcción de un primitivo.

Universidad Torcuato Di Tella
Escuela de Arquitectura y Estudios Urbanos
Tesis Proyectual 2014
Proyecto Buenos Aires
Dirección: Ciro Najle
Coordinación: Anna Font
Tutor: Nicolas D'Angelo
Alumno: Carolina Wundes
Cabinas de seguridad
MOSTRO
O como plegar el mito de la inseguridad sobre si mismo
Sistema

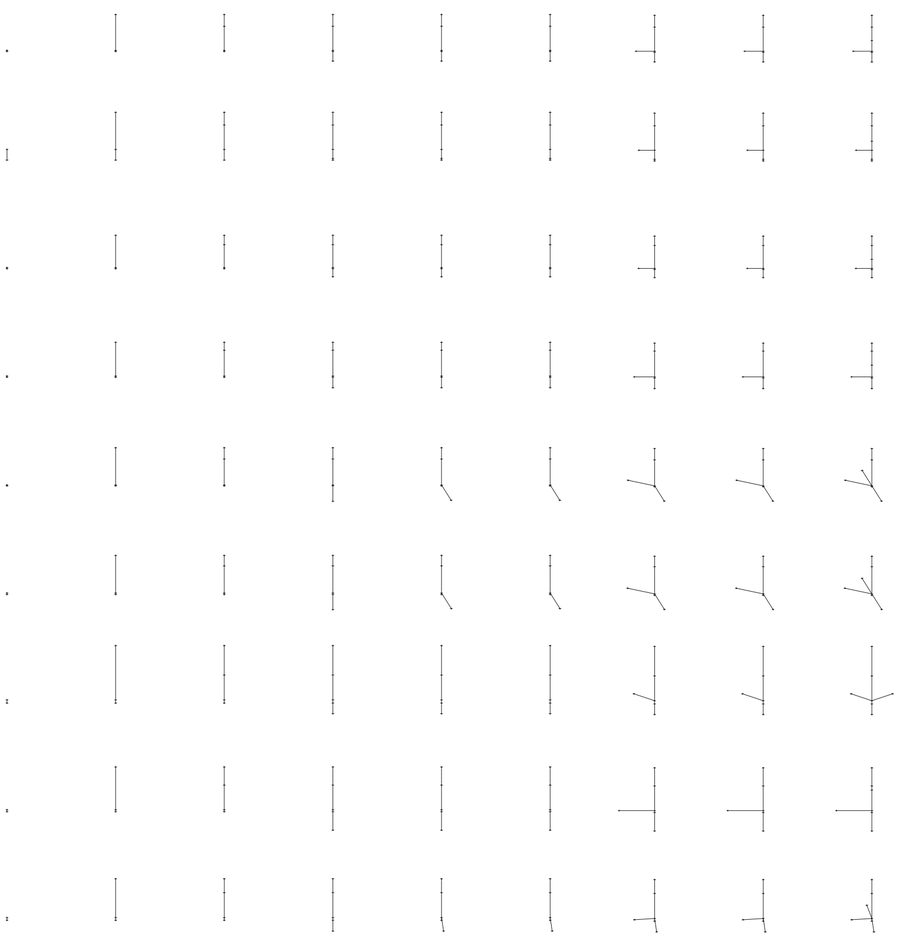

V01_desplazamiento vertical huella-suelo
V02_ desplazamiento vertical suelo-techo
V03_ desplazamiento vertical suelo-medio
V04_distancia centro a esquina suelo 01
V05_ángulo centro a esquina suelo 01
V06_distancia centro a esquina suelo 02
V07_ángulo centro a esquina suelo 02
V08_distancia centro a esquina suelo 03
V09_ángulo centro a esquina suelo 03

V01-V03_desplazamientos eje central
V04-V11_proliferación baricentro suelo
V04-V22_planos
V01 a V52_volumetría
Construcción de casos y primitivo promedio

Universidad Torcuato Di Tella
Escuela de Arquitectura y Estudios Urbanos
Tesis Proyectual 2014
Proyecto Buenos Aires
Dirección: Ciro Najle
Coordinación: Anna Font
Tutor: Nicolas D'Angelo
Alumno: Carolina Wundes
Cabinas de seguridad
MOSTRO
O como plegar el mito de la inseguridad sobre si mismo
Sistema

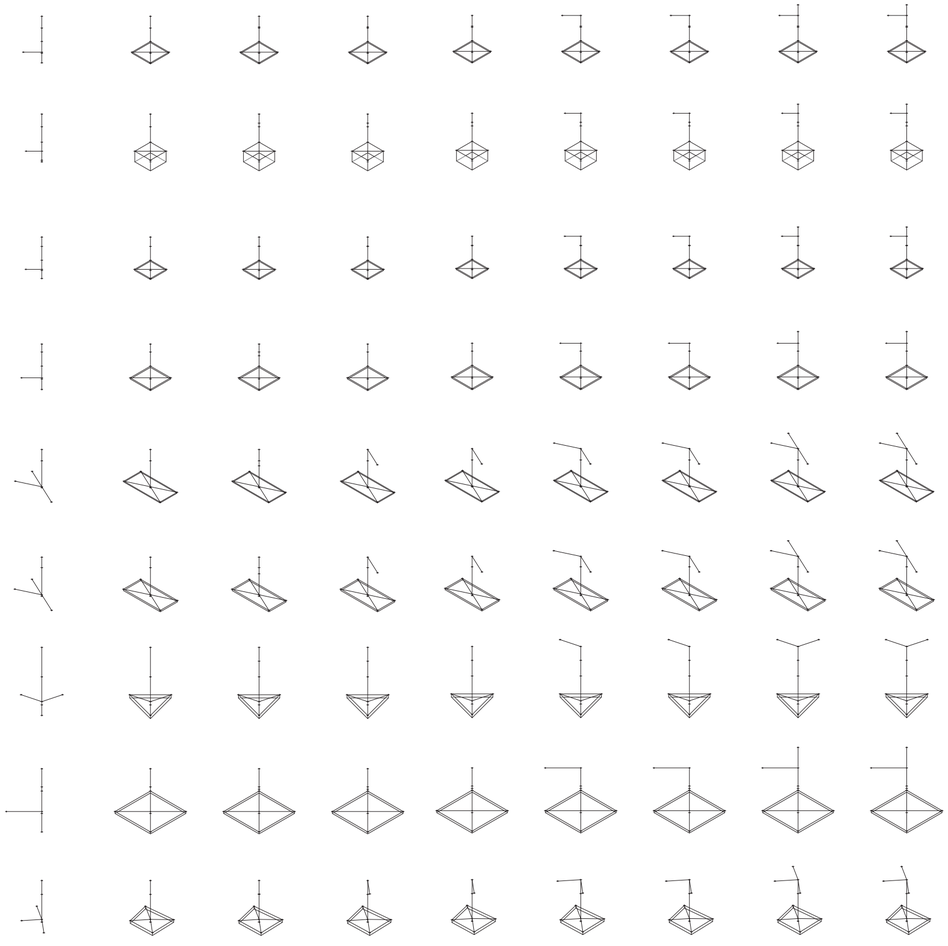

V10_ distancia centro a esquina suelo 04
V11_ángulo centro a esquina suelo 04
V12_distancia centro a esquina techo 01
V13_ángulo centro a esquina techo 01
V14_distancia centro a esquina techo 02
V15_ángulo centro a esquina techo 02
V16_ distancia centro a esquina techo 03
V17_ángulo centro a esquina techo 03
V18_distancia centro a esquina techo 04

V04-V11_proliferacion baricentro suelo
V12-V19_proliferación baricentro techo
V04-V22_planos
V01 a V52_volumetría
Construcción de casos y primitivo promedio

Universidad Torcuato Di Tella
Escuela de Arquitectura y Estudios Urbanos
Tesis Proyectual 2014
Proyecto Buenos Aires
Dirección: Ciro Najle
Coordinación: Anna Font
Tutor: Nicolas D'Angelo
Alumno: Carolina Wundes
Cabinas de seguridad
MOSTRO
O como plegar el mito de la inseguridad sobre si mismo
Sistema

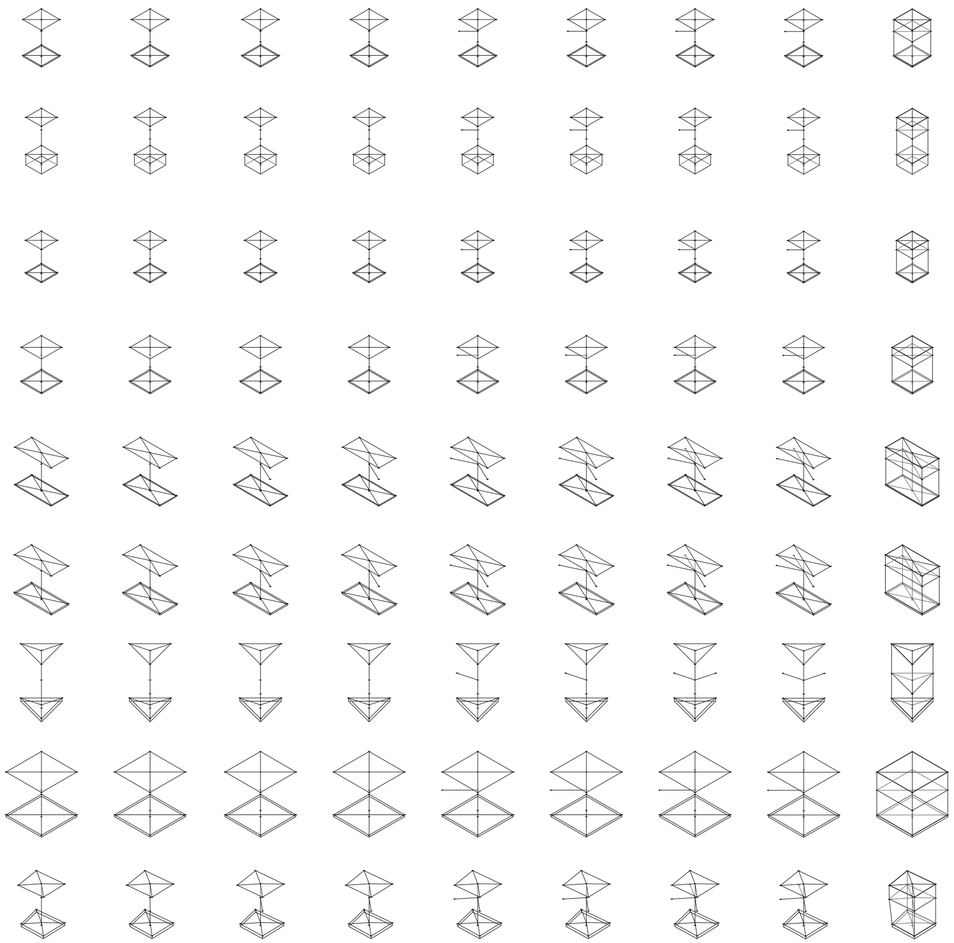

V19_ángulo centro a esquina techo 04 | V20_distancia centro a esquina medio 01 | V21_ángulo centro a esquina medio 01 | V22_distancia centro a esquina medio 02 | V23_ángulo centro a esquina medio 02 | V24_distancia centro a esquina medio 03 | V25_ángulo centro a esquina medio 03 | V26_distancia centro a esquina medio 04 | V27_ángulo centro a esquina medio 04

V20-V27_proliferación de baricentro plano medio
V04-V27_planos
V01 a V52_volumetría
Construcción de casos y primitivo promedio

Universidad Torcuato Di Tella
Escuela de Arquitectura y Estudios Urbanos
Tesis Proyectual 2014
Proyecto Buenos Aires
Dirección: Ciro Najle
Coordinación: Anna Font
Tutor: Nicolas D'Angelo
Alumno: Carolina Wundes
Cabinas de seguridad
MOSTRO
O como plegar el mito de la inseguridad sobre si mismo
Sistema

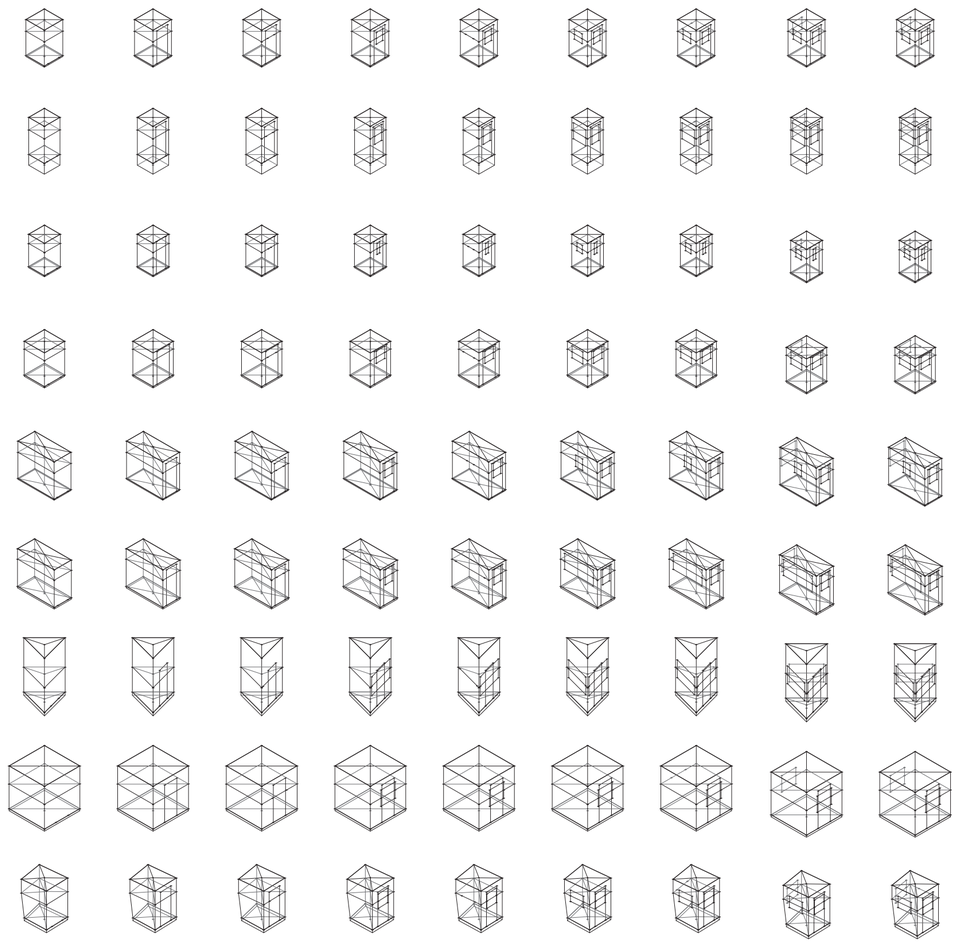

V28_ancho de puertas lado 0102 | V29_altura de puertas lado 0102 | V30_ancho de ventanas lado 0102 | V31_altura de ventanas lado 0102 | V32_ancho de ventanas lado 0203 | V33_altura de ventanas lado 0203 | V34_ancho de ventanas lado 0304 | V35_altura de ventanas lado 0304 | V36_ancho de ventanas lado 0401

V28-v29_ generación ingreso
V30-V37_generación ventanas
V28-V37_aberturas
V01 a V52_volumetría
Construcción de casos y primitivo promedio

Universidad Torcuato Di Tella
Escuela de Arquitectura y Estudios Urbanos
Tesis Proyectual 2014
Proyecto Buenos Aires
Dirección: Ciro Najle
Coordinación: Anna Font
Tutor: Nicolas D'Angelo
Alumno: Carolina Wundes
Cabinas de seguridad
MOSTRO
O como plegar el mito de la inseguridad sobre si mismo
Sistema

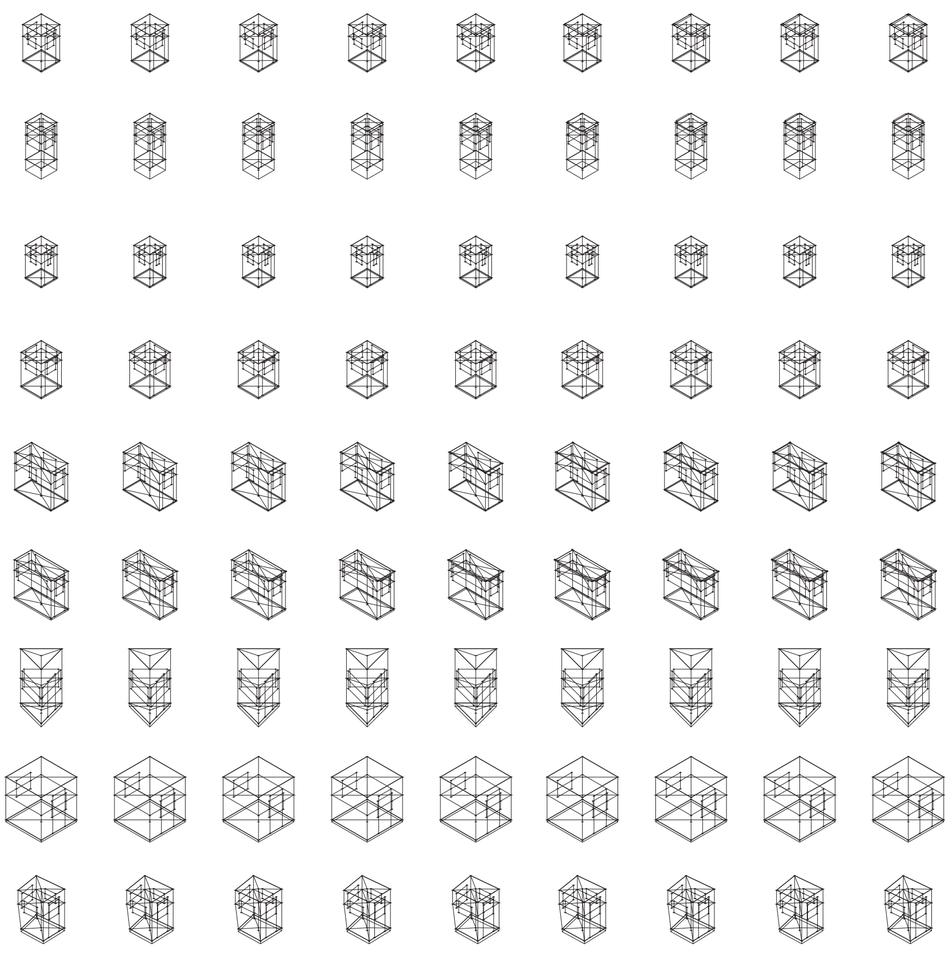

V37_altura de ventanas lado 0401
V38_ancho de alero lado 0102
V39_distancia saliente alero lado 0102
V40_ancho alero lado 0203
V41_distancia saliente alero lado 0203
V42_ancho alero lado 0304
V43_distancia saliente de alero lado 0304
V44_ancho alero lado 0401
V45_distancia saliente de alero lado 0401

V38-V45_generación aleros
V38-V52_extremos
V01 a V52_volumetría
Construcción de casos y primitivo promedio

Universidad Torcuato Di Tella
Escuela de Arquitectura y Estudios Urbanos
Tesis Proyectual 2014
Proyecto Buenos Aires
Dirección: Ciro Najle
Coordinación: Anna Font
Tutor: Nicolas D'Angelo
Alumno: Carolina Wundes
Cabinas de seguridad
MOSTRO
O como plegar el mito de la inseguridad sobre si mismo
Sistema

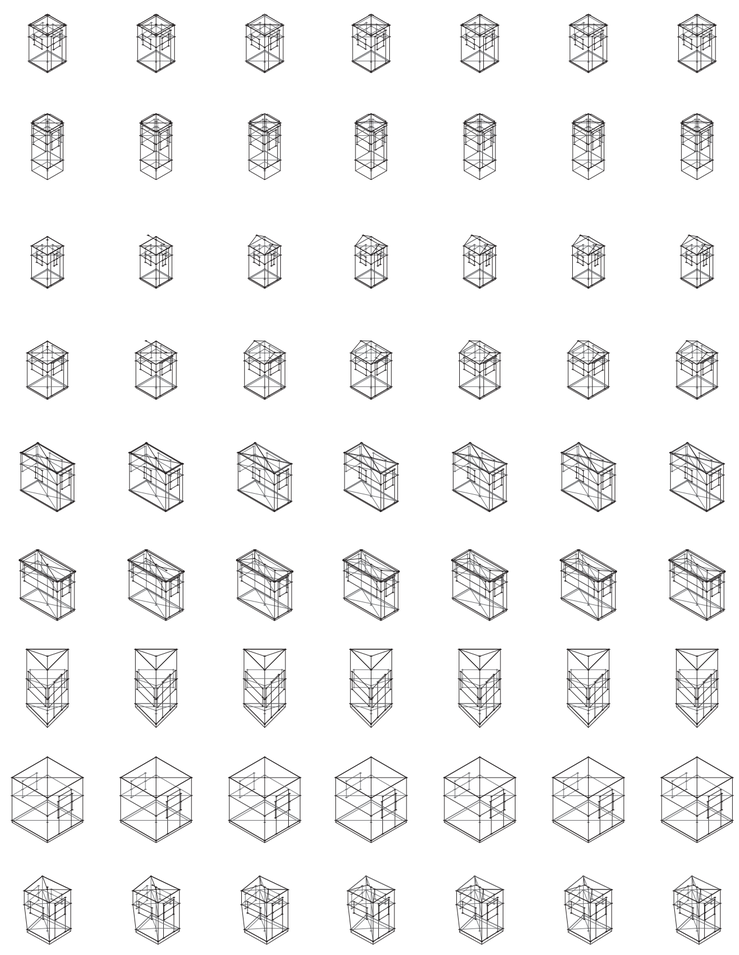

V46_alto cumbrera
V47_largo de cumbrera desde baricentro
V48_angulo de cumbrera desde baricentro
V49_distancia de extrusion vertice suelo 01
V50_distancia de extrusion vertice suelo 02
V51_distancia de extrusion vertice suelo 03
V52_distancia de extrusion vertice suelo 04

V46-V48_generacion cumbrera
V38-V52_extremos
V01 a V52_volumetría
Construcción de casos y primitivo promedio

V49-V52_generacion cumbrera

SECUENCIA DE CASOS SEGÚN CONSTRUCCIÓN DE CASOS Y PRIMITIVO PROMEDIO

Generación de cabinas a partir de un baricentro

Universidad Torcuato Di Tella
Escuela de Arquitectura y Estudios Urbanos
Tesis Proyectual 2014
Proyecto Buenos Aires
Dirección: Ciro Najle
Coordinación: Anna Font
Tutor: Nicolas D'Angelo
Alumno: Carolina Wundes

El sistema generado permite reconstruir los casos analizados en base a sus caracteristicas prominentes y relevantes para el estudio de la tipología. Se dejan de lado variables para poder analizar la tipología como conjunto, permitiendo asi focalizar en las diferencias sustanciales y las cuales generan un cambio en la repercusión y el uso del objeto en si.

A continuación se presentan los ocho casos reconstruídos por el sistema.

Se divide la construcción en lineas virtuales y lineas reales. Las primeras son las que generan los planos y vertices del cuerpo de la cabina mientras que las segundas son las que conforman la cabina materialmente.

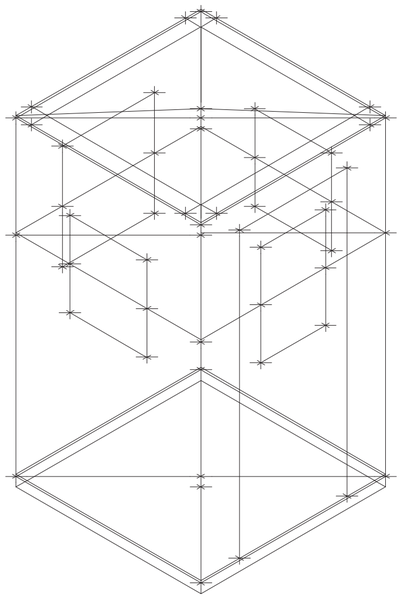

Caso 01:PRFV. Isometría. Escala: 1:25. Fuente: Sistema

Sistema

Universidad Torcuato Di Tella
Escuela de Arquitectura y Estudios Urbanos
Tesis Proyectual 2014
Proyecto Buenos Aires
Dirección: Ciro Najle
Coordinación: Anna Font
Tutor: Nicolas D'Angelo
Alumno: Carolina Wundes
Cabinas de seguridad
MOSTRO
O como plegar el mito de la inseguridad sobre si mismo
Sistema

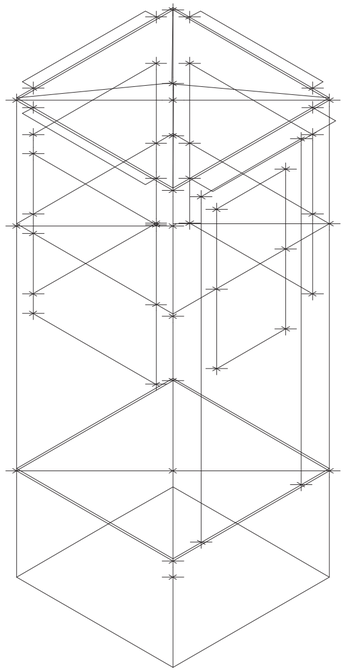

Caso 02:PRFV. Isometría. Escala: 1:25. Fuente: Sistema

Sistema

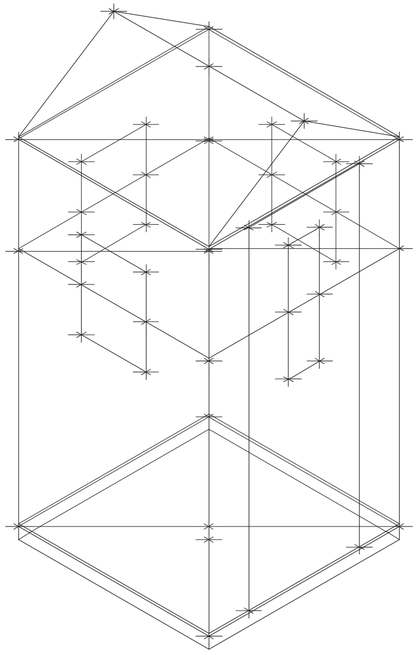

Caso 03: Madera. Isometría. Escala: 1:25. Fuente: Sistema

Universidad Torcuato Di Tella
Escuela de Arquitectura y Estudios Urbanos
Tesis Proyectual 2014
Proyecto Buenos Aires
Dirección: Ciro Najle
Coordinación: Anna Font
Tutor: Nicolas D'Angelo
Alumno: Carolina Wundes
Cabinas de seguridad
MOSTRO
O como plegar el mito de la inseguridad sobre si mismo
Sistema

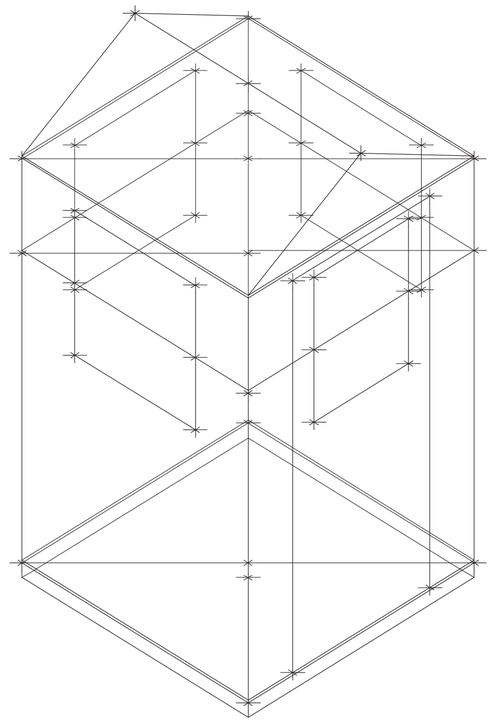

Caso 04: Madera Isometría. Escala: 1:25. Fuente: Sistema

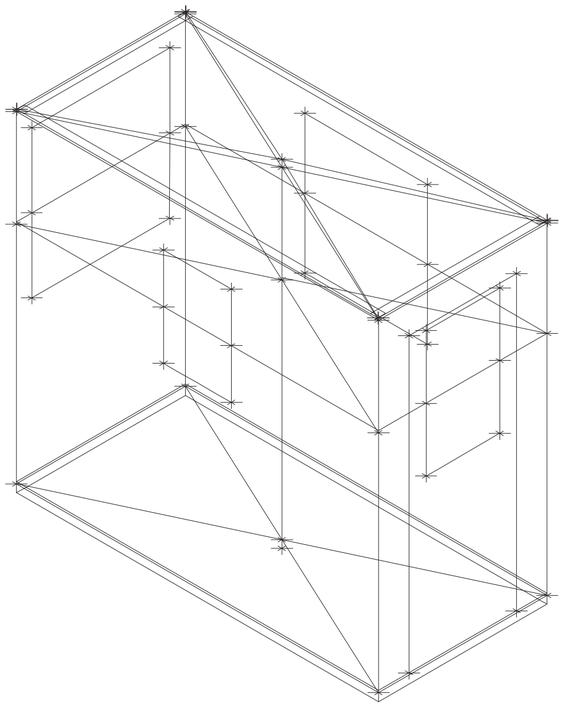

Caso 05: PRFV doble. Isometría. Escala: 1:25. Fuente: Sistema

Universidad Torcuato Di Tella
Escuela de Arquitectura y Estudios Urbanos
Tesis Proyectual 2014
Proyecto Buenos Aires
Dirección: Ciro Najle
Coordinación: Anna Font
Tutor: Nicolas D'Angelo
Alumno: Carolina Wundes
Cabinas de seguridad
MOSTRO
O como plegar el mito de la inseguridad sobre si mismo
Sistema

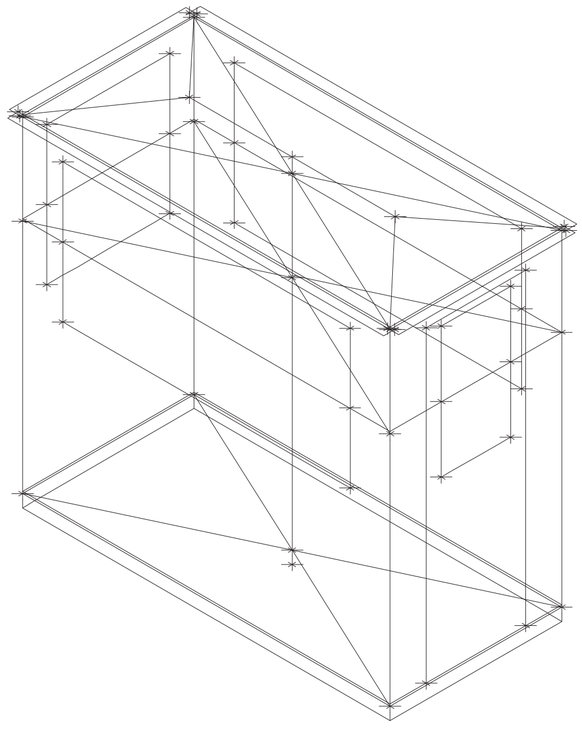

Caso 06: PRFV doble. Isometría. Escala: 1:25. Fuente: Sistema

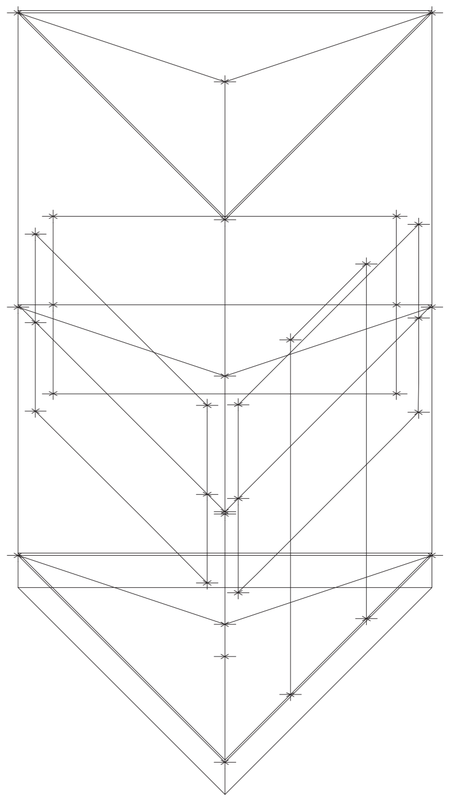

Caso 07: Metal. Isometría. Escala: 1:25. Fuente: Sistema

Universidad Torcuato Di Tella
Escuela de Arquitectura y Estudios Urbanos
Tesis Proyectual 2014
Proyecto Buenos Aires
Dirección: Ciro Najle
Coordinación: Anna Font
Tutor: Nicolas D'Angelo
Alumno: Carolina Wundes
Cabinas de seguridad
MOSTRO
O como plegar el mito de la inseguridad sobre si mismo
Sistema

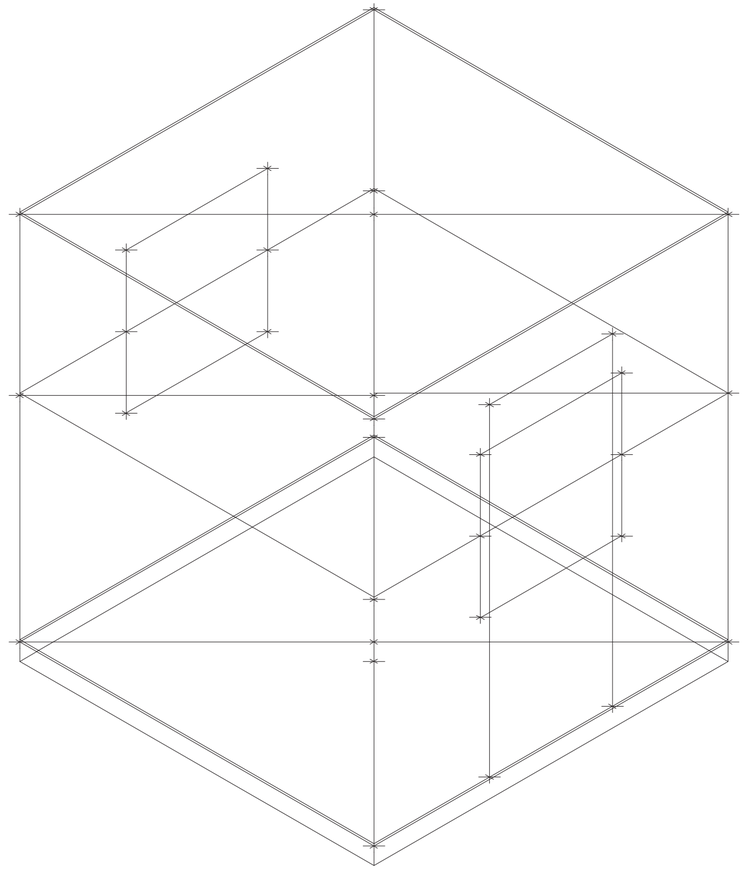

Caso 08: Metal. Isometría. Escala: 1:25. Fuente: Sistema

PRIMITIVO PROMEDIO

Generación de cabinas a partir de un baricentro

Universidad Torcuato Di Tella
Escuela de Arquitectura y Estudios Urbanos
Tesis Proyectual 2014
Proyecto Buenos Aires
Dirección: Ciro Najle
Coordinación: Anna Font
Tutor: Nicolas D'Angelo
Alumno: Carolina Wundes

A partir de los ocho casos analizados, las variables dan como resultado una cabina promedio. En cuanto a dimensiones generales se puede apreciar una media entre la cabina de menor dimensión y la de mayor. Debido a que el sistema esta planteado en base a direcciones y distnacias a partir de un baricentro es que se puede apreciar una sutil deformación en uno de los lados.

Se utilizara este primitivo para analizar el comportamiento de las variables independientemente unas de otras y su repercusión en el cuerpo promedo generado por ellas.

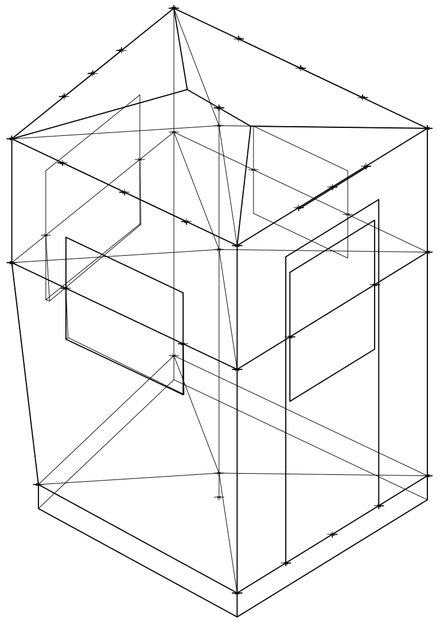

Primitivo promedio. Isometría. Escala: 1:25

Universidad Torcuato Di Tella
Escuela de Arquitectura y Estudios Urbanos
Tesis Proyectual 2014
Proyecto Buenos Aires
Dirección: Ciro Najle
Coordinación: Anna Font
Tutor: Nicolas D'Angelo
Alumno: Carolina Wundes
Cabinas de seguridad
MOSTRO
O como plegar el mito de la inseguridad sobre si mismo
Sistema

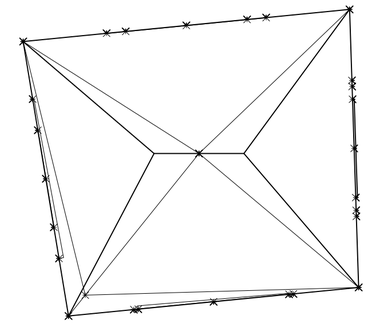

Primitivo promedio. Planta. Escala: 1:25

VARIABILIDAD DEL PRIMITIVO PROMEDIO SEGÚN LOS CASOS

Generación de cabinas a partir de un baricentro

Universidad Torcuato Di Tella
Escuela de Arquitectura y Estudios Urbanos
Tesis Proyectual 2014
Proyecto Buenos Aires
Dirección: Ciro Najle
Coordinación: Anna Font
Tutor: Nicolas D'Angelo
Alumno: Carolina Wundes

Para analizar las variables y su funcionamiento se utiliza el primitivo promedio obtenido. Sobre este primitivo promedio se aplican los valores tomados de cada uno de los casos de forma independiente.

Por columna se trabaja cada variable mientras que por fila se analiza del caso 01 al caso 08 cada una de estas variables, completamente independientes entre si.

Universidad Torcuato Di Tella
Escuela de Arquitectura y Estudios Urbanos
Tesis Proyectual 2014
Proyecto Buenos Aires
Dirección: Ciro Najle
Coordinación: Anna Font
Tutor: Nicolas D'Angelo
Alumno: Carolina Wundes
Cabinas de seguridad
MOSTRO
O como plegar el mito de la inseguridad sobre si mismo
Sistema

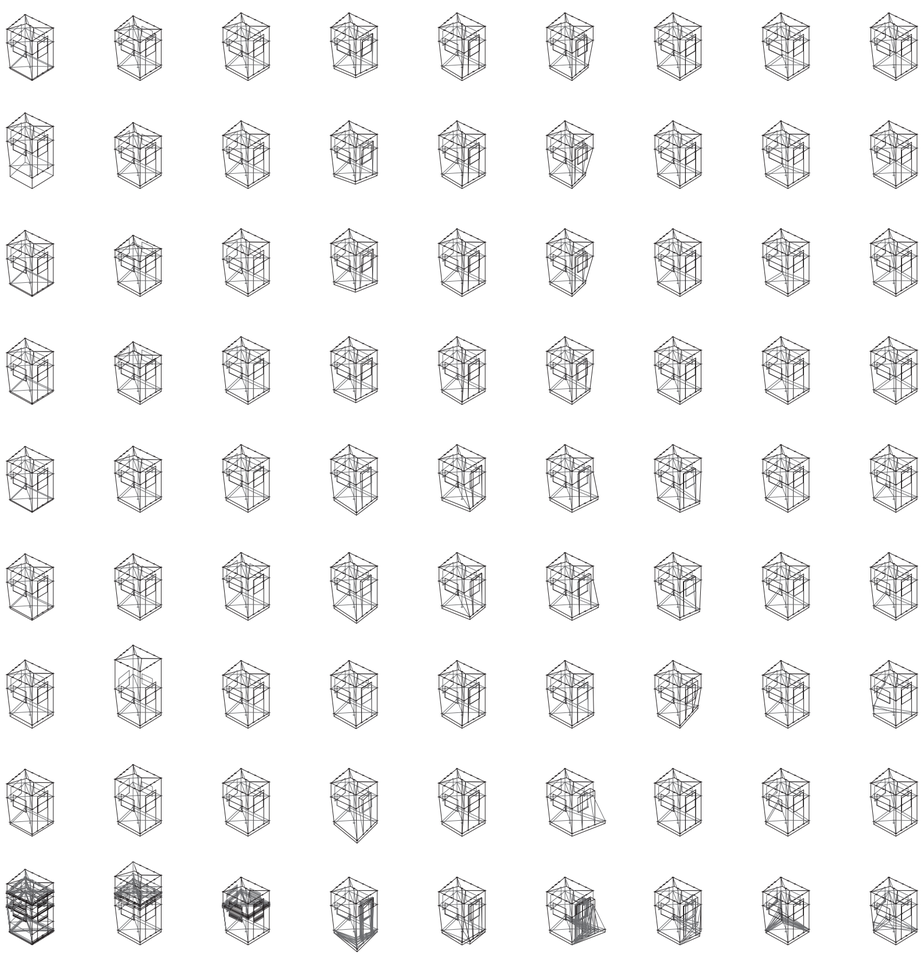

V01_desplazamiento vertical huella-suelo
V02_ desplazamiento vertical suelo-techo
V03_ desplazamiento vertical suelo-medio
V04_distancia centro a esquina suelo 01
V05_ángulo centro a esquina suelo 01
V06_distancia centro a esquina suelo 02
V07_ángulo centro a esquina suelo 02
V08_distancia centro a esquina suelo 03
V09_ángulo centro a esquina suelo 03

V01-V03_desplazamientos eje central
V04-V11_proliferación baricentro suelo
V04-V22_planos
V01 a V52_volumetría
Variabilidad del primitivo promedio según casos

Universidad Torcuato Di Tella
Escuela de Arquitectura y Estudios Urbanos
Tesis Proyectual 2014
Proyecto Buenos Aires
Dirección: Ciro Najle
Coordinación: Anna Font
Tutor: Nicolas D'Angelo
Alumno: Carolina Wundes
Cabinas de seguridad
MOSTRO
O como plegar el mito de la inseguridad sobre si mismo
Sistema

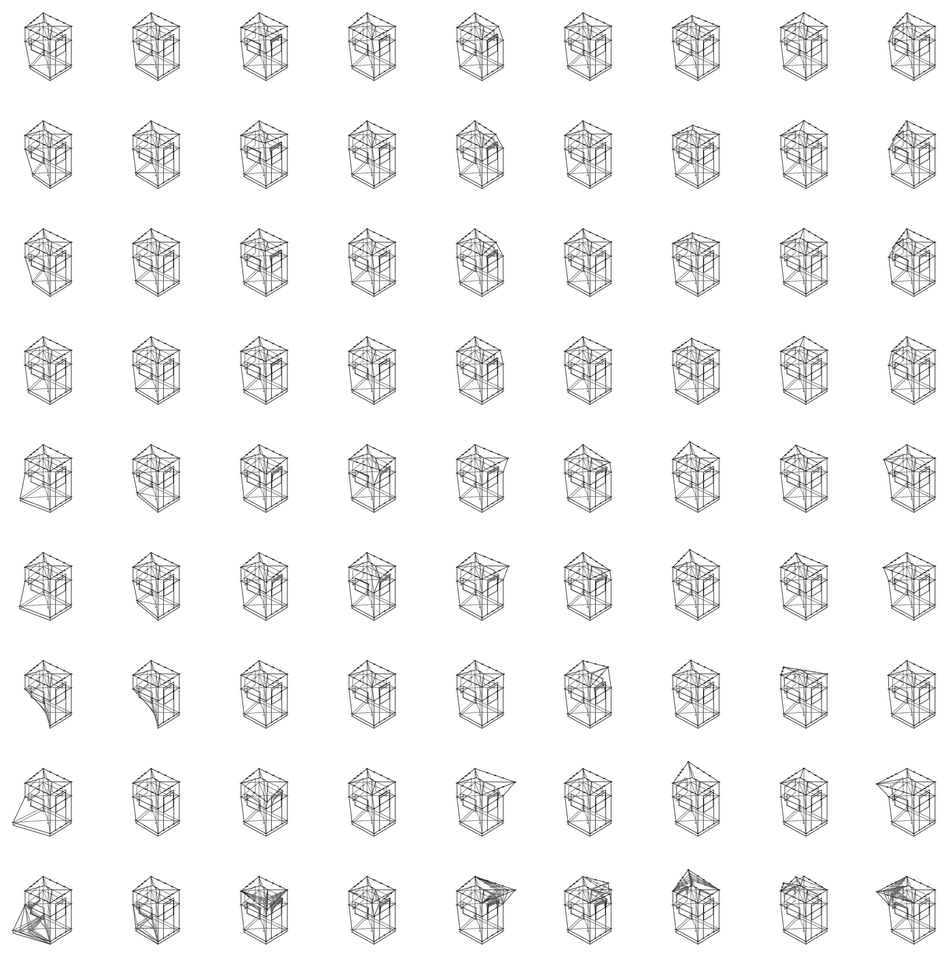

V10_ distancia centro a esquina suelo 04
V11_ángulo centro a esquina suelo 04
V12_distancia centro a esquina techo 01
V13_ángulo centro a esquina techo 01
V14_distancia centro a esquina techo 02
V15_ángulo centro a esquina techo 02
V16_ distancia centro a esquina techo 03
V17_ángulo centro a esquina techo 03
V18_distancia centro a esquina techo 04

V04-V11_proliferacion baricentro suelo
V12-V19_proliferación baricentro techo
V04-V22_planos
V01 a V52_volumetría
Variabilidad del primitivo promedio según casos

Universidad Torcuato Di Tella
Escuela de Arquitectura y Estudios Urbanos
Tesis Proyectual 2014
Proyecto Buenos Aires
Dirección: Ciro Najle
Coordinación: Anna Font
Tutor: Nicolas D'Angelo
Alumno: Carolina Wundes
Cabinas de seguridad
MOSTRO
O como plegar el mito de la inseguridad sobre si mismo
Sistema

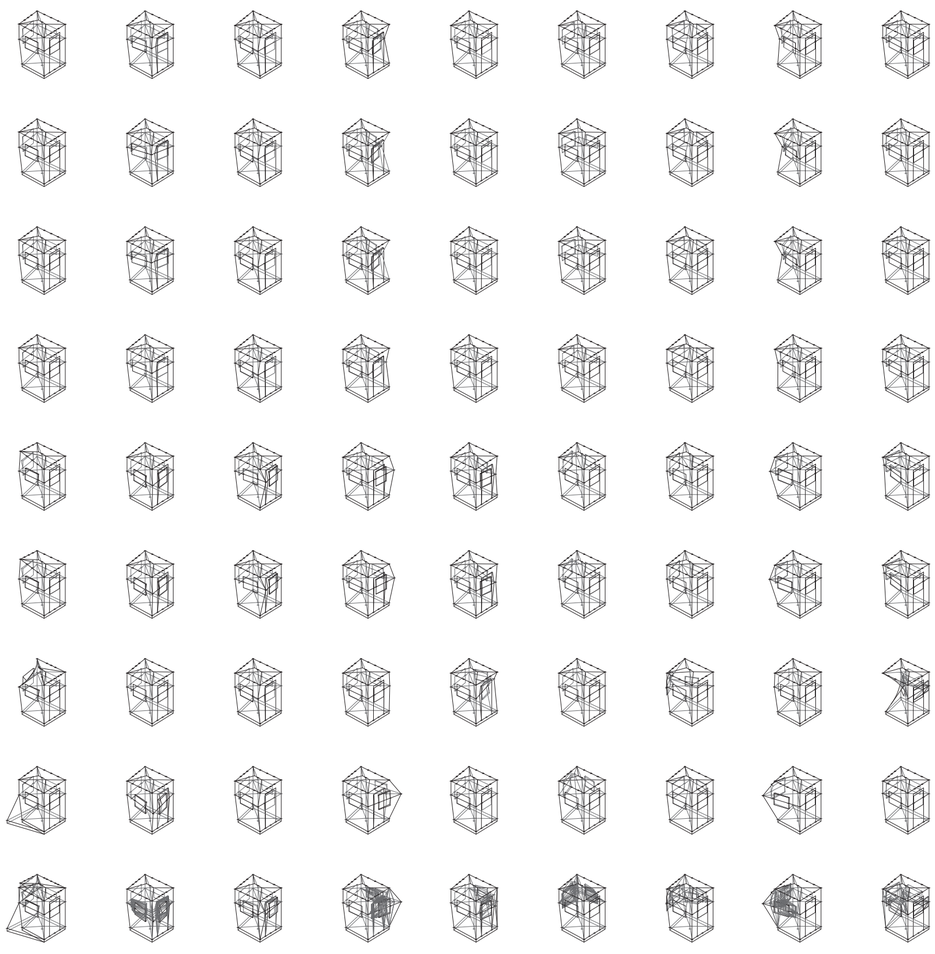

V19_ángulo centro a esquina techo 04 | V20_distancia centro a esquina medio 01 | V21_ángulo centro a esquina medio 01 | V22_distancia centro a esquina medio 02 | V23_ángulo centro a esquina medio 02 | V24_distancia centro a esquina medio 03 | V25_ángulo centro a esquina medio 03 | V26_distancia centro a esquina medio 04 | V27_ángulo centro a esquina medio 04

V20-V27_proliferación de baricentro plano medio
V04-V27_planos
V01 a V52_volumetría
Variabilidad del primitivo promedio según casos

Universidad Torcuato Di Tella
Escuela de Arquitectura y Estudios Urbanos
Tesis Proyectual 2014
Proyecto Buenos Aires
Dirección: Ciro Najle
Coordinación: Anna Font
Tutor: Nicolas D'Angelo
Alumno: Carolina Wundes
Cabinas de seguridad
MOSTRO
O como plegar el mito de la inseguridad sobre si mismo
Sistema

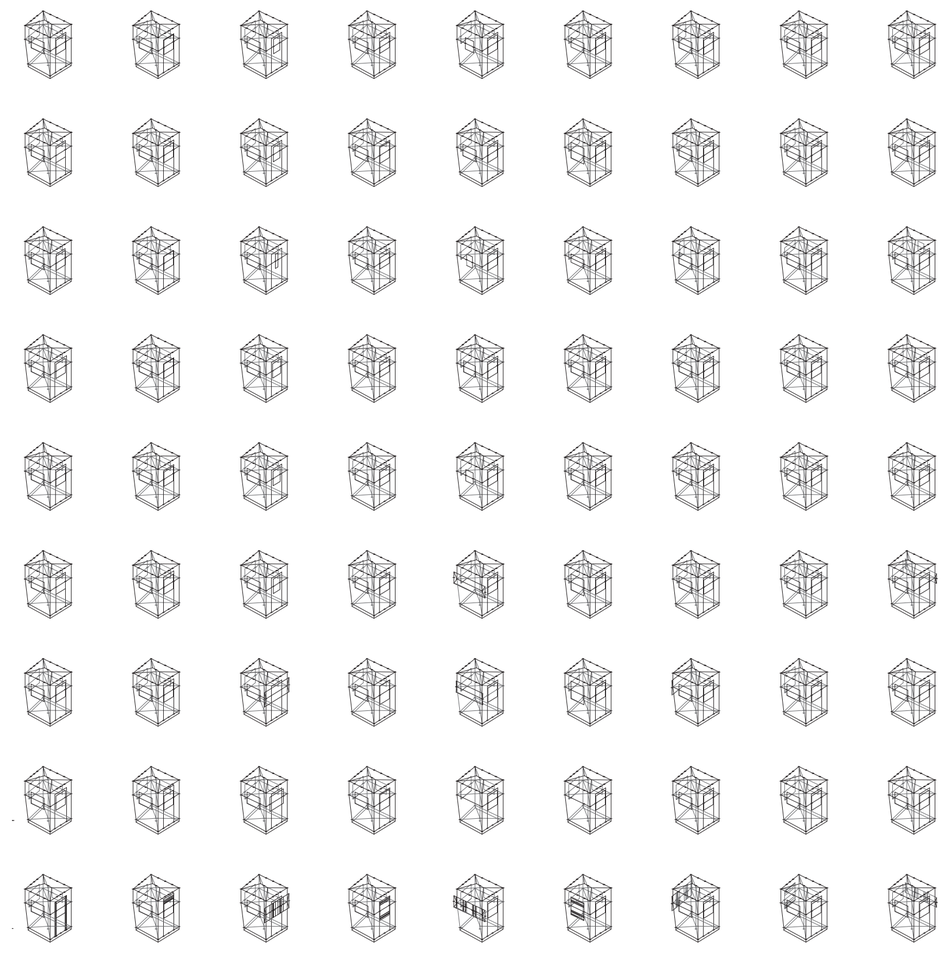

V28_ancho de puertas lado 0102 | V29_altura de puertas lado 0102 | V30_ancho de ventanas lado 0102 | V31_altura de ventanas lado 0102 | V32_ancho de ventanas lado 0203 | V33_altura de ventanas lado 0203 | V34_ancho de ventanas lado 0304 | V35_altura de ventanas lado 0304 | V36_ancho de ventanas lado 0401

V28-v29_ generación ingreso
V30-V37_generación ventanas
V28-V37_aberturas
V01 a V52_volumetría
Variabilidad del primitivo promedio según casos

Universidad Torcuato Di Tella
Escuela de Arquitectura y Estudios Urbanos
Tesis Proyectual 2014
Proyecto Buenos Aires
Dirección: Ciro Najle
Coordinación: Anna Font
Tutor: Nicolas D'Angelo
Alumno: Carolina Wundes
Cabinas de seguridad
MOSTRO
O como plegar el mito de la inseguridad sobre si mismo
Sistema

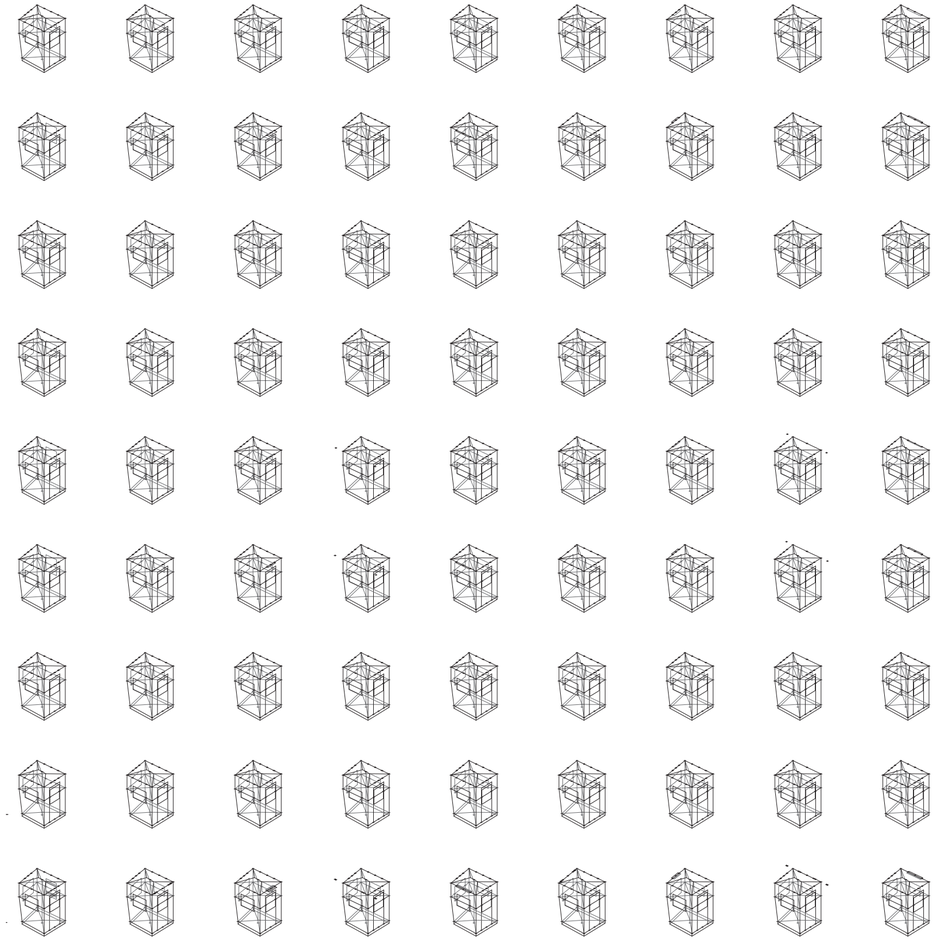

V37_altura de ventanas lado 0401
V38_ancho de alero lado 0102
V39_distancia saliente alero lado 0102
V40_ancho alero lado 0203
V41_distancia saliente alero lado 0203
V42_ancho alero lado 0304
V43_distancia saliente de alero lado 0304
V44_ancho alero lado 0401
V45_distancia saliente de alero lado 0401

V38-V45_generación aleros
V38-V52_extremos
V01 a V52_volumetría
Variabilidad del primitivo promedio según casos

Universidad Torcuato Di Tella
Escuela de Arquitectura y Estudios Urbanos
Tesis Proyectual 2014
Proyecto Buenos Aires
Dirección: Ciro Najle
Coordinación: Anna Font
Tutor: Nicolas D'Angelo
Alumno: Carolina Wundes
Cabinas de seguridad
MOSTRO
O como plegar el mito de la inseguridad sobre si mismo
Sistema

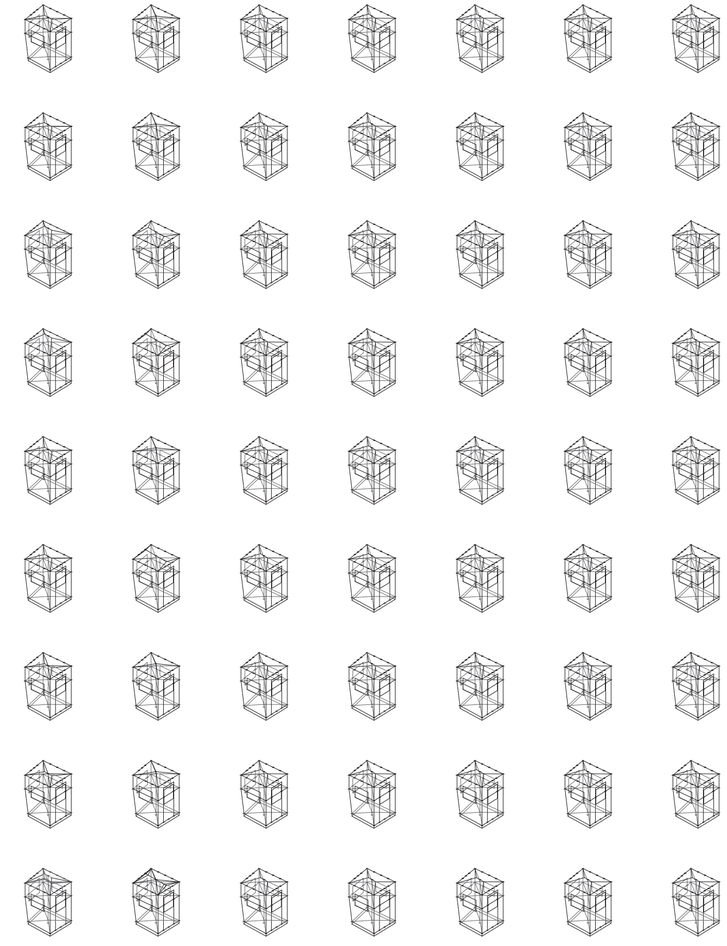

V46_alto cumbrera
V47_largo de cumbrera desde baricentro
V48_angulo de cumbrera desde baricentro
V49_distancia de extrusion vertice suelo 01
V50_distancia de extrusion vertice suelo 02
V51_distancia de extrusion vertice suelo 03
V52_distancia de extrusion vertice suelo 04

V46-V48_generacion cumbrera
V38-V52_extremos
V01 a V52_volumetría
Variabilidad del primitivo promedio según casos

V49-V52_generacion cumbrera

SUPERPOSICIÓN POR VARIABLE DE LA VARIABILIDAD DEL PRIMITIVO PROMEDIO SEGÚN LOS CASOS

Generación de cabinas a partir de un baricentro

Universidad Torcuato Di Tella
Escuela de Arquitectura y Estudios Urbanos
Tesis Proyectual 2014
Proyecto Buenos Aires
Dirección: Ciro Najle
Coordinación: Anna Font
Tutor: Nicolas D'Angelo
Alumno: Carolina Wundes

Luego de realizar el analisis de variabilidad se puede ver como la diferencia de valor de las variables entre los casos estudiados es sutil y genera deformaciónes puntuales mas que en el conjunto de la geometría. Modifica por planos al cuerpo y a su vez por lados, concluyendo en la variación de los extremos.

La sutileza de la variabilidad por casos tiene su razón en la hipotesis planteada al comienzo del estudio. La generación de las cabinas de seguridad resulta, generalmente, de un estado de emergencia, el cual se ve en la geometría del objeto estudiado, el cual en grandes rasgos es una extrusión vertical de su huella.

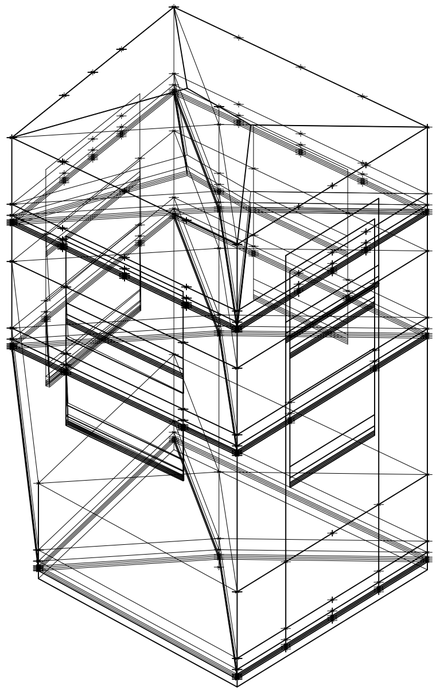

V01_desplazamiento vertical huella-suelo. Isometría. Escala: 1:25. Fuente: Sistema

Superposición por variable de la variabilidad del primitivo promedio según los casos

Universidad Torcuato Di Tella
Escuela de Arquitectura y Estudios Urbanos
Tesis Proyectual 2014
Proyecto Buenos Aires
Dirección: Ciro Najle
Coordinación: Anna Font
Tutor: Nicolas D'Angelo
Alumno: Carolina Wundes
Cabinas de seguridad
MOSTRO
O como plegar el mito de la inseguridad sobre si mismo
Sistema

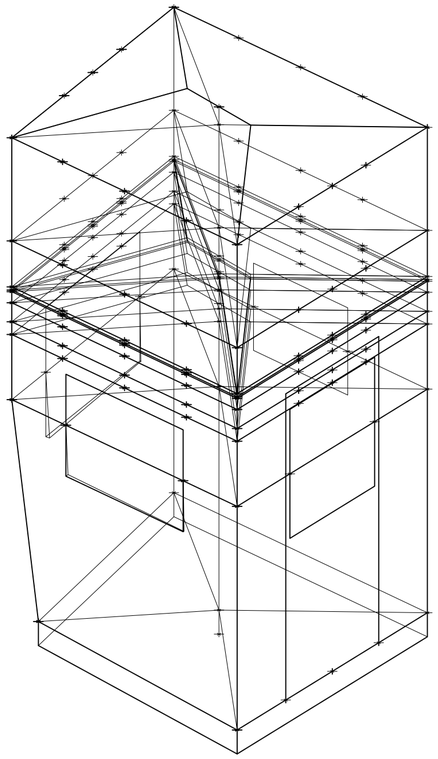

V02_ desplazamiento vertical suelo-techo. Isometría. Escala: 1:25. Fuente: Sistema

Superposición por variable de la variabilidad del primitivo promedio según los casos

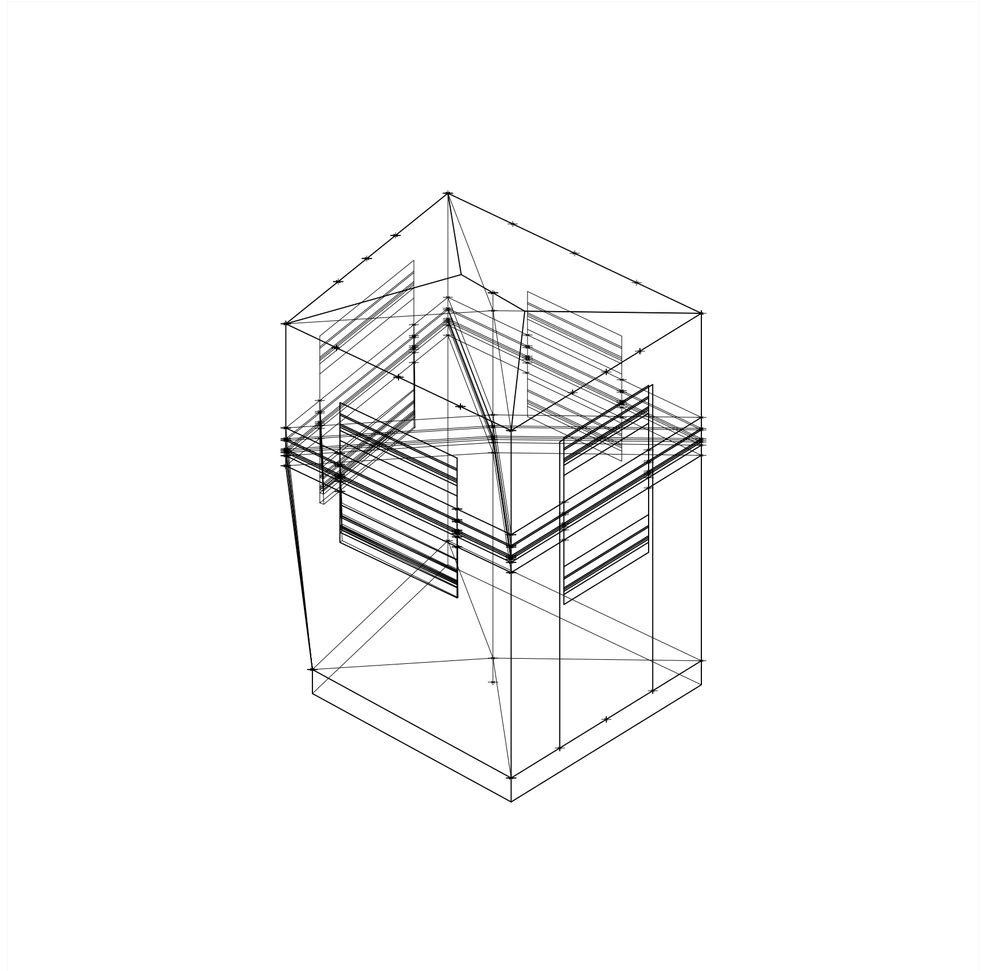

V03_ desplazamiento vertical suelo-medio. Isometría. Escala: 1:25. Fuente: Sistema

Superposición por variable de la variabilidad del primitivo promedio según los casos

Universidad Torcuato Di Tella
Escuela de Arquitectura y Estudios Urbanos
Tesis Proyectual 2014
Proyecto Buenos Aires
Dirección: Ciro Najle
Coordinación: Anna Font
Tutor: Nicolas D'Angelo
Alumno: Carolina Wundes
Cabinas de seguridad
MOSTRO
O como plegar el mito de la inseguridad sobre si mismo
Sistema

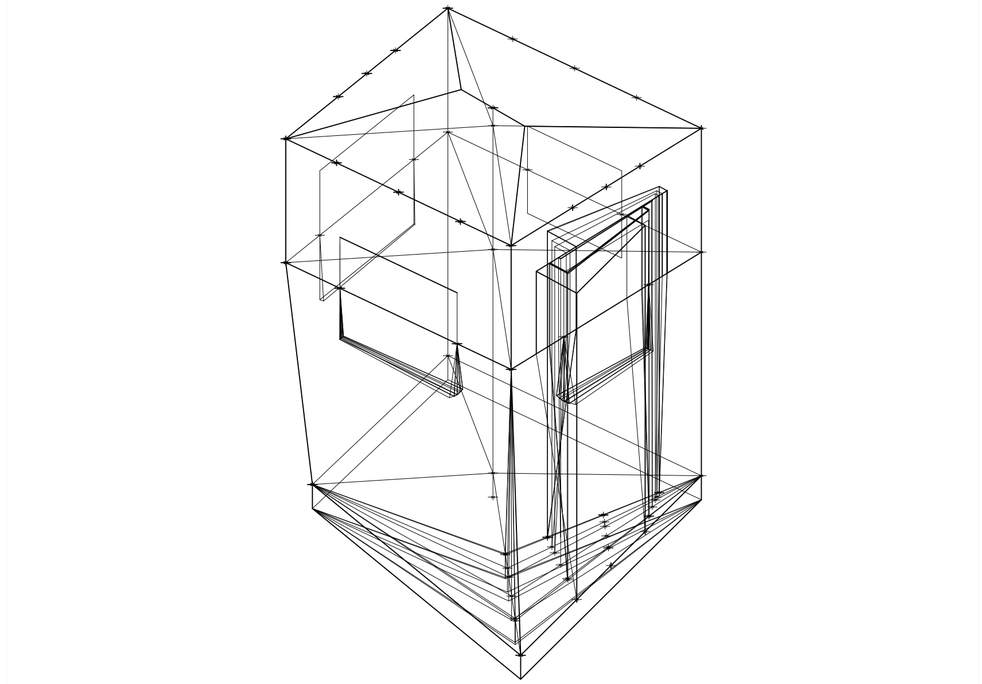

V04_distancia centro a esquina suelo 01. Isometría. Escala: 1:25. Fuente: Sistema

Superposición por variable de la variabilidad del primitivo promedio según los casos

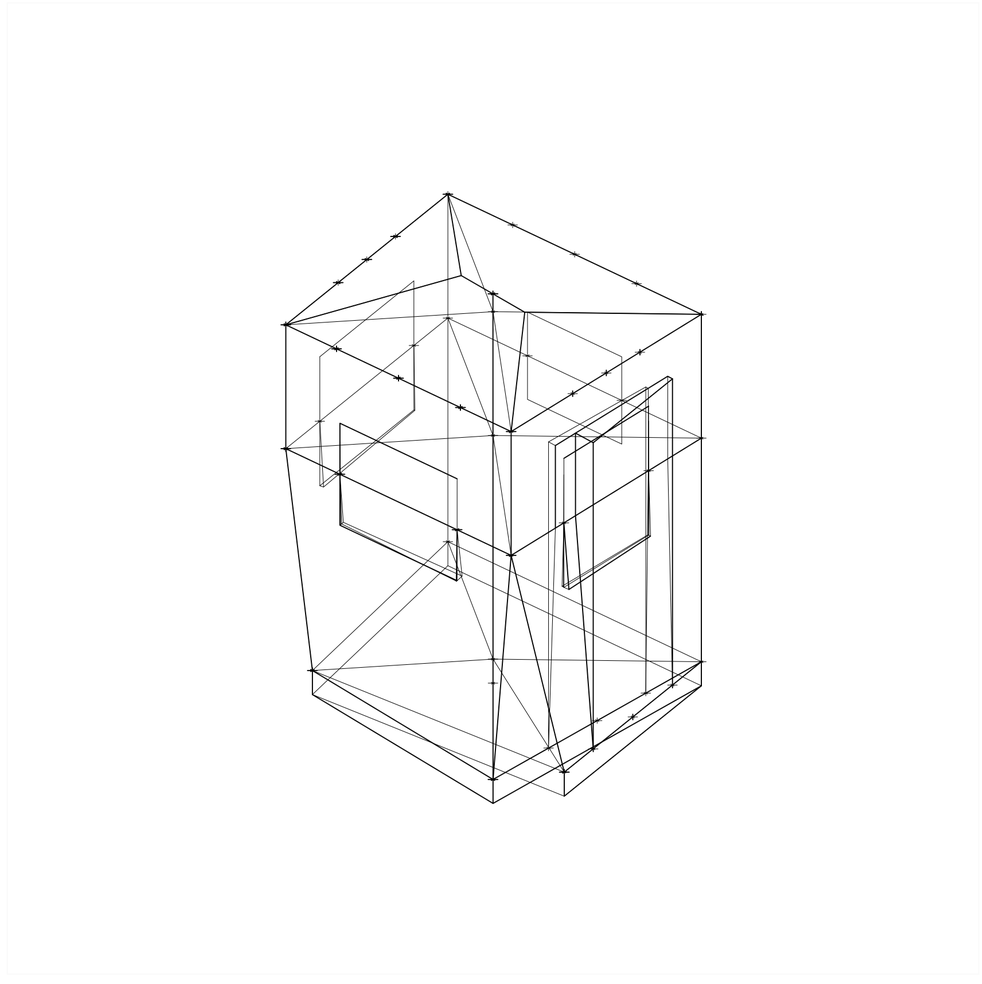

V05_angulo centro a esquina suelo 01. Isometría. Escala: 1:25. Fuente: Sistema

Superposición por variable de la variabilidad del primitivo promedio según los casos

Universidad Torcuato Di Tella
Escuela de Arquitectura y Estudios Urbanos
Tesis Proyectual 2014
Proyecto Buenos Aires
Dirección: Ciro Najle
Coordinación: Anna Font
Tutor: Nicolas D'Angelo
Alumno: Carolina Wundes
Cabinas de seguridad
MOSTRO
O como plegar el mito de la inseguridad sobre si mismo
Sistema

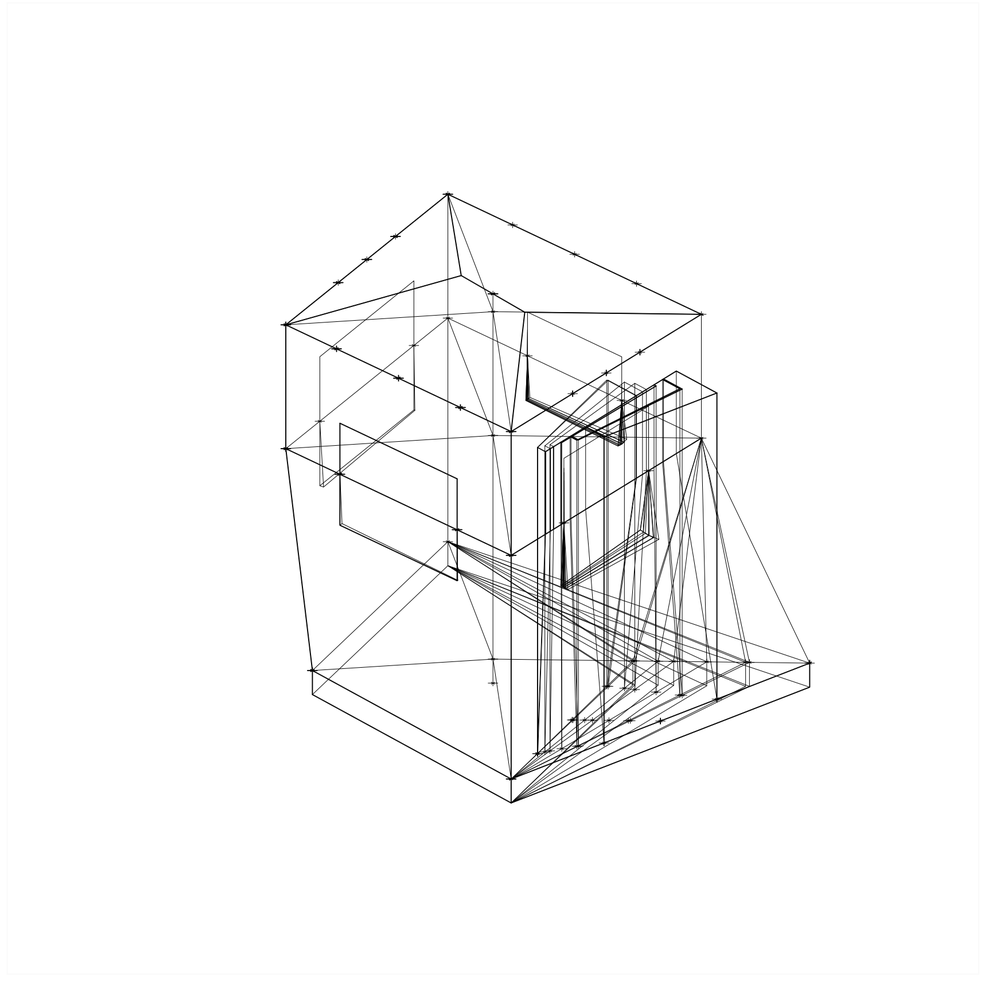

V06_distancia centro a esquina suelo 02. Isometría. Escala: 1:25. Fuente: Sistema

Superposición por variable de la variabilidad del primitivo promedio según los casos

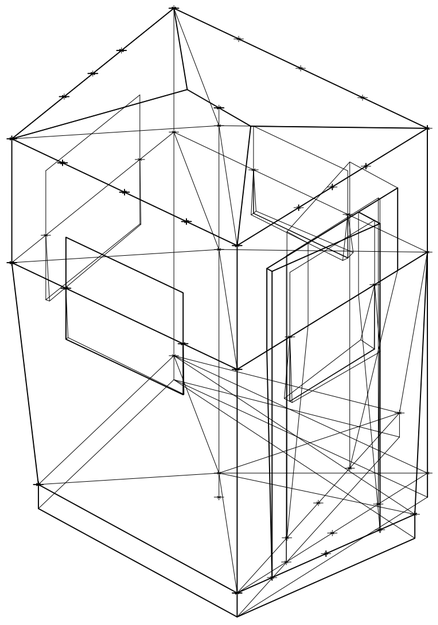

V07_angulo centro a esquina suelo 02. Isometría. Escala: 1:25. Fuente: Sistema

Superposición por variable de la variabilidad del primitivo promedio según los casos

Universidad Torcuato Di Tella
Escuela de Arquitectura y Estudios Urbanos
Tesis Proyectual 2014
Proyecto Buenos Aires
Dirección: Ciro Najle
Coordinación: Anna Font
Tutor: Nicolas D'Angelo
Alumno: Carolina Wundes
Cabinas de seguridad
MOSTRO
O como plegar el mito de la inseguridad sobre si mismo
Sistema

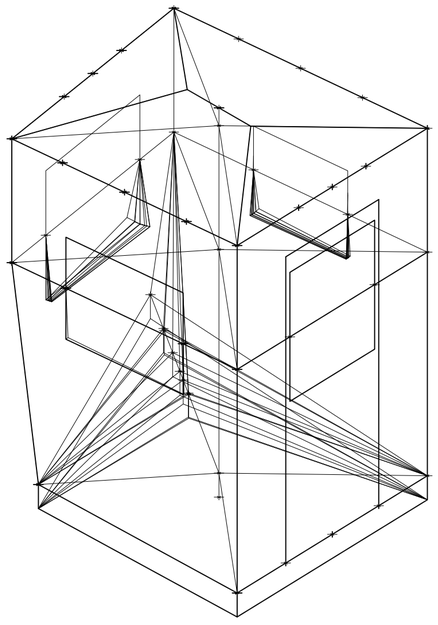

V08_distancia centro a esquina suelo 03. Isometría. Escala: 1:25. Fuente: Sistema

Superposición por variable de la variabilidad del primitivo promedio según los casos

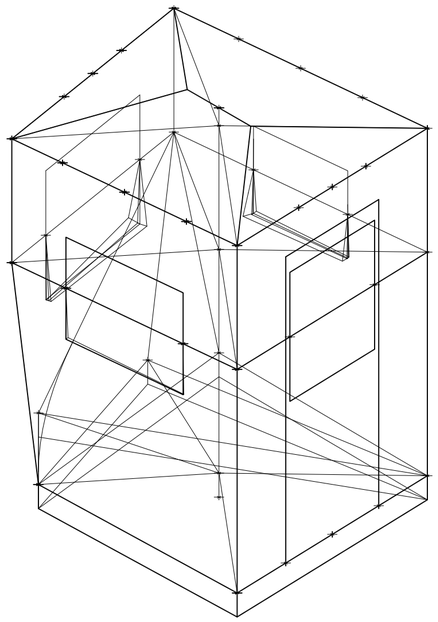

V09_angulo centro a esquina suelo 03. Isometría. Escala: 1:25. Fuente: Sistema

Superposición por variable de la variabilidad del primitivo promedio según los casos

Universidad Torcuato Di Tella
Escuela de Arquitectura y Estudios Urbanos
Tesis Proyectual 2014
Proyecto Buenos Aires
Dirección: Ciro Najle
Coordinación: Anna Font
Tutor: Nicolas D'Angelo
Alumno: Carolina Wundes
Cabinas de seguridad
MOSTRO
O como plegar el mito de la inseguridad sobre si mismo
Sistema

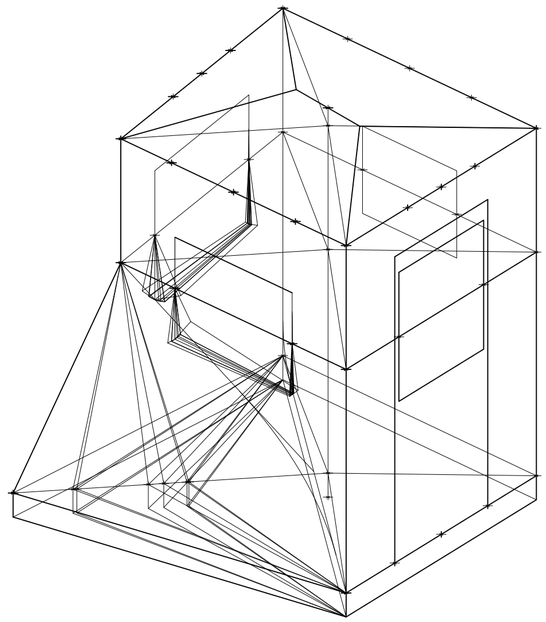

V10_ distancia centro a esquina suelo 04. Isometría. Escala: 1:25. Fuente: Sistema

Superposición por variable de la variabilidad del primitivo promedio según los casos

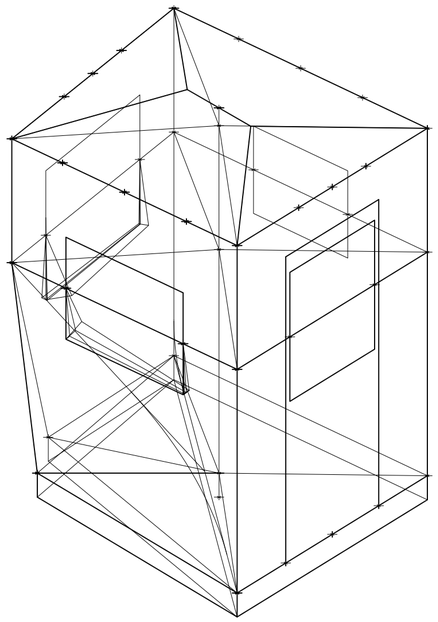

V11_angulo centro a esquina suelo 04. Isometría. Escala: 1:25. Fuente: Sistema

Superposición por variable de la variabilidad del primitivo promedio según los casos

Universidad Torcuato Di Tella
Escuela de Arquitectura y Estudios Urbanos
Tesis Proyectual 2014
Proyecto Buenos Aires
Dirección: Ciro Najle
Coordinación: Anna Font
Tutor: Nicolas D'Angelo
Alumno: Carolina Wundes
Cabinas de seguridad
MOSTRO
O como plegar el mito de la inseguridad sobre si mismo
Sistema

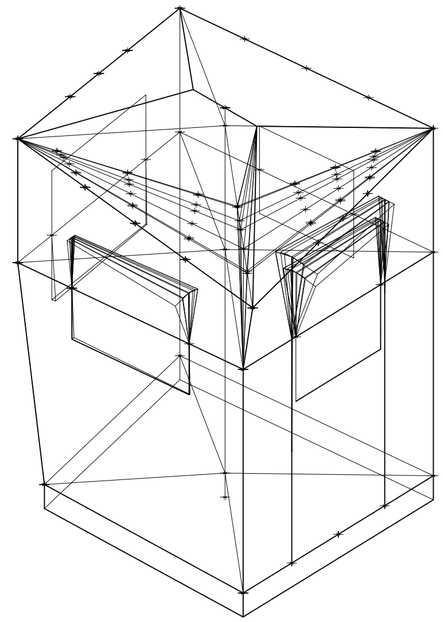

V12_distancia centro a esquina techo 01. Isometría. Escala: 1:25. Fuente: Sistema

Superposición por variable de la variabilidad del primitivo promedio según los casos

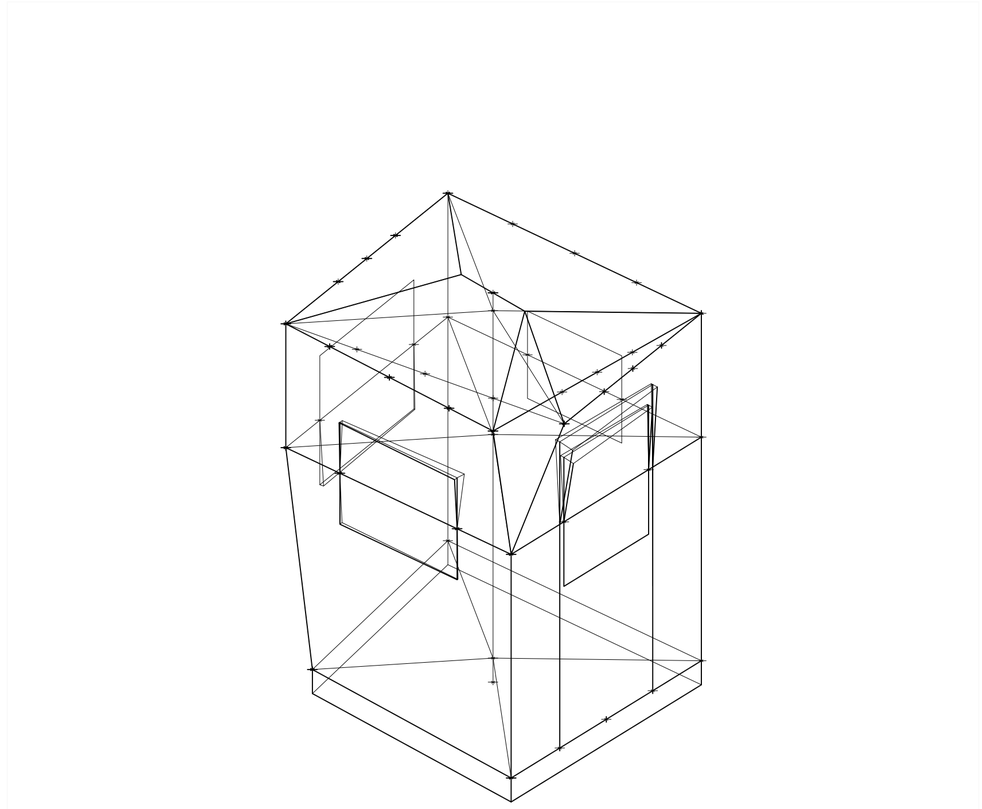

V13_angulo centro a esquina techo 01. Isometría. Escala: 1:25. Fuente: Sistema

Superposición por variable de la variabilidad del primitivo promedio según los casos

Universidad Torcuato Di Tella
Escuela de Arquitectura y Estudios Urbanos
Tesis Proyectual 2014
Proyecto Buenos Aires
Dirección: Ciro Najle
Coordinación: Anna Font
Tutor: Nicolas D'Angelo
Alumno: Carolina Wundes
Cabinas de seguridad
MOSTRO
O como plegar el mito de la inseguridad sobre si mismo
Sistema

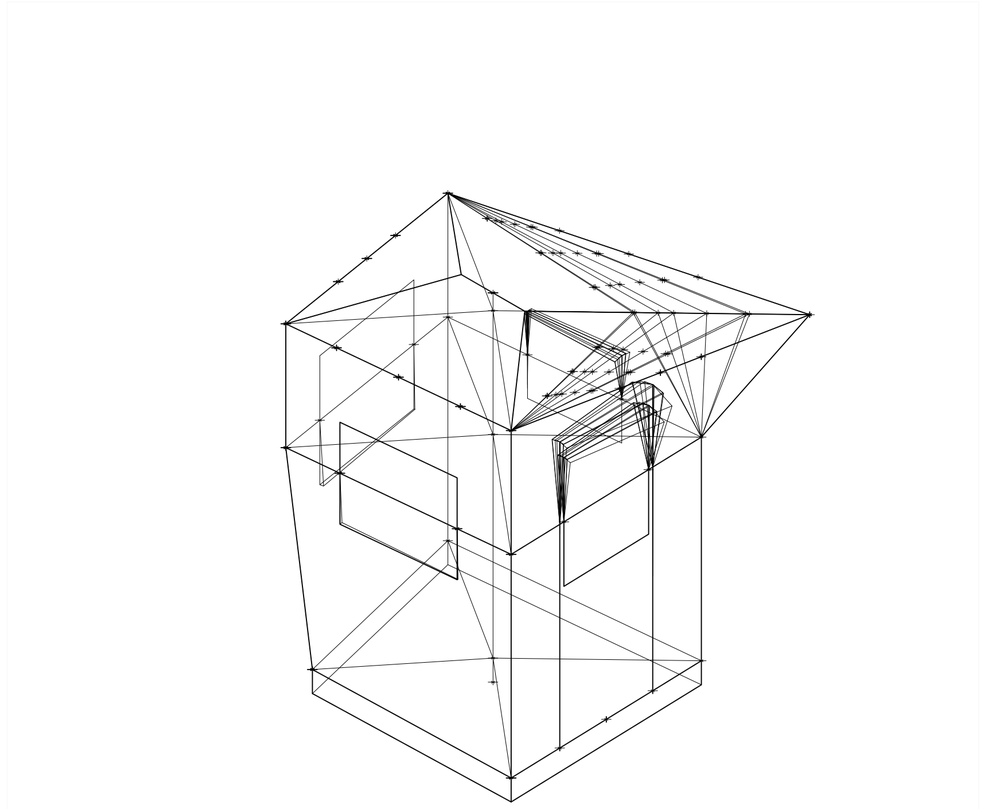

V14_distancia centro a esquina techo 02. Isometría. Escala: 1:25. Fuente: Sistema

Superposición por variable de la variabilidad del primitivo promedio según los casos

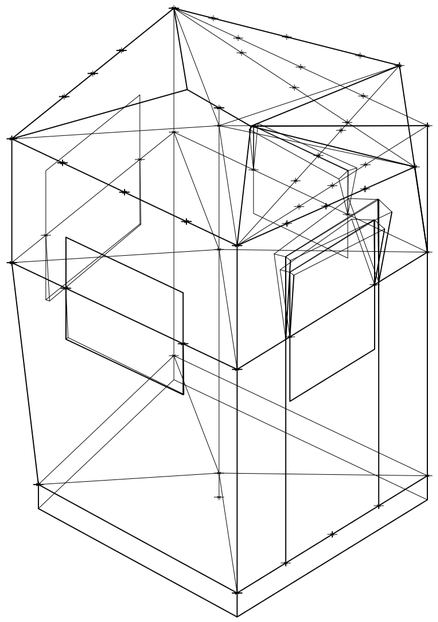

V15_angulo centro a esquina techo 02. Isometría. Escala: 1:25. Fuente: Sistema

Superposición por variable de la variabilidad del primitivo promedio según los casos

Universidad Torcuato Di Tella
Escuela de Arquitectura y Estudios Urbanos
Tesis Proyectual 2014
Proyecto Buenos Aires
Dirección: Ciro Najle
Coordinación: Anna Font
Tutor: Nicolas D'Angelo
Alumno: Carolina Wundes
Cabinas de seguridad
MOSTRO
O como plegar el mito de la inseguridad sobre si mismo
Sistema

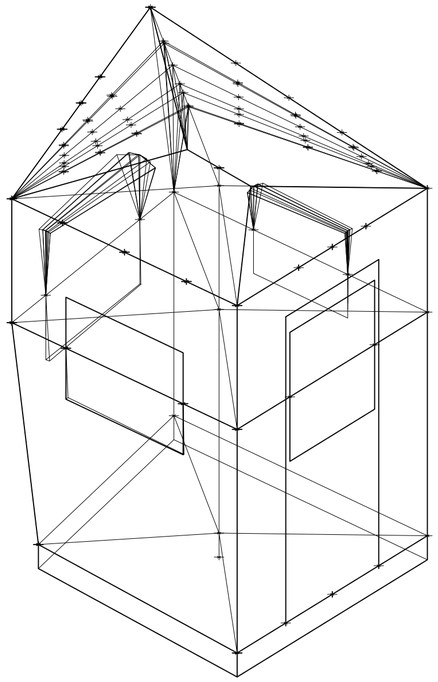

V16_ distancia centro a esquina techo 03. Isometría. Escala: 1:25. Fuente: Sistema

Superposición por variable de la variabilidad del primitivo promedio según los casos

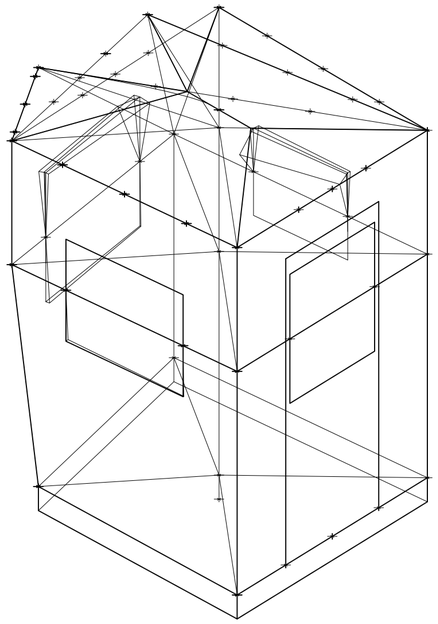

V17_angulo centro a esquina techo 03. Isometría. Escala: 1:25. Fuente: Sistema

Superposición por variable de la variabilidad del primitivo promedio según los casos

Universidad Torcuato Di Tella
Escuela de Arquitectura y Estudios Urbanos
Tesis Proyectual 2014
Proyecto Buenos Aires
Dirección: Ciro Najle
Coordinación: Anna Font
Tutor: Nicolas D'Angelo
Alumno: Carolina Wundes
Cabinas de seguridad
MOSTRO
O como plegar el mito de la inseguridad sobre si mismo
Sistema

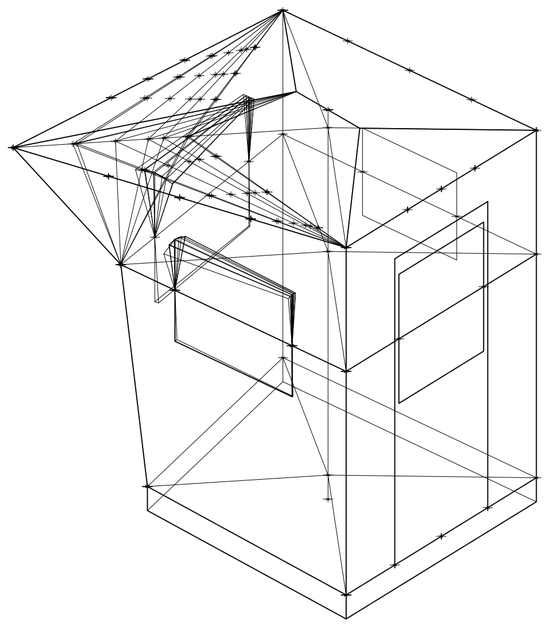

V18_distancia centro a esquina techo 04. Isometría. Escala: 1:25. Fuente: Sistema

Superposición por variable de la variabilidad del primitivo promedio según los casos

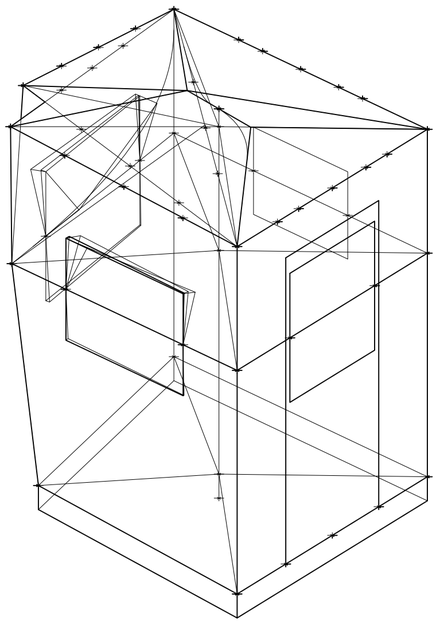

V19_angulo centro a esquina techo 04. Isometría. Escala: 1:25. Fuente: Sistema

Superposición por variable de la variabilidad del primitivo promedio según los casos

Universidad Torcuato Di Tella
Escuela de Arquitectura y Estudios Urbanos
Tesis Proyectual 2014
Proyecto Buenos Aires
Dirección: Ciro Najle
Coordinación: Anna Font
Tutor: Nicolas D'Angelo
Alumno: Carolina Wundes
Cabinas de seguridad
MOSTRO
O como plegar el mito de la inseguridad sobre si mismo
Sistema

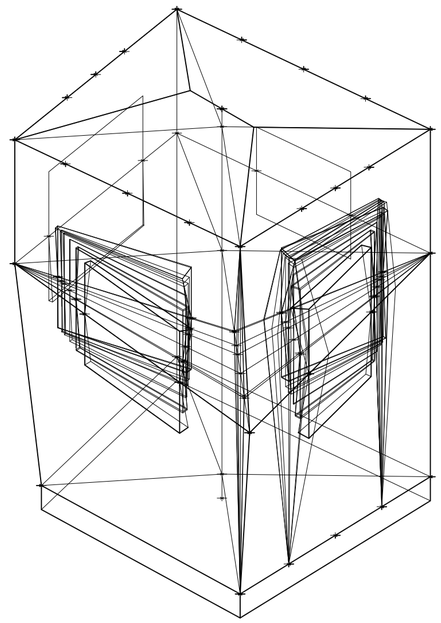

V20_distancia centro a esquina medio 01. Isometría. Escala: 1:25. Fuente: Sistema

Superposición por variable de la variabilidad del primitivo promedio según los casos

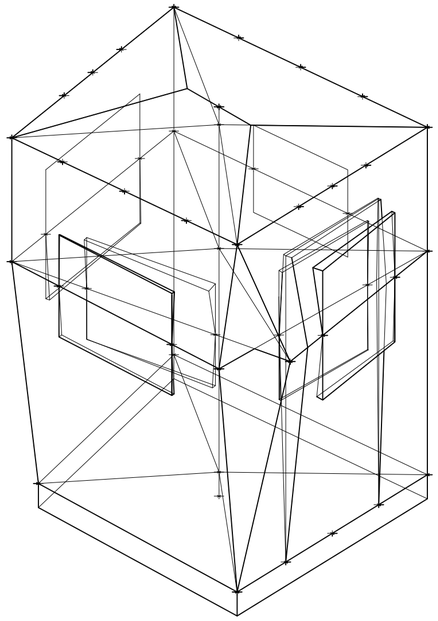

V21_angulo centro a esquina medio 01. Isometría. Escala: 1:25. Fuente: Sistema

Superposición por variable de la variabilidad del primitivo promedio según los casos

Universidad Torcuato Di Tella
Escuela de Arquitectura y Estudios Urbanos
Tesis Proyectual 2014
Proyecto Buenos Aires
Dirección: Ciro Najle
Coordinación: Anna Font
Tutor: Nicolas D'Angelo
Alumno: Carolina Wundes
Cabinas de seguridad
MOSTRO
O como plegar el mito de la inseguridad sobre si mismo
Sistema

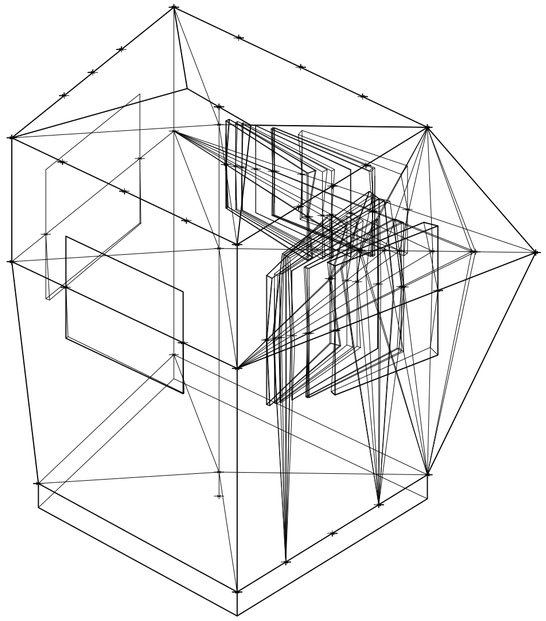

V22_distancia centro a esquina medio 02. Isometría. Escala: 1:25. Fuente: Sistema

Superposición por variable de la variabilidad del primitivo promedio según los casos

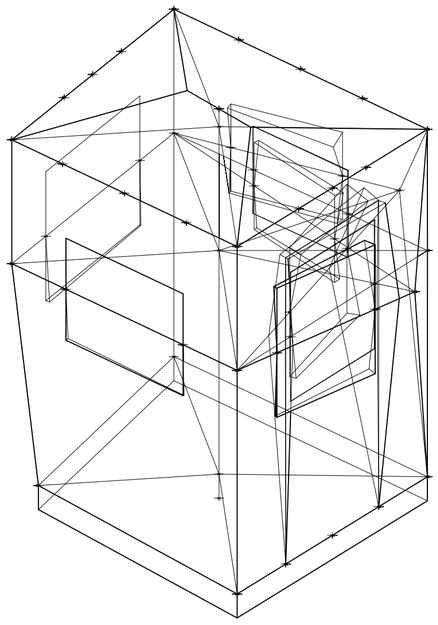

V23_angulo centro a esquina medio 02. Isometría. Escala: 1:25. Fuente: Sistema

Superposición por variable de la variabilidad del primitivo promedio según los casos

Universidad Torcuato Di Tella
Escuela de Arquitectura y Estudios Urbanos
Tesis Proyectual 2014
Proyecto Buenos Aires
Dirección: Ciro Najle
Coordinación: Anna Font
Tutor: Nicolas D'Angelo
Alumno: Carolina Wundes
Cabinas de seguridad
MOSTRO
O como plegar el mito de la inseguridad sobre si mismo
Sistema

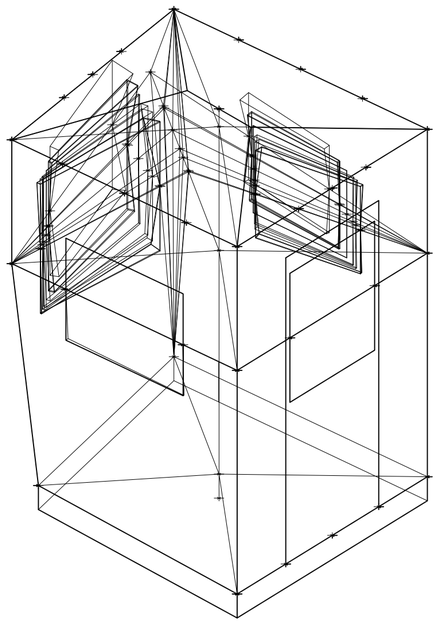

V24_distancia centro a esquina medio 03. Isometría. Escala: 1:25. Fuente: Sistema

Superposición por variable de la variabilidad del primitivo promedio según los casos

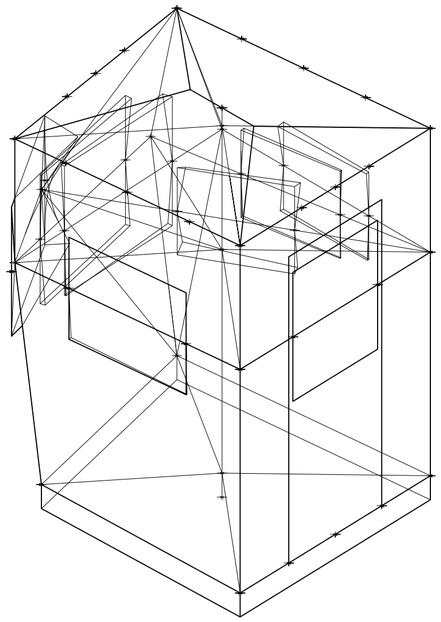

V25_angulo centro a esquina medio 03. Isometría. Escala: 1:25. Fuente: Sistema

Superposición por variable de la variabilidad del primitivo promedio según los casos

Universidad Torcuato Di Tella
Escuela de Arquitectura y Estudios Urbanos
Tesis Proyectual 2014
Proyecto Buenos Aires
Dirección: Ciro Najle
Coordinación: Anna Font
Tutor: Nicolas D'Angelo
Alumno: Carolina Wundes
Cabinas de seguridad
MOSTRO
O como plegar el mito de la inseguridad sobre si mismo
Sistema

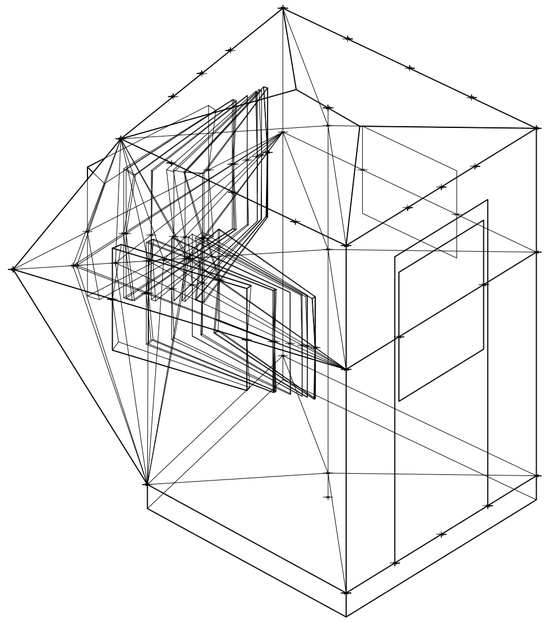

V26_distancia centro a esquina medio 04. Isometría. Escala: 1:25. Fuente: Sistema

Superposición por variable de la variabilidad del primitivo promedio según los casos

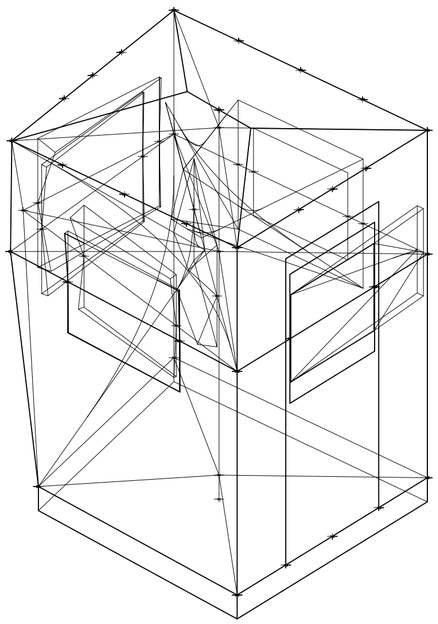

V27_angulo centro a esquina medio 04. Isometría. Escala: 1:25. Fuente: Sistema

Superposición por variable de la variabilidad del primitivo promedio según los casos

Universidad Torcuato Di Tella
Escuela de Arquitectura y Estudios Urbanos
Tesis Proyectual 2014
Proyecto Buenos Aires
Dirección: Ciro Najle
Coordinación: Anna Font
Tutor: Nicolas D'Angelo
Alumno: Carolina Wundes
Cabinas de seguridad
MOSTRO
O como plegar el mito de la inseguridad sobre si mismo
Sistema

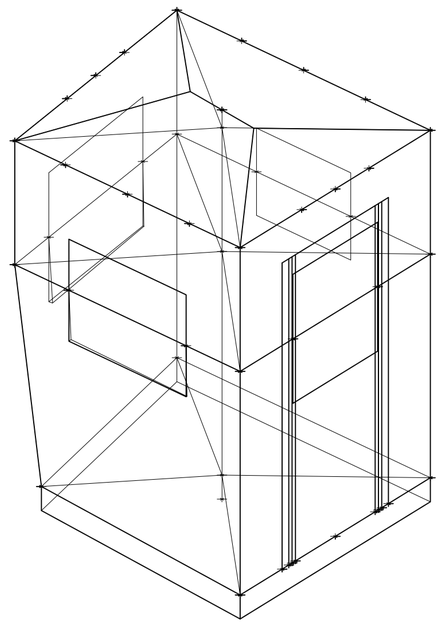

V28_ancho de puertas lado 0102. Isometría. Escala: 1:25. Fuente: Sistema

Superposición por variable de la variabilidad del primitivo promedio según los casos

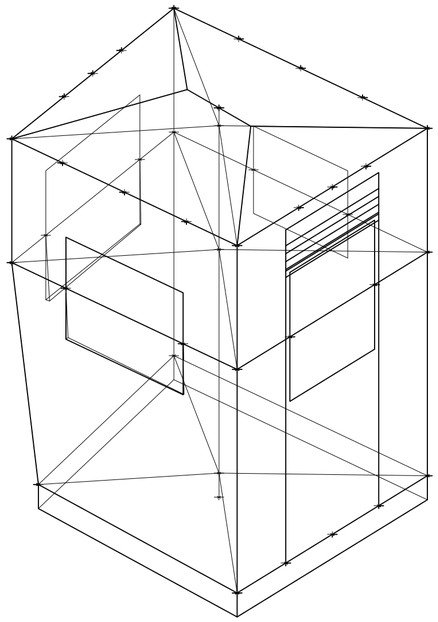

V29_altura de puertas lado 0102. Isometría. Escala: 1:25. Fuente: Sistema

Superposición por variable de la variabilidad del primitivo promedio según los casos

Universidad Torcuato Di Tella
Escuela de Arquitectura y Estudios Urbanos
Tesis Proyectual 2014
Proyecto Buenos Aires
Dirección: Ciro Najle
Coordinación: Anna Font
Tutor: Nicolas D'Angelo
Alumno: Carolina Wundes
Cabinas de seguridad
MOSTRO
O como plegar el mito de la inseguridad sobre si mismo
Sistema

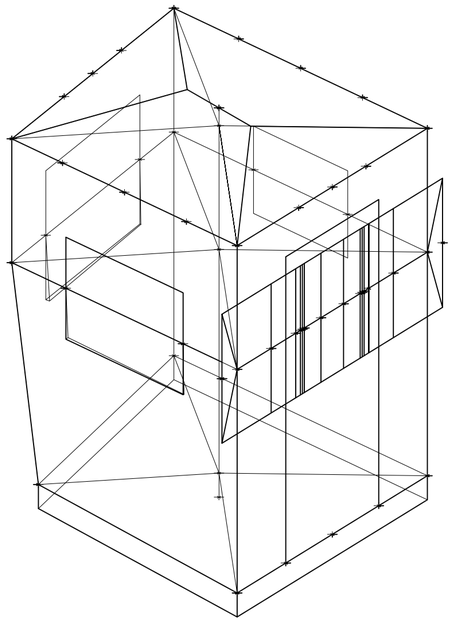

V30_ancho de ventanas lado 0102. Isometría. Escala: 1:25. Fuente: Sistema

Superposición por variable de la variabilidad del primitivo promedio según los casos

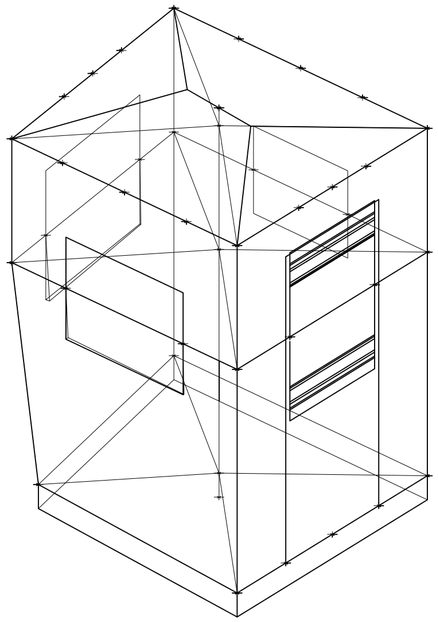

V31_altura de ventanas lado 0102. Isometría. Escala: 1:25. Fuente: Sistema

Superposición por variable de la variabilidad del primitivo promedio según los casos

Universidad Torcuato Di Tella
Escuela de Arquitectura y Estudios Urbanos
Tesis Proyectual 2014
Proyecto Buenos Aires
Dirección: Ciro Najle
Coordinación: Anna Font
Tutor: Nicolas D'Angelo
Alumno: Carolina Wundes
Cabinas de seguridad
MOSTRO
O como plegar el mito de la inseguridad sobre si mismo
Sistema

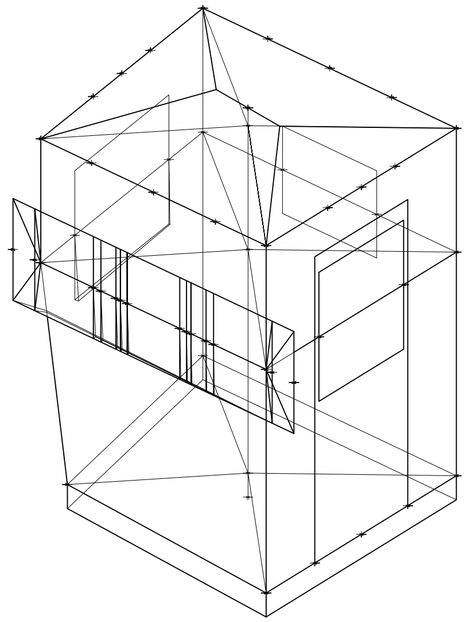

V32_ancho de ventanas lado 0203. Isometría. Escala: 1:25. Fuente: Sistema

Superposición por variable de la variabilidad del primitivo promedio según los casos

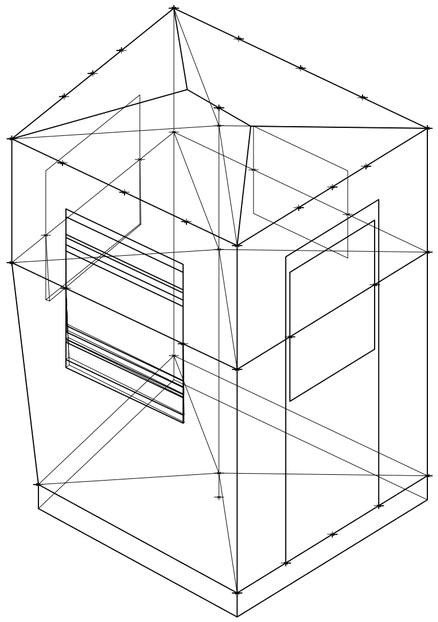

V33_altura de ventanas lado 0203. Isometría. Escala: 1:25. Fuente: Sistema

Superposición por variable de la variabilidad del primitivo promedio según los casos

Universidad Torcuato Di Tella
Escuela de Arquitectura y Estudios Urbanos
Tesis Proyectual 2014
Proyecto Buenos Aires
Dirección: Ciro Najle
Coordinación: Anna Font
Tutor: Nicolas D'Angelo
Alumno: Carolina Wundes
Cabinas de seguridad
MOSTRO
O como plegar el mito de la inseguridad sobre si mismo
Sistema

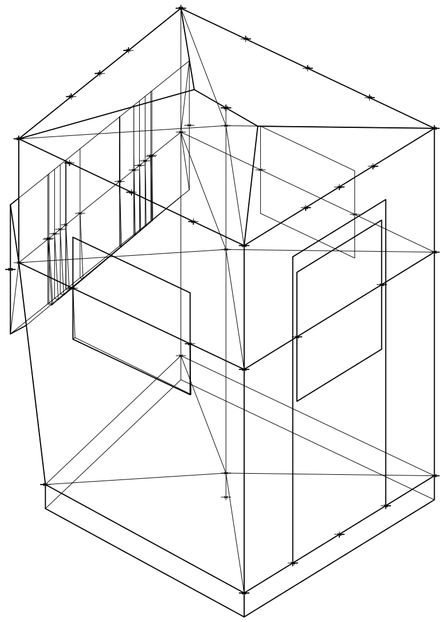

V34_ancho de ventanas lado 0304. Isometría. Escala: 1:25. Fuente: Sistema

Superposición por variable de la variabilidad del primitivo promedio según los casos

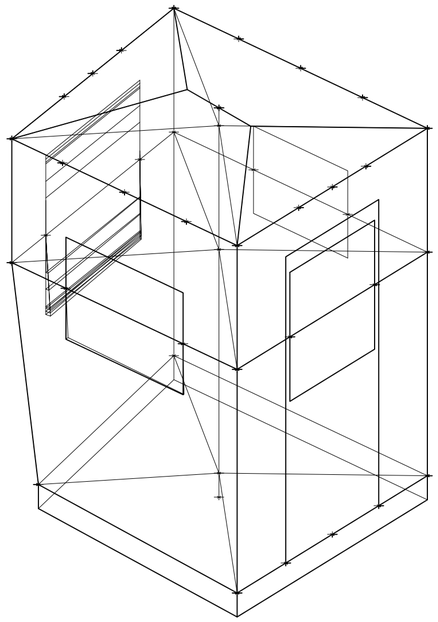

V35_altura de ventanas lado 0304. Isometría. Escala: 1:25. Fuente: Sistema

Superposición por variable de la variabilidad del primitivo promedio según los casos

Universidad Torcuato Di Tella
Escuela de Arquitectura y Estudios Urbanos
Tesis Proyectual 2014
Proyecto Buenos Aires
Dirección: Ciro Najle
Coordinación: Anna Font
Tutor: Nicolas D'Angelo
Alumno: Carolina Wundes
Cabinas de seguridad
MOSTRO
O como plegar el mito de la inseguridad sobre si mismo
Sistema

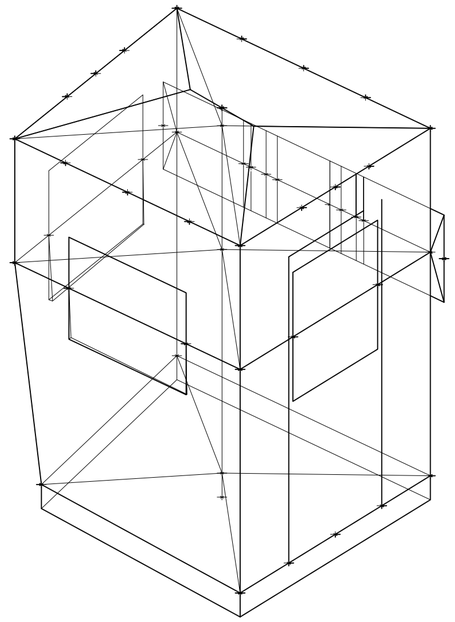

V36_ancho de ventanas lado 0401. Isometría. Escala: 1:25. Fuente: Sistema

Superposición por variable de la variabilidad del primitivo promedio según los casos

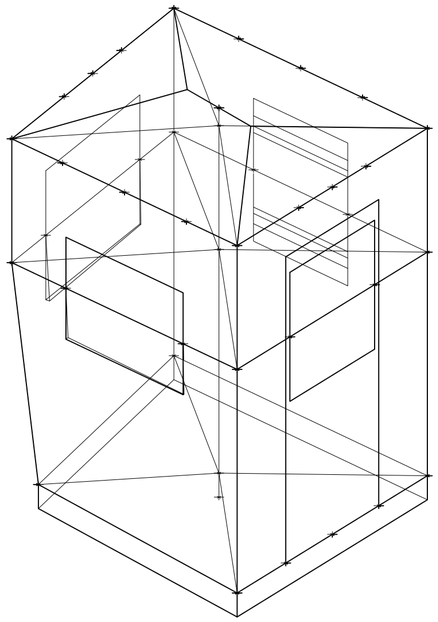

V37_altura de ventanas lado 0401. Isometría. Escala: 1:25. Fuente: Sistema

Superposición por variable de la variabilidad del primitivo promedio según los casos

Universidad Torcuato Di Tella
Escuela de Arquitectura y Estudios Urbanos
Tesis Proyectual 2014
Proyecto Buenos Aires
Dirección: Ciro Najle
Coordinación: Anna Font
Tutor: Nicolas D'Angelo
Alumno: Carolina Wundes
Cabinas de seguridad
MOSTRO
O como plegar el mito de la inseguridad sobre si mismo
Sistema

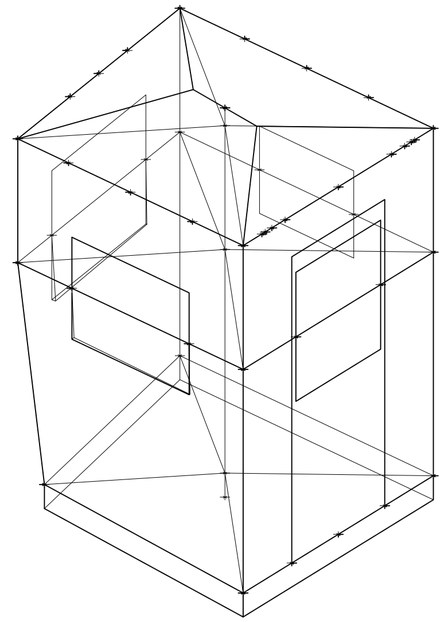

V38_ancho de alero lado 0102. Isometría. Escala: 1:25. Fuente: Sistema

Superposición por variable de la variabilidad del primitivo promedio según los casos

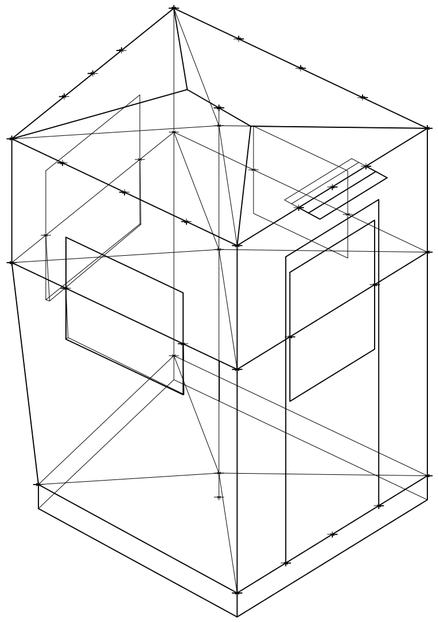

V39_distancia saliente alero lado 0102. Isometría. Escala: 1:25. Fuente: Sistema

Superposición por variable de la variabilidad del primitivo promedio según los casos

Universidad Torcuato Di Tella
Escuela de Arquitectura y Estudios Urbanos
Tesis Proyectual 2014
Proyecto Buenos Aires
Dirección: Ciro Najle
Coordinación: Anna Font
Tutor: Nicolas D'Angelo
Alumno: Carolina Wundes
Cabinas de seguridad
MOSTRO
O como plegar el mito de la inseguridad sobre si mismo
Sistema

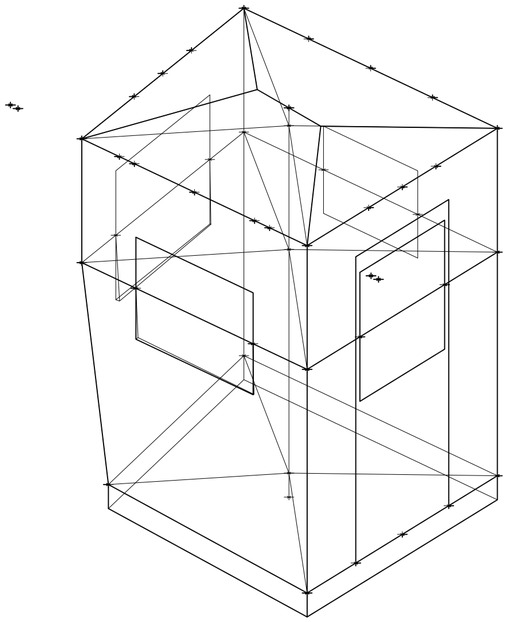

V40_ancho alero lado 0203. Isometría. Escala: 1:25. Fuente: Sistema

Superposición por variable de la variabilidad del primitivo promedio según los casos

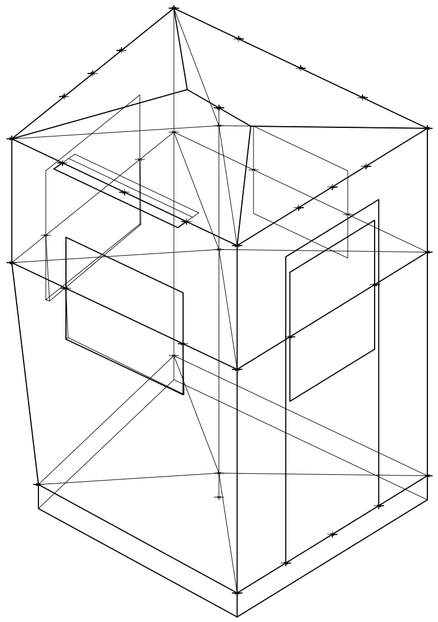

V41_distancia saliente alero lado 0203. Isometría. Escala: 1:25. Fuente: Sistema

Superposición por variable de la variabilidad del primitivo promedio según los casos

Universidad Torcuato Di Tella
Escuela de Arquitectura y Estudios Urbanos
Tesis Proyectual 2014
Proyecto Buenos Aires
Dirección: Ciro Najle
Coordinación: Anna Font
Tutor: Nicolas D'Angelo
Alumno: Carolina Wundes
Cabinas de seguridad
MOSTRO
O como plegar el mito de la inseguridad sobre si mismo
Sistema

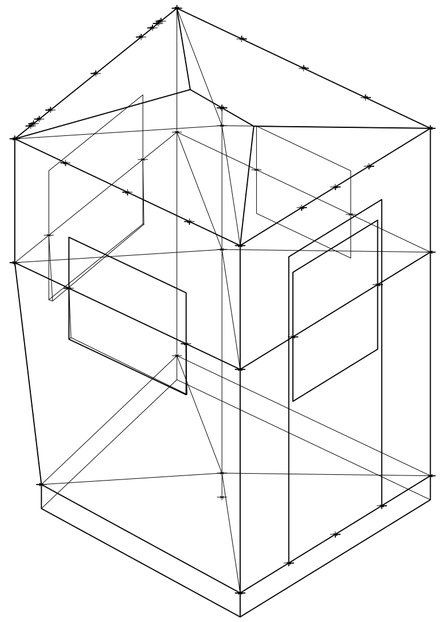

V42_ancho alero lado 0304. Isometría. Escala: 1:25. Fuente: Sistema

Superposición por variable de la variabilidad del primitivo promedio según los casos

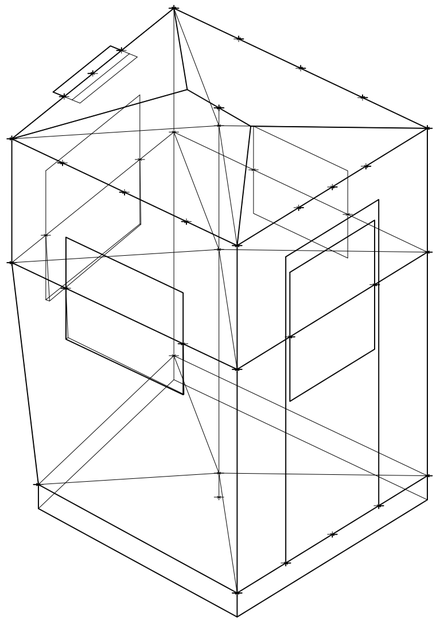

V43_distancia saliente alero lado 0304. Isometría. Escala: 1:25. Fuente: Sistema

Superposición por variable de la variabilidad del primitivo promedio según los casos

Universidad Torcuato Di Tella
Escuela de Arquitectura y Estudios Urbanos
Tesis Proyectual 2014
Proyecto Buenos Aires
Dirección: Ciro Najle
Coordinación: Anna Font
Tutor: Nicolas D'Angelo
Alumno: Carolina Wundes
Cabinas de seguridad
MOSTRO
O como plegar el mito de la inseguridad sobre si mismo
Sistema

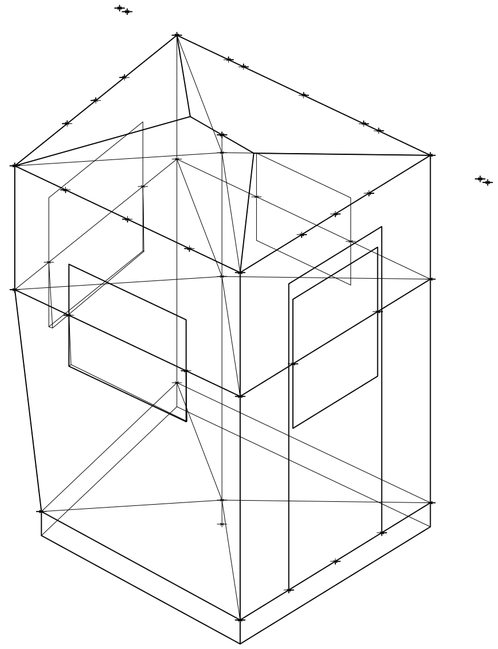

V44_ancho alero lado 0401. Isometría. Escala: 1:25. Fuente: Sistema

Superposición por variable de la variabilidad del primitivo promedio según los casos

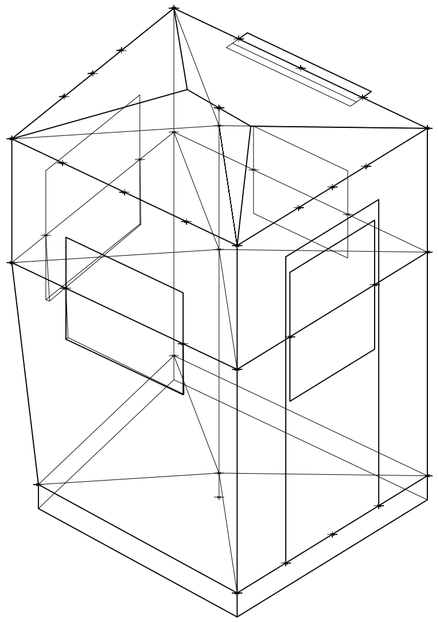

V45_distancia saliente alero lado 0401. Isometría. Escala: 1:25. Fuente: Sistema

Superposición por variable de la variabilidad del primitivo promedio según los casos

Universidad Torcuato Di Tella
Escuela de Arquitectura y Estudios Urbanos
Tesis Proyectual 2014
Proyecto Buenos Aires
Dirección: Ciro Najle
Coordinación: Anna Font
Tutor: Nicolas D'Angelo
Alumno: Carolina Wundes
Cabinas de seguridad
MOSTRO
O como plegar el mito de la inseguridad sobre si mismo
Sistema

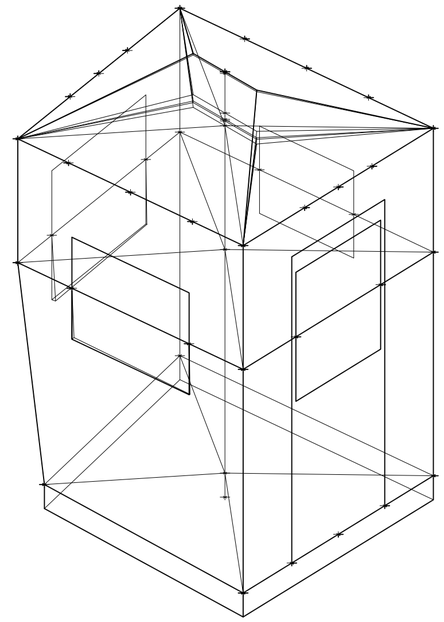

V46_alto cumbrera. Isometría. Escala: 1:25. Fuente: Sistema

Superposición por variable de la variabilidad del primitivo promedio según los casos

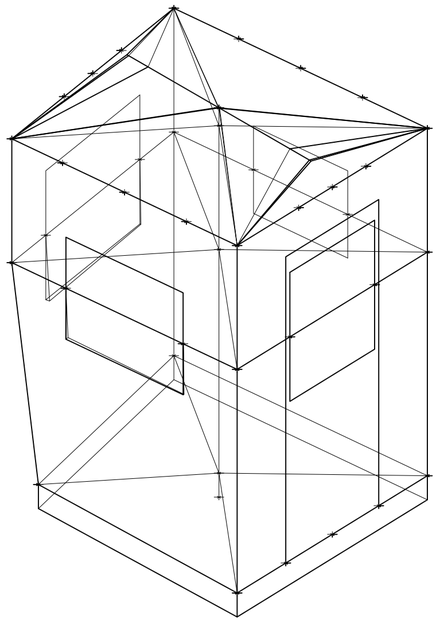

V47_largo de cumbrera desde baricentro. Isometría. Escala: 1:25. Fuente: Sistema

Superposición por variable de la variabilidad del primitivo promedio según los casos

Universidad Torcuato Di Tella
Escuela de Arquitectura y Estudios Urbanos
Tesis Proyectual 2014
Proyecto Buenos Aires
Dirección: Ciro Najle
Coordinación: Anna Font
Tutor: Nicolas D'Angelo
Alumno: Carolina Wundes
Cabinas de seguridad
MOSTRO
O como plegar el mito de la inseguridad sobre si mismo
Sistema

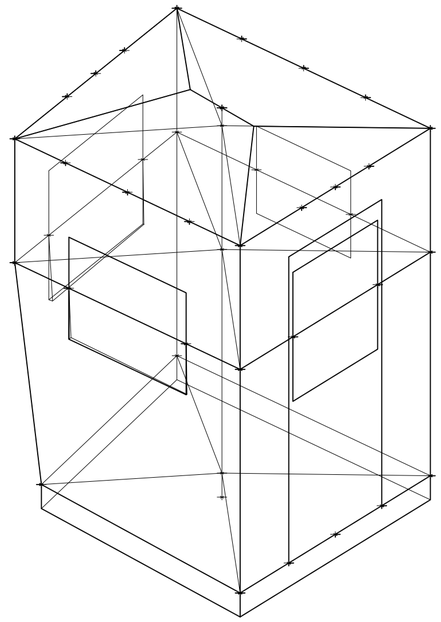

V48_angulo de cumbrera desde baricentro. Isometría. Escala: 1:25. Fuente: Sistema

Superposición por variable de la variabilidad del primitivo promedio según los casos

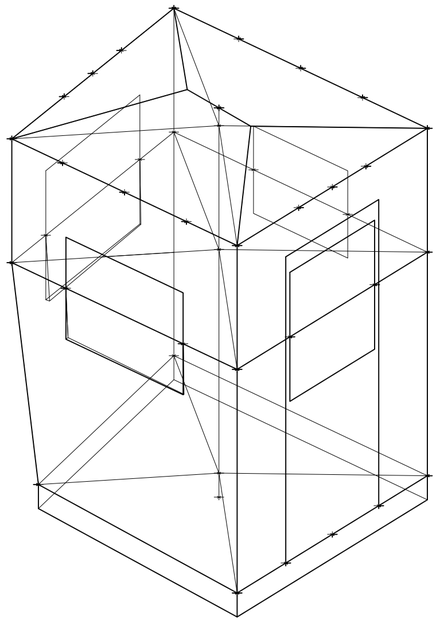

V49_distancia extrusion vertice suelo 01. Isometría. Escala: 1:25. Fuente: Sistema

Superposición por variable de la variabilidad del primitivo promedio según los casos

Universidad Torcuato Di Tella
Escuela de Arquitectura y Estudios Urbanos
Tesis Proyectual 2014
Proyecto Buenos Aires
Dirección: Ciro Najle
Coordinación: Anna Font
Tutor: Nicolas D'Angelo
Alumno: Carolina Wundes
Cabinas de seguridad
MOSTRO
O como plegar el mito de la inseguridad sobre si mismo
Sistema

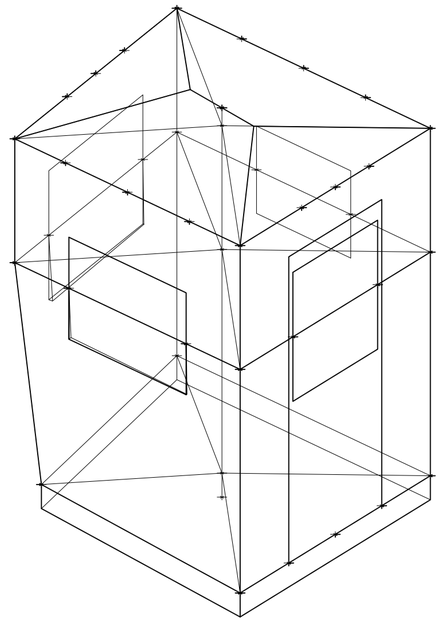

V50_distancia extrusion vertice suelo 02. Isometría. Escala: 1:25. Fuente: Sistema

Superposición por variable de la variabilidad del primitivo promedio según los casos

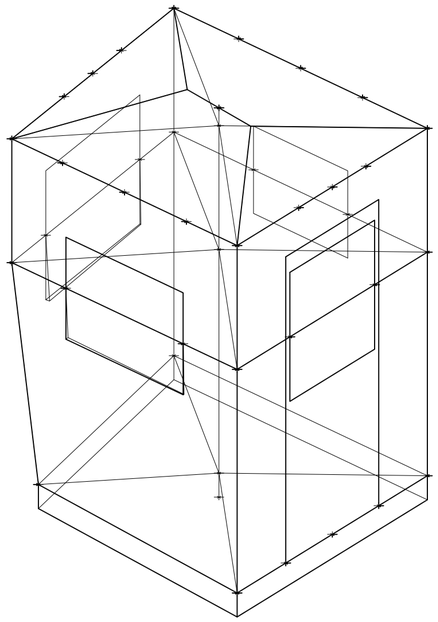

V51_distancia extrusion vertice suelo 03. Isometría. Escala: 1:25. Fuente: Sistema

Superposición por variable de la variabilidad del primitivo promedio según los casos

Universidad Torcuato Di Tella
Escuela de Arquitectura y Estudios Urbanos
Tesis Proyectual 2014
Proyecto Buenos Aires
Dirección: Ciro Najle
Coordinación: Anna Font
Tutor: Nicolas D'Angelo
Alumno: Carolina Wundes
Cabinas de seguridad
MOSTRO
O como plegar el mito de la inseguridad sobre si mismo
Sistema

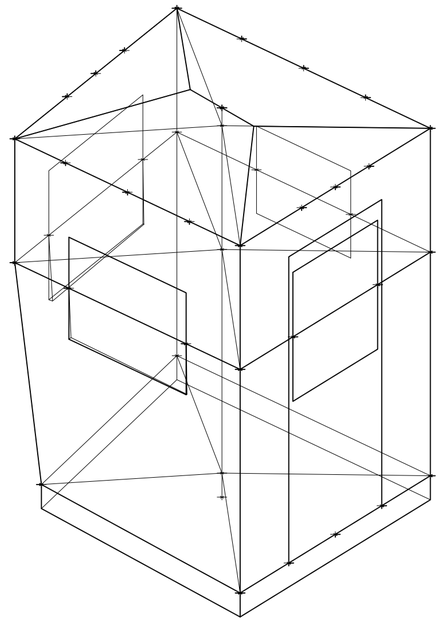

V52_distancia extrusion vertice suelo 04. Isometría. Escala: 1:25. Fuente: Sistema

Superposición por variable de la variabilidad del primitivo promedio según los casos

VARIABILIDAD DEL PRIMITIVO PROMEDIO SEGÚN RANGOS LINEALES

Generación de cabinas a partir de un baricentro

Universidad Torcuato Di Tella
Escuela de Arquitectura y Estudios Urbanos
Tesis Proyectual 2014
Proyecto Buenos Aires
Dirección: Ciro Najle
Coordinación: Anna Font
Tutor: Nicolas D'Angelo
Alumno: Carolina Wundes

A partir del analisis de variables en terminos de los valores otorgados por los casos estudiados se expande el estudio a un rango de valores lineales, de valores mínimos a máximos.

Este apartado permite visualizar la potencialidad de cada una de las variables y generar morfologías de cuerpo que debido a las limitaciones de la propia tipología no son observadas. Es este análisis el que explota el uso de cada una de las variables del sistema individualmente para luego poder trabajar con ellas como conjunto.

Universidad Torcuato Di Tella
Escuela de Arquitectura y Estudios Urbanos
Tesis Proyectual 2014
Proyecto Buenos Aires
Dirección: Ciro Najle
Coordinación: Anna Font
Tutor: Nicolas D'Angelo
Alumno: Carolina Wundes
Cabinas de seguridad
MOSTRO
O como plegar el mito de la inseguridad sobre si mismo
Sistema

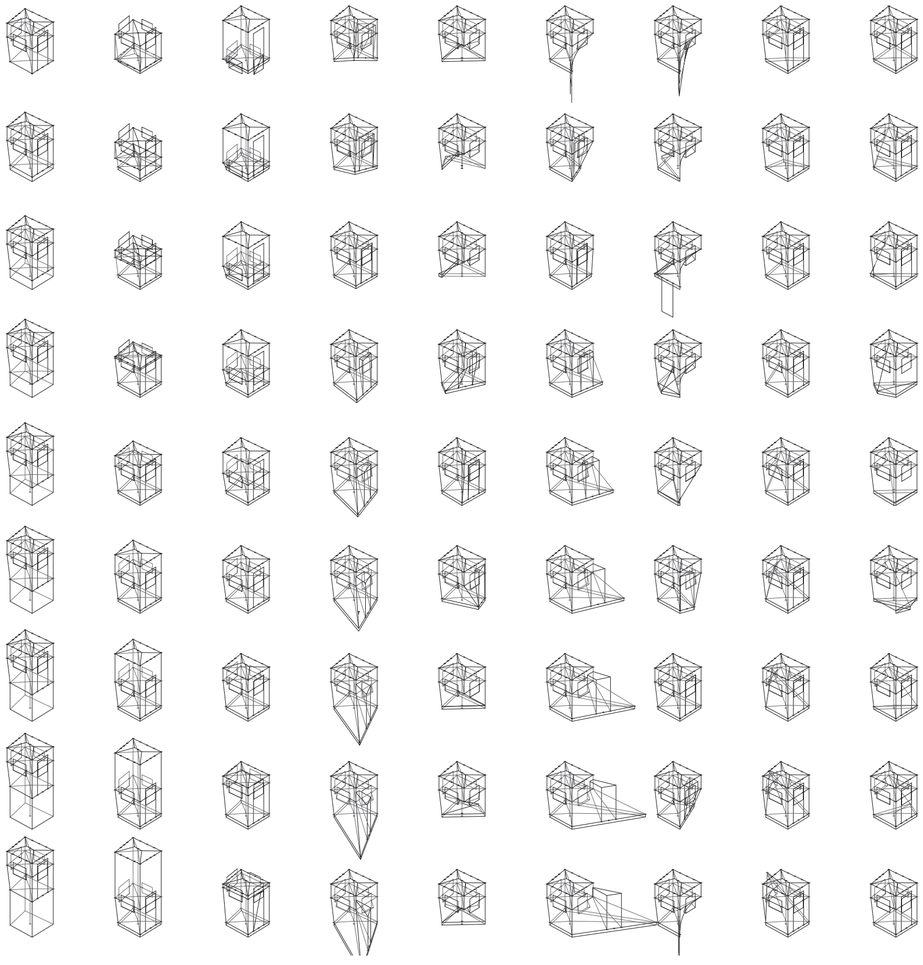

V01_desplazamiento vertical huella-suelo
V02_ desplazamiento vertical suelo-techo
V03_ desplazamiento vertical suelo-medio
V04_distancia centro a esquina suelo 01
V05_ángulo centro a esquina suelo 01
V06_distancia centro a esquina suelo 02
V07_ángulo centro a esquina suelo 02
V08_distancia centro a esquina suelo 03
V09_ángulo centro a esquina suelo 03

V01-V03_desplazamientos eje central
V04-V11_proliferación baricentro suelo
V04-V22_planos
V01 a V52_volumetría
Variabilidad del primitivo según rangos lineales

Universidad Torcuato Di Tella
Escuela de Arquitectura y Estudios Urbanos
Tesis Proyectual 2014
Proyecto Buenos Aires
Dirección: Ciro Najle
Coordinación: Anna Font
Tutor: Nicolas D'Angelo
Alumno: Carolina Wundes
Cabinas de seguridad
MOSTRO
O como plegar el mito de la inseguridad sobre si mismo
Sistema

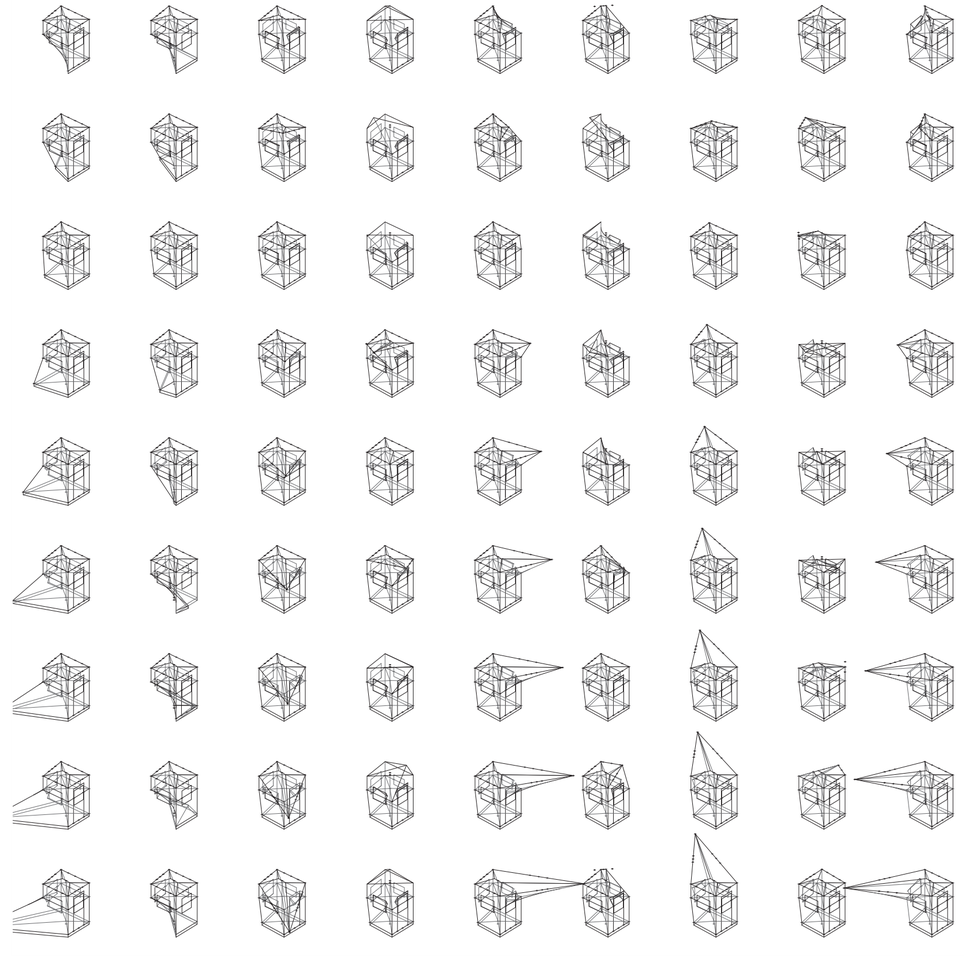

V10_ distancia centro a esquina suelo 04
V11_ángulo centro a esquina suelo 04
V12_distancia centro a esquina techo 01
V13_ángulo centro a esquina techo 01
V14_distancia centro a esquina techo 02
V15_ángulo centro a esquina techo 02
V16_ distancia centro a esquina techo 03
V17_ángulo centro a esquina techo 03
V18_distancia centro a esquina techo 04

V04-V11_proliferacion baricentro suelo
V12-V19_proliferación baricentro techo
V04-V22_planos
V01 a V52_volumetría
Variabilidad del primitivo según rangos lineales

Universidad Torcuato Di Tella
Escuela de Arquitectura y Estudios Urbanos
Tesis Proyectual 2014
Proyecto Buenos Aires
Dirección: Ciro Najle
Coordinación: Anna Font
Tutor: Nicolas D'Angelo
Alumno: Carolina Wundes
Cabinas de seguridad
MOSTRO
O como plegar el mito de la inseguridad sobre si mismo
Sistema

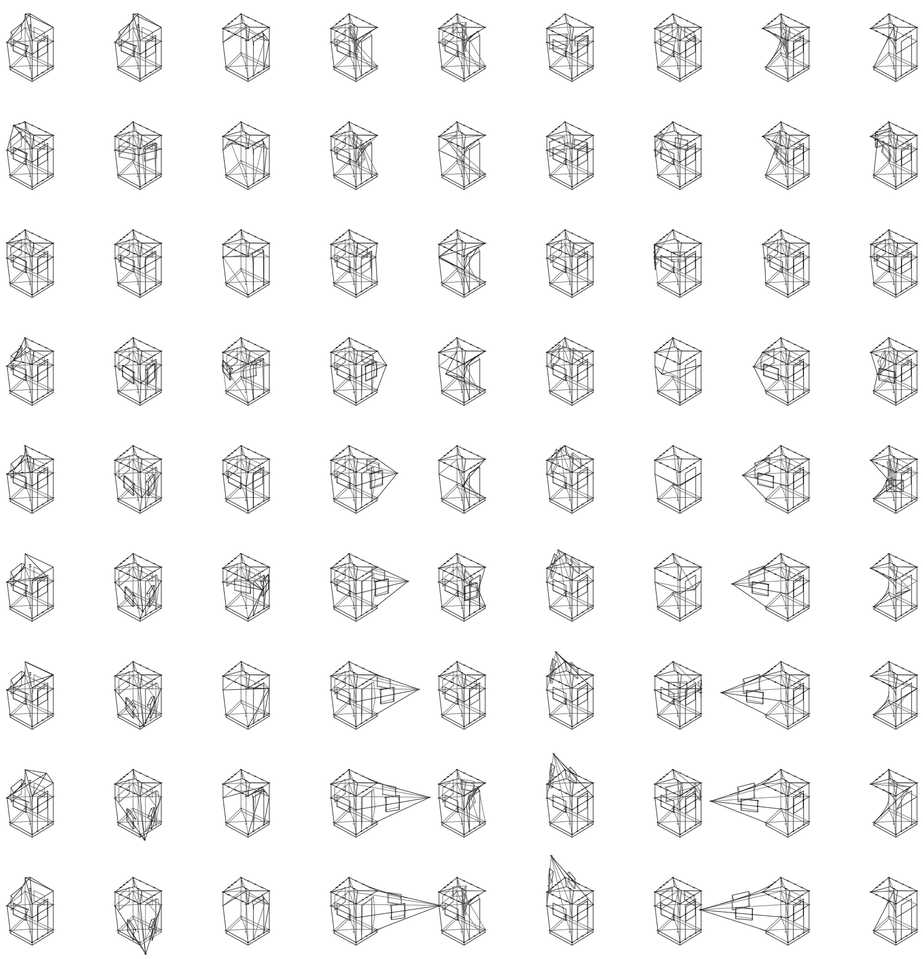

V19_ángulo centro a esquina techo 04 | V20_distancia centro a esquina medio 01 | V21_ángulo centro a esquina medio 01 | V22_distancia centro a esquina medio 02 | V23_ángulo centro a esquina medio 02 | V24_distancia centro a esquina medio 03 | V25_ángulo centro a esquina medio 03 | V26_distancia centro a esquina medio 04 | V27_ángulo centro a esquina medio 04

V20-V27_proliferación de baricentro plano medio
V04-V27_planos
V01 a V52_volumetría
Variabilidad del primitivo según rangos lineales

Universidad Torcuato Di Tella
Escuela de Arquitectura y Estudios Urbanos
Tesis Proyectual 2014
Proyecto Buenos Aires
Dirección: Ciro Najle
Coordinación: Anna Font
Tutor: Nicolas D'Angelo
Alumno: Carolina Wundes
Cabinas de seguridad
MOSTRO
O como plegar el mito de la inseguridad sobre si mismo
Sistema

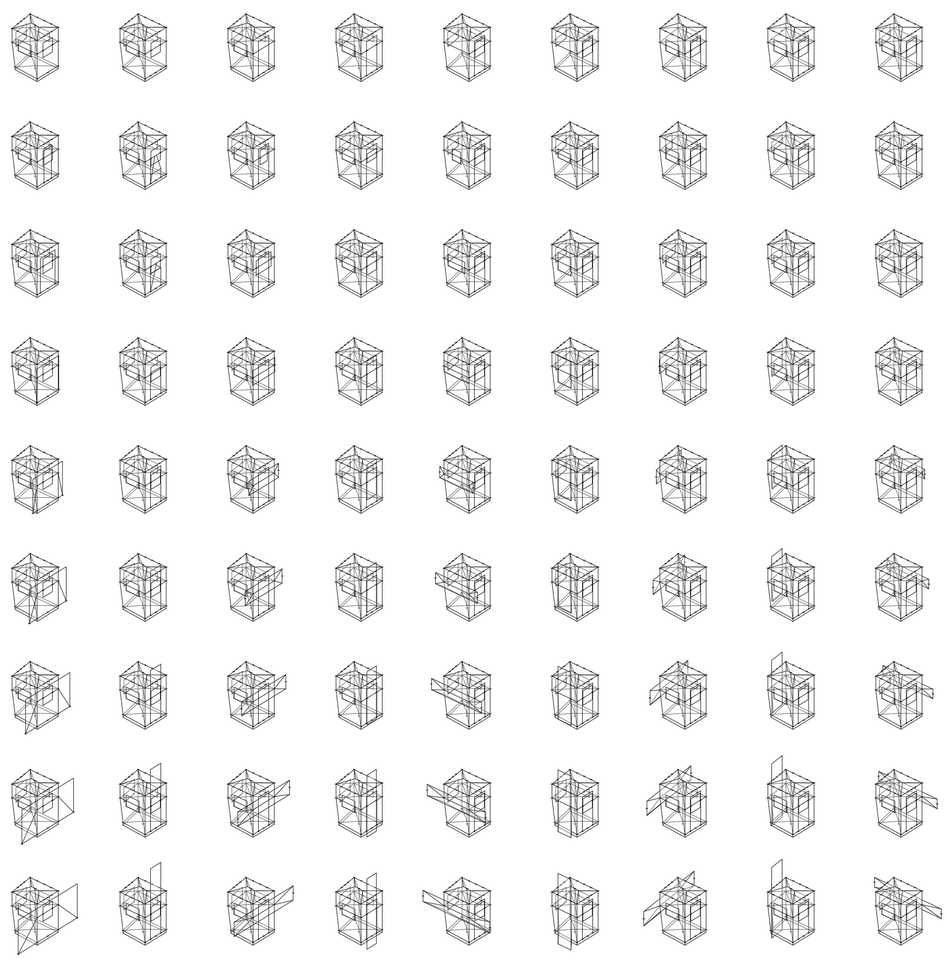

V28_ancho de puertas lado 0102 | V29_altura de puertas lado 0102 | V30_ancho de ventanas lado 0102 | V31_altura de ventanas lado 0102 | V32_ancho de ventanas lado 0203 | V33_altura de ventanas lado 0203 | V34_ancho de ventanas lado 0304 | V35_altura de ventanas lado 0304 | V36_ancho de ventanas lado 0401

V28-v29_ generación ingreso
V30-V37_generación ventanas
V28-V37_aberturas
V01 a V52_volumetría
Variabilidad del primitivo según rangos lineales

Universidad Torcuato Di Tella
Escuela de Arquitectura y Estudios Urbanos
Tesis Proyectual 2014
Proyecto Buenos Aires
Dirección: Ciro Najle
Coordinación: Anna Font
Tutor: Nicolas D'Angelo
Alumno: Carolina Wundes
Cabinas de seguridad
MOSTRO
O como plegar el mito de la inseguridad sobre si mismo
Sistema

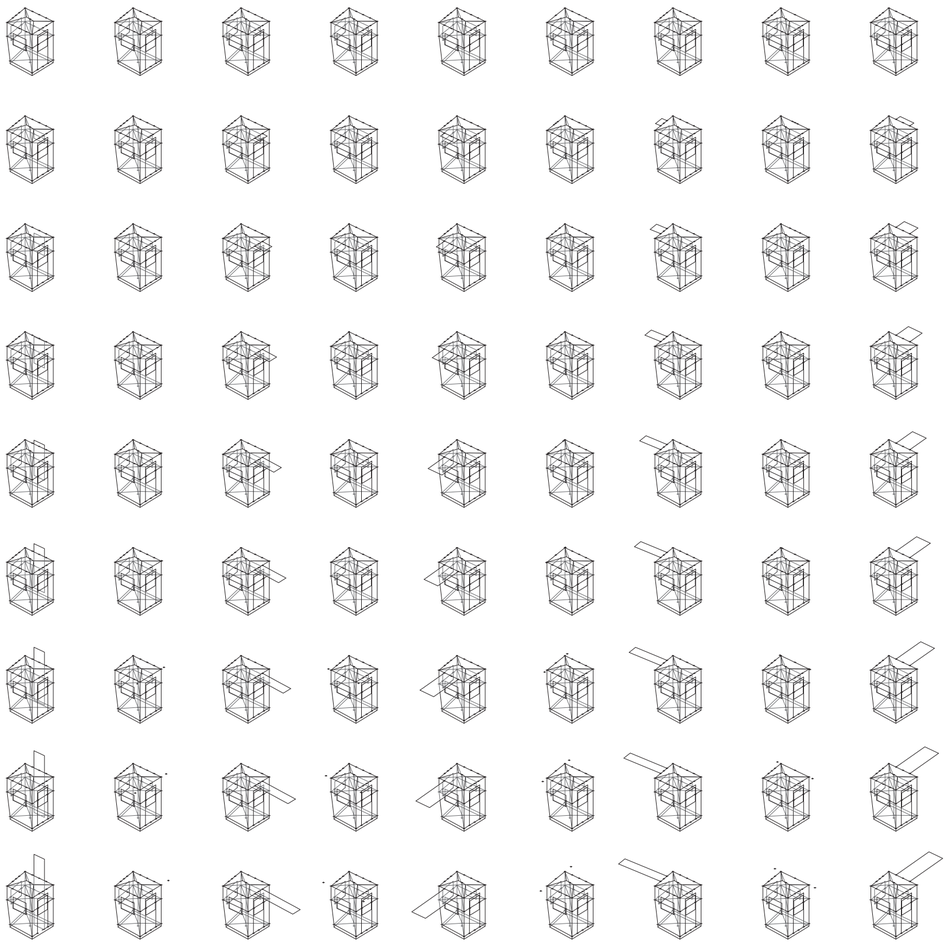

V37_altura de ventanas lado 0401

V38_ancho de alero lado 0102

V39_distancia saliente alero lado 0102

V40_ancho alero lado 0203

V41_distancia saliente alero lado 0203

V42_ancho alero lado 0304

V43_distancia saliente de alero lado 0304

V44_ancho alero lado 0401

V45_distancia saliente de alero lado 0401

V38-V45_generación aleros
V38-V52_extremos
V01 a V52_volumetría
Variabilidad del primitivo según rangos lineales

Universidad Torcuato Di Tella
Escuela de Arquitectura y Estudios Urbanos
Tesis Proyectual 2014
Proyecto Buenos Aires
Dirección: Ciro Najle
Coordinación: Anna Font
Tutor: Nicolas D'Angelo
Alumno: Carolina Wundes
Cabinas de seguridad
MOSTRO
O como plegar el mito de la inseguridad sobre si mismo
Sistema

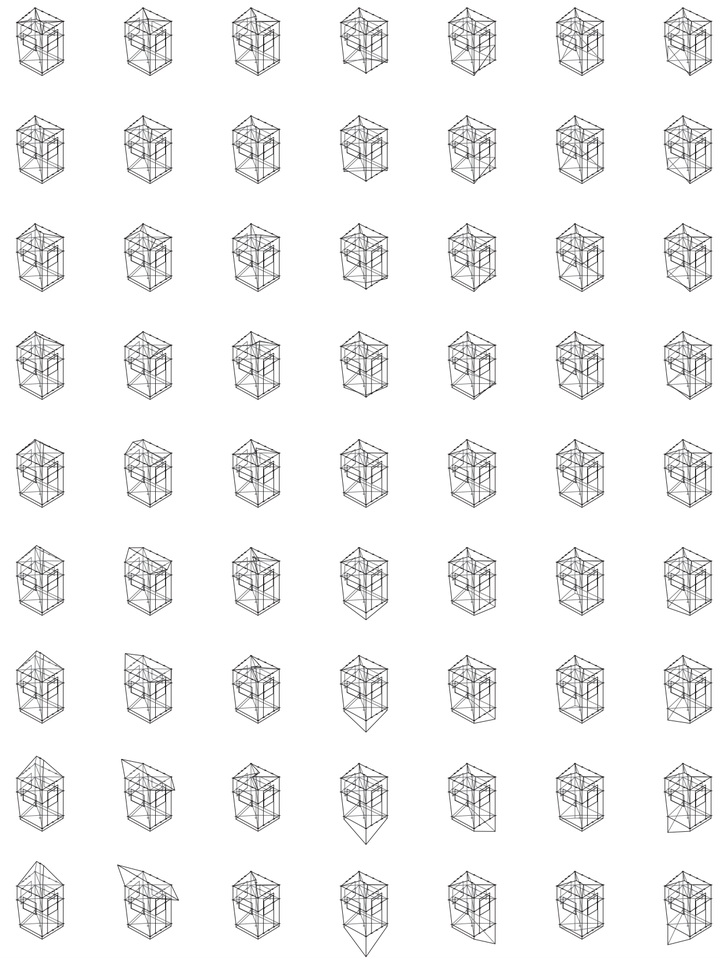

V46_alto cumbrera

V47_largo de cumbrera desde baricentro

V48_angulo de cumbrera desde baricentro

V49_distancia de extrusion vertice suelo 01

V50_distancia de extrusion vertice suelo 02

V51_distancia de extrusion vertice suelo 03

V52_distancia de extrusion vertice suelo 04

V46-V48_generacion cumbrera
V38-V52_extremos
V49-V52_generacion cumbrera
V01 a V52_volumetría
Variabilidad del primitivo según rangos lineales

SUPERPOSICIÓN POR VARIABLE DE LA VARIABILIDAD DEL PRIMITIVO PROMEDIO SEGÚN RANGOS LINEALES

Generación de cabinas a partir de un baricentro

Universidad Torcuato Di Tella
Escuela de Arquitectura y Estudios Urbanos
Tesis Proyectual 2014
Proyecto Buenos Aires
Dirección: Ciro Najle
Coordinación: Anna Font
Tutor: Nicolas D'Angelo
Alumno: Carolina Wundes

A continacuón se ve reflejada la secuencia de variabilidad segun rangos lineales por variable en su rango analizado de valor máximo a mínimo, se puede apreciar el efecto que tienen en la totalidad del cuerpo tanto las primeras como las segundas.

Este rango de valores de mínimo a máximos representa una variable cambiante, sin limites, que permite moldear cada una de las dimensiones. La potencialidad del sistema se clarifica al ver en comparativa los rangos minimos y los máximos, dando lugar a su utilización en base a distintos análisis.

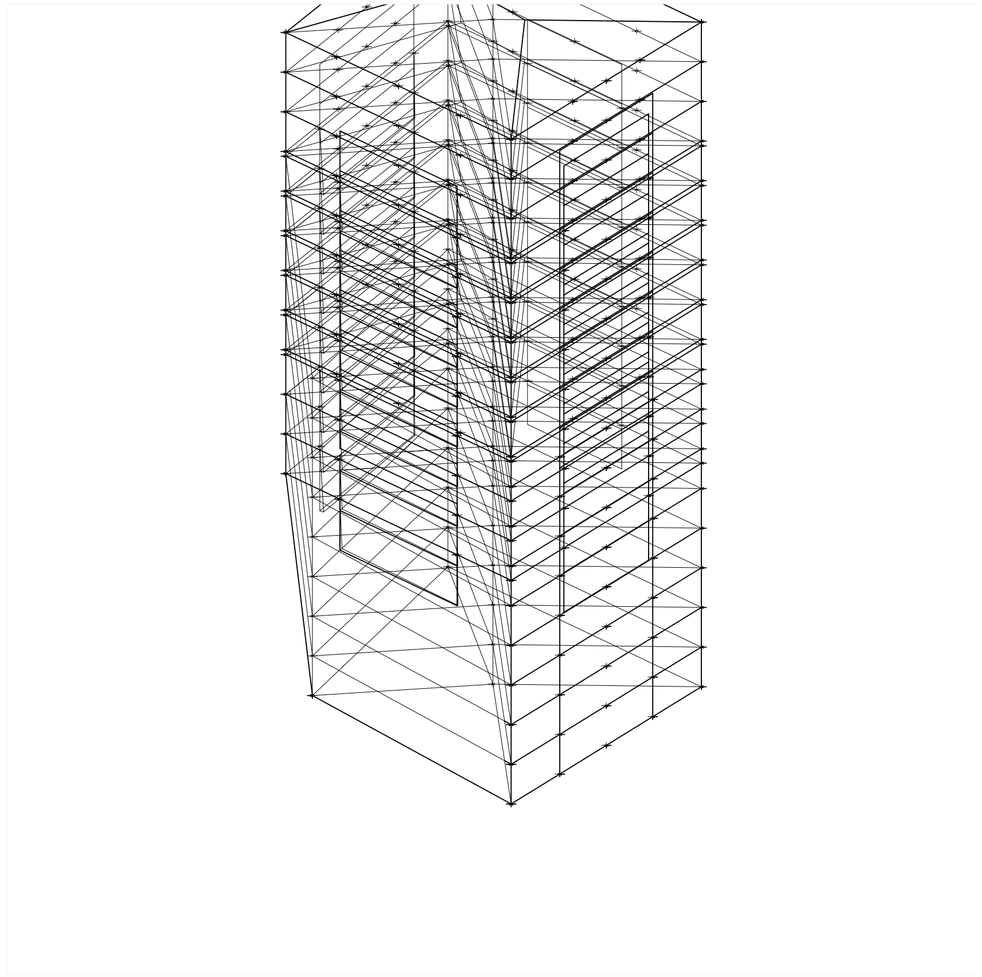

V01_desplazamiento vertical huella-suelo. Isometría. Escala: 1:25. Fuente: Sistema

Superposición por variable de la variabilidad del primitivo promedio según rangos lineales

Universidad Torcuato Di Tella
Escuela de Arquitectura y Estudios Urbanos
Tesis Proyectual 2014
Proyecto Buenos Aires
Dirección: Ciro Najle
Coordinación: Anna Font
Tutor: Nicolas D'Angelo
Alumno: Carolina Wundes
Cabinas de seguridad
MOSTRO
O como plegar el mito de la inseguridad sobre si mismo
Sistema

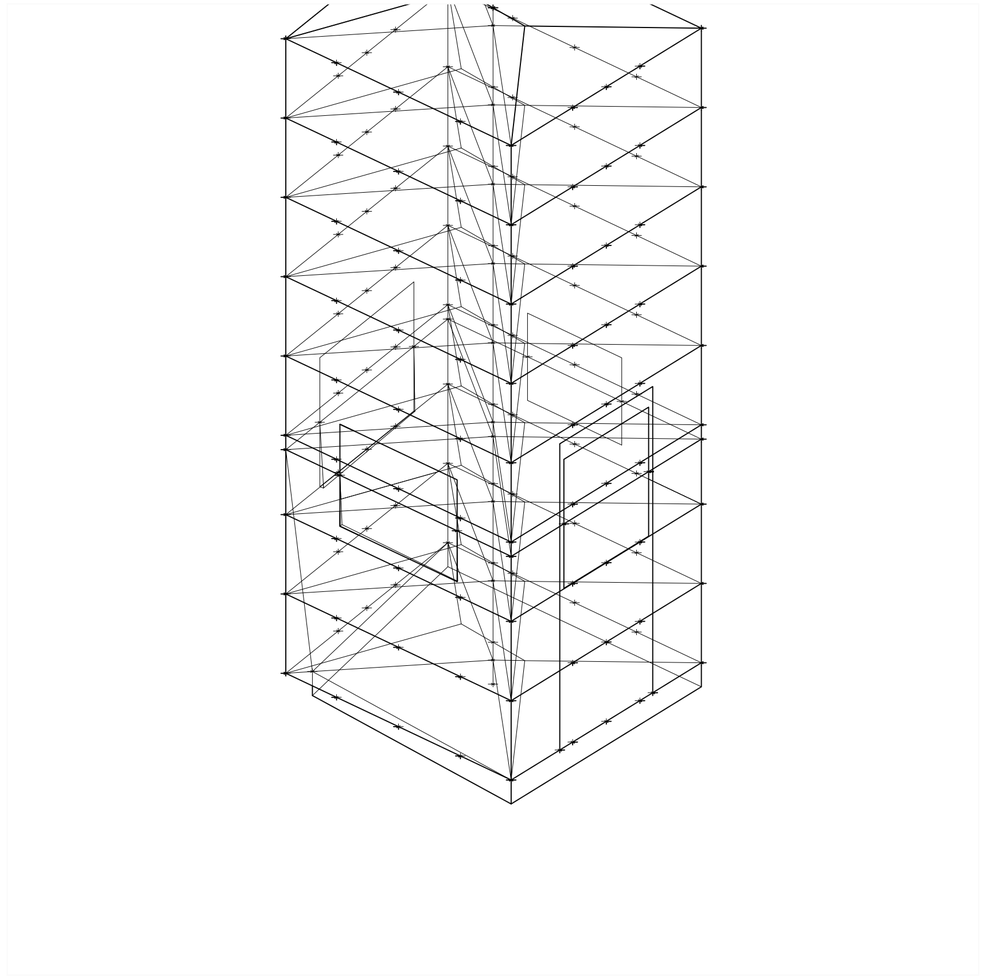

V02_ desplazamiento vertical suelo-techo. Isometría. Escala: 1:25. Fuente: Sistema

Superposición por variable de la variabilidad del primitivo promedio según rangos lineales

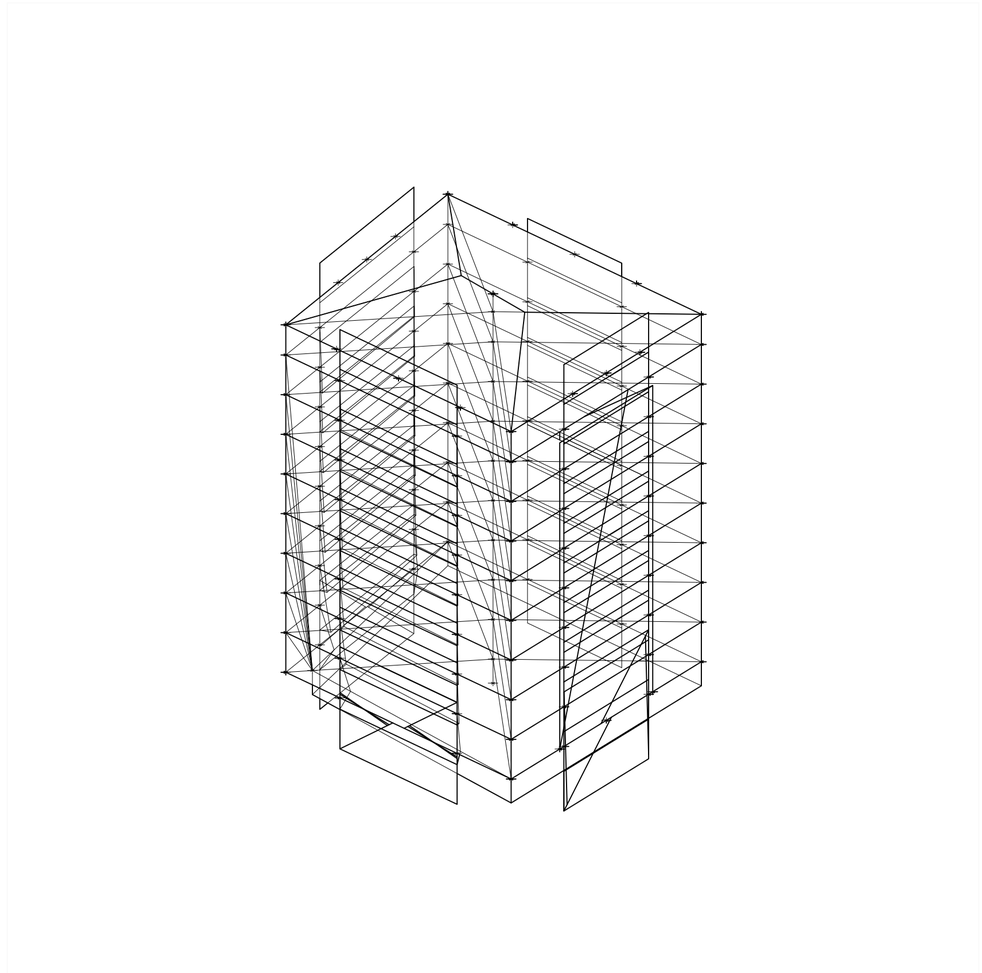

V03_ desplazamiento vertical suelo-medio. Isometría. Escala: 1:25. Fuente: Sistema

Superposición por variable de la variabilidad del primitivo promedio según rangos lineales

Universidad Torcuato Di Tella
Escuela de Arquitectura y Estudios Urbanos
Tesis Proyectual 2014
Proyecto Buenos Aires
Dirección: Ciro Najle
Coordinación: Anna Font
Tutor: Nicolas D'Angelo
Alumno: Carolina Wundes
Cabinas de seguridad
MOSTRO
O como plegar el mito de la inseguridad sobre si mismo
Sistema

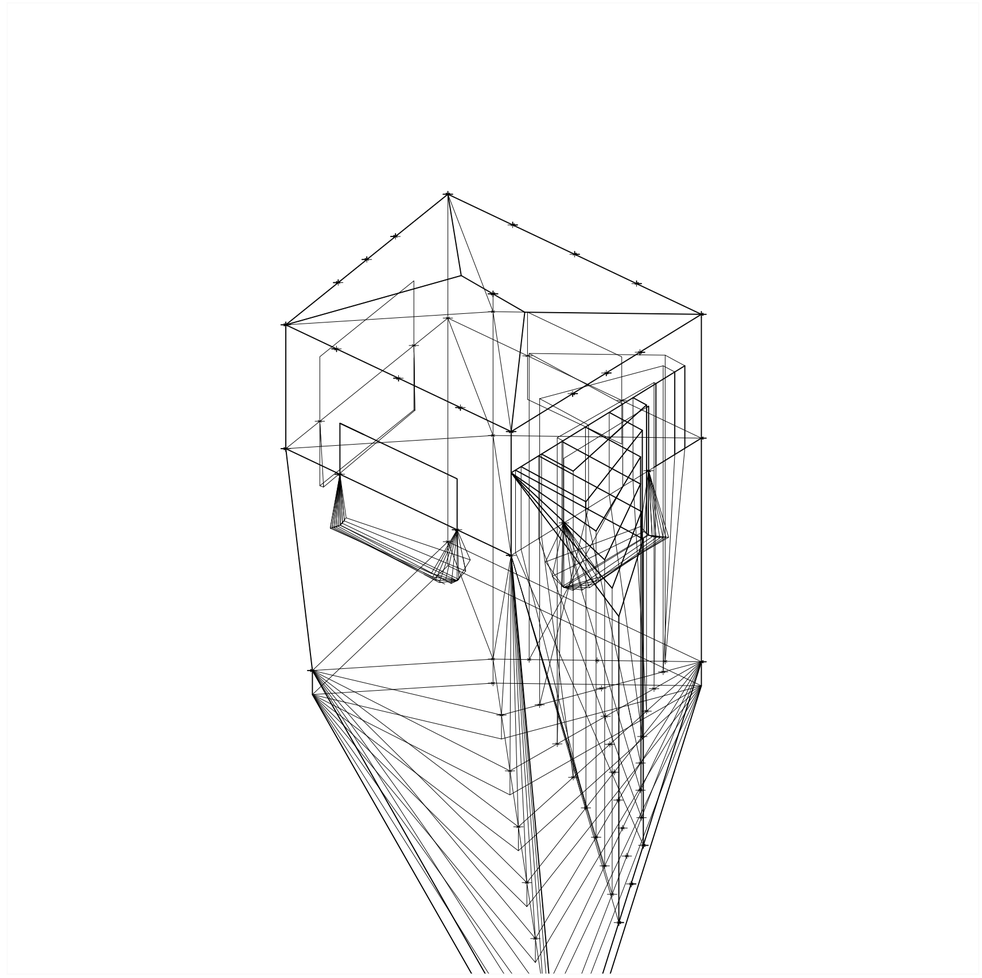

V04_distancia centro a esquina suelo 01. Isometría. Escala: 1:25. Fuente: Sistema

Superposición por variable de la variabilidad del primitivo promedio según rangos lineales

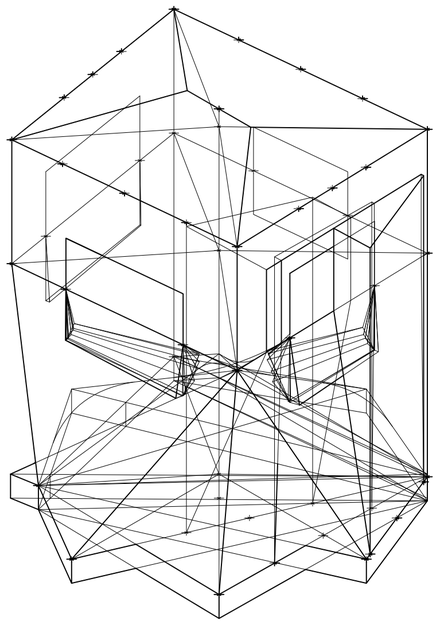

V05_angulo centro a esquina suelo 01. Isometría. Escala: 1:25. Fuente: Sistema

Superposición por variable de la variabilidad del primitivo promedio según rangos lineales

Universidad Torcuato Di Tella
Escuela de Arquitectura y Estudios Urbanos
Tesis Proyectual 2014
Proyecto Buenos Aires
Dirección: Ciro Najle
Coordinación: Anna Font
Tutor: Nicolas D'Angelo
Alumno: Carolina Wundes
Cabinas de seguridad
MOSTRO
O como plegar el mito de la inseguridad sobre si mismo
Sistema

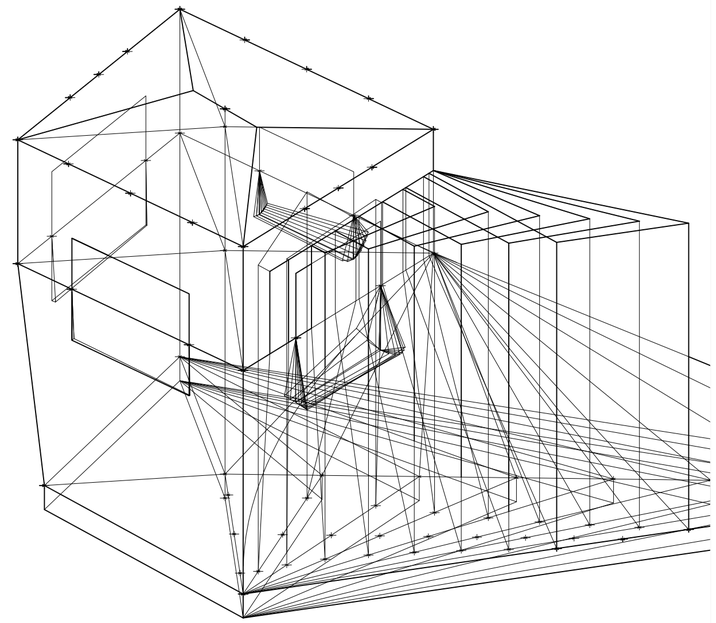

V06_distancia centro a esquina suelo 02. Isometría. Escala: 1:25. Fuente: Sistema

Superposición por variable de la variabilidad del primitivo promedio según rangos lineales

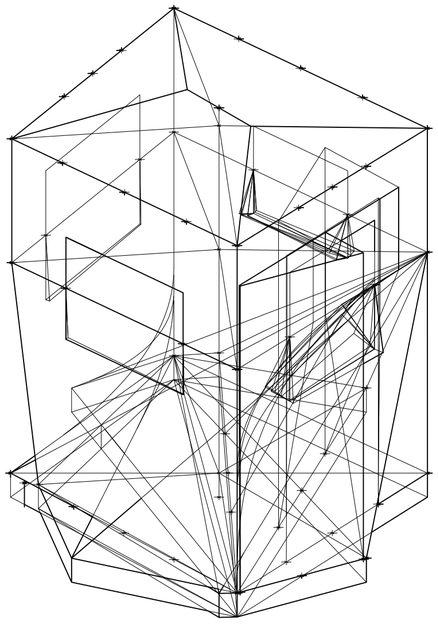

V07_angulo centro a esquina suelo 02. Isometría. Escala: 1:25. Fuente: Sistema

Superposición por variable de la variabilidad del primitivo promedio según rangos lineales

Universidad Torcuato Di Tella
Escuela de Arquitectura y Estudios Urbanos
Tesis Proyectual 2014
Proyecto Buenos Aires
Dirección: Ciro Najle
Coordinación: Anna Font
Tutor: Nicolas D'Angelo
Alumno: Carolina Wundes
Cabinas de seguridad
MOSTRO
O como plegar el mito de la inseguridad sobre si mismo
Sistema

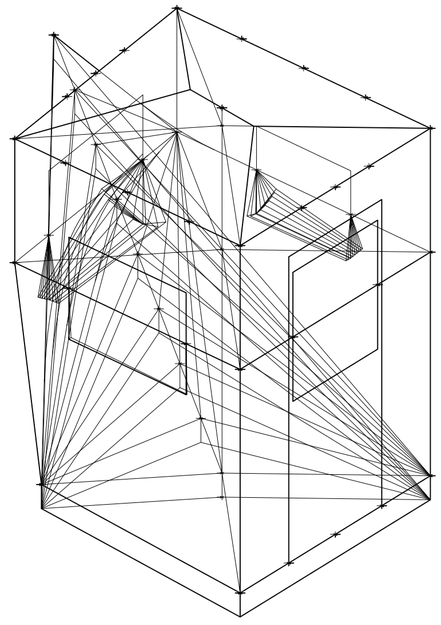

V08_distancia centro a esquina suelo 03. Isometría. Escala: 1:25. Fuente: Sistema

Superposición por variable de la variabilidad del primitivo promedio según rangos lineales

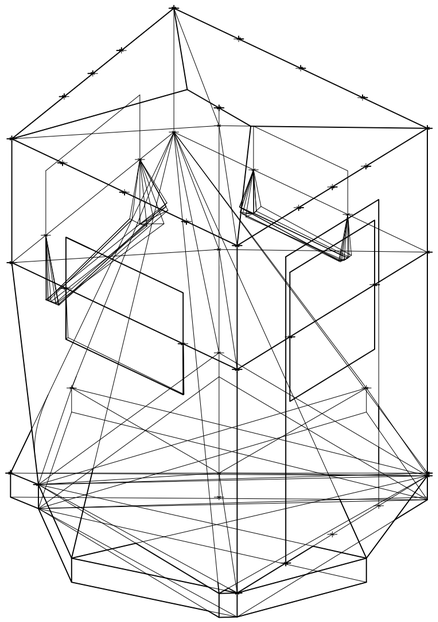

V09_angulo centro a esquina suelo 03. Isometría. Escala: 1:25. Fuente: Sistema

Superposición por variable de la variabilidad del primitivo promedio según rangos lineales

Universidad Torcuato Di Tella
Escuela de Arquitectura y Estudios Urbanos
Tesis Proyectual 2014
Proyecto Buenos Aires
Dirección: Ciro Najle
Coordinación: Anna Font
Tutor: Nicolas D'Angelo
Alumno: Carolina Wundes
Cabinas de seguridad
MOSTRO
O como plegar el mito de la inseguridad sobre si mismo
Sistema

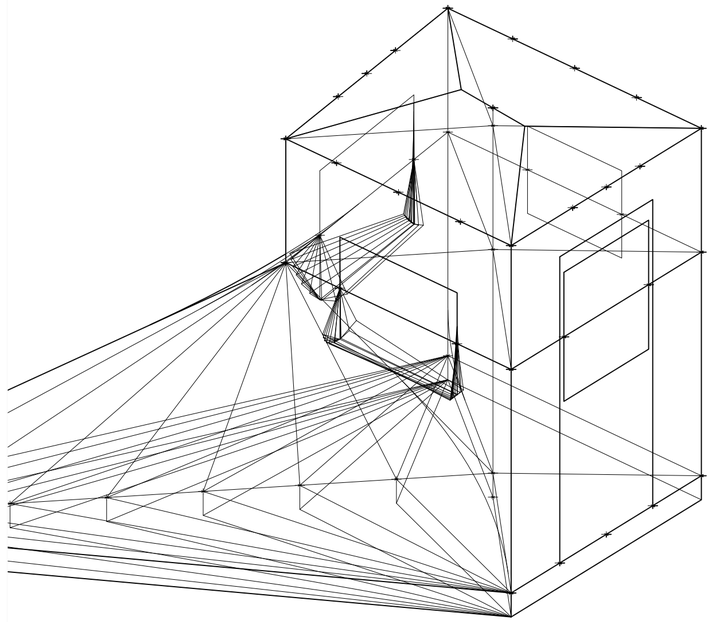

V10_ distancia centro a esquina suelo 04. Isometría. Escala: 1:25. Fuente: Sistema

Superposición por variable de la variabilidad del primitivo promedio según rangos lineales

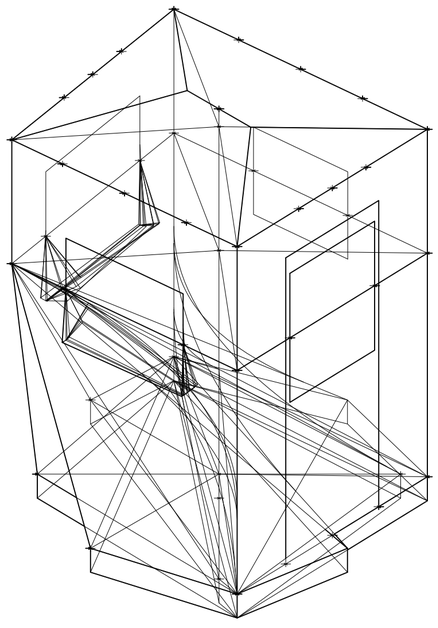

V11_angulo centro a esquina suelo 04. Isometría. Escala: 1:25. Fuente: Sistema

Superposición por variable de la variabilidad del primitivo promedio según rangos lineales

Universidad Torcuato Di Tella
Escuela de Arquitectura y Estudios Urbanos
Tesis Proyectual 2014
Proyecto Buenos Aires
Dirección: Ciro Najle
Coordinación: Anna Font
Tutor: Nicolas D'Angelo
Alumno: Carolina Wundes
Cabinas de seguridad
MOSTRO
O como plegar el mito de la inseguridad sobre si mismo
Sistema

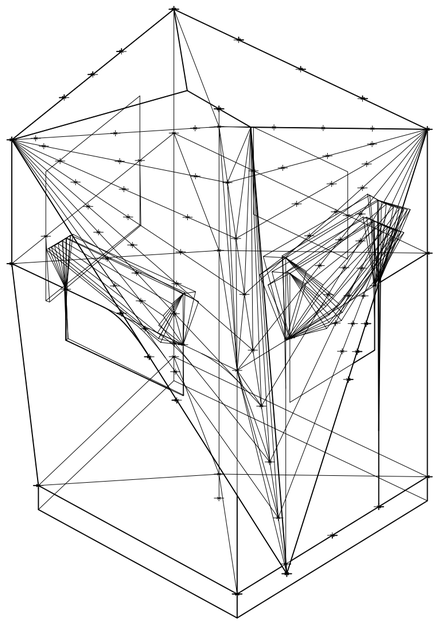

V12_distancia centro a esquina techo 01. Isometría. Escala: 1:25. Fuente: Sistema

Superposición por variable de la variabilidad del primitivo promedio según rangos lineales

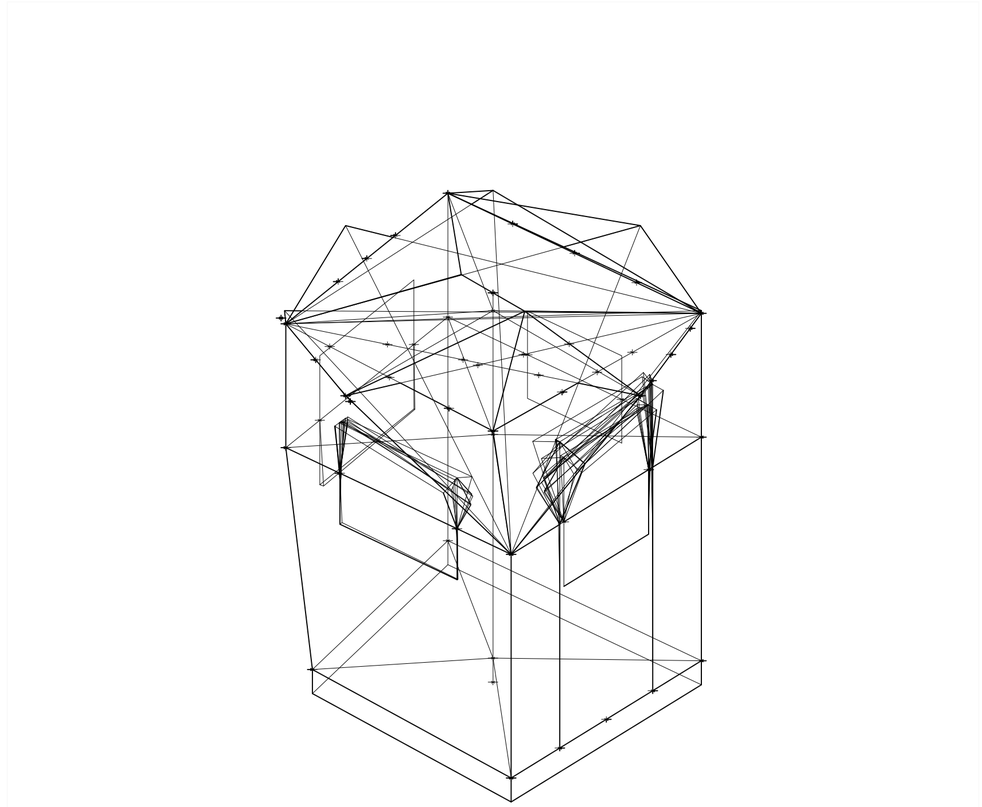

V13_angulo centro a esquina techo 01. Isometría. Escala: 1:25. Fuente: Sistema

Superposición por variable de la variabilidad del primitivo promedio según rangos lineales

Universidad Torcuato Di Tella
Escuela de Arquitectura y Estudios Urbanos
Tesis Proyectual 2014
Proyecto Buenos Aires
Dirección: Ciro Najle
Coordinación: Anna Font
Tutor: Nicolas D'Angelo
Alumno: Carolina Wundes
Cabinas de seguridad
MOSTRO
O como plegar el mito de la inseguridad sobre si mismo
Sistema

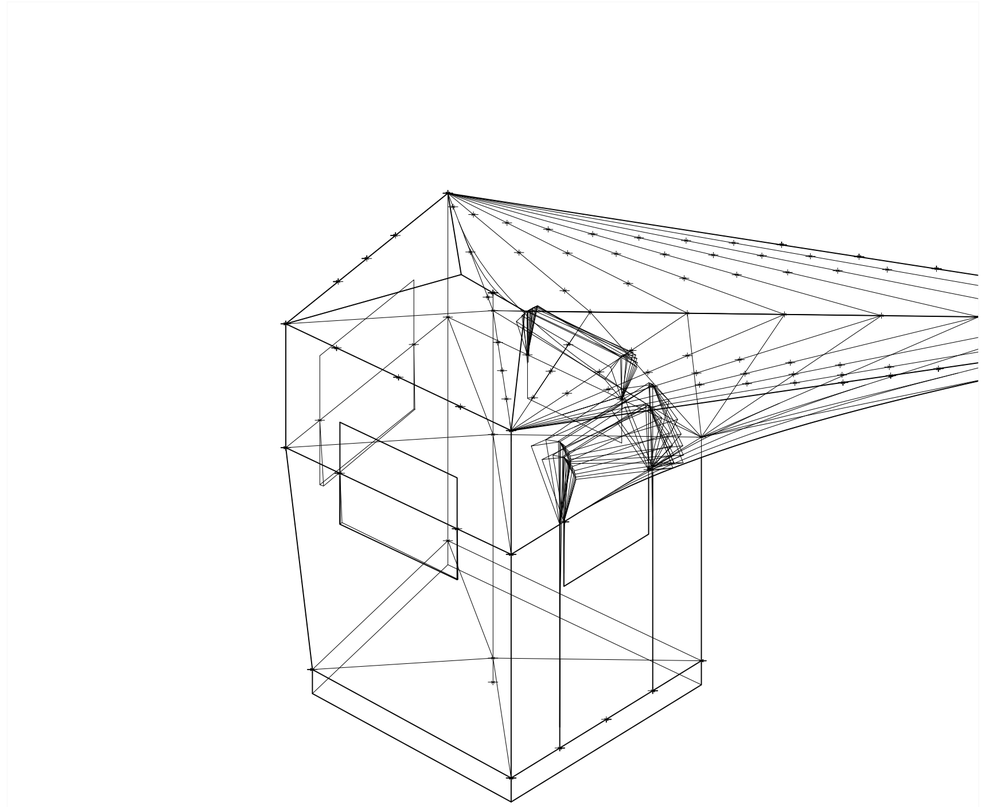

V14_distancia centro a esquina techo 02. Isometría. Escala: 1:25. Fuente: Sistema

Superposición por variable de la variabilidad del primitivo promedio según rangos lineales

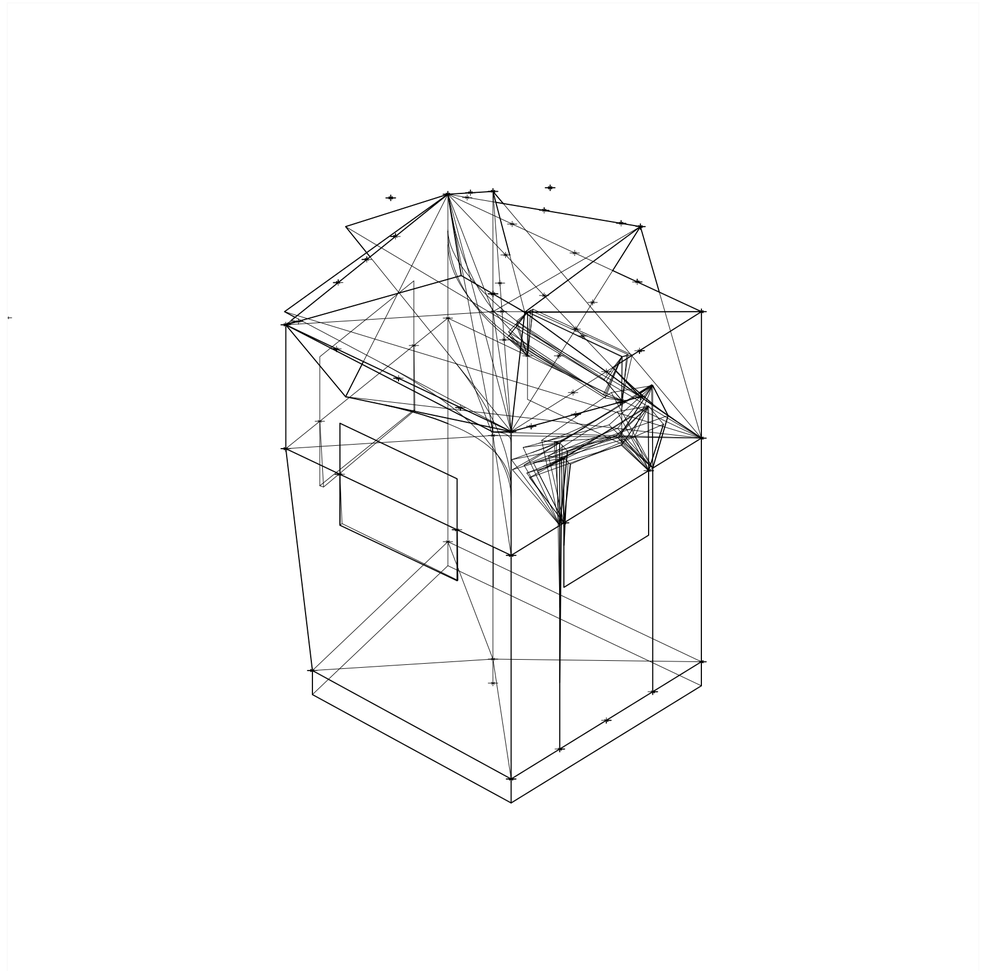

V35_altura de ventanas lado 0304. Isometría. Escala: 1:25. Fuente: Sistema

Superposición por variable de la variabilidad del primitivo promedio según rangos lineales

Universidad Torcuato Di Tella
Escuela de Arquitectura y Estudios Urbanos
Tesis Proyectual 2014
Proyecto Buenos Aires
Dirección: Ciro Najle
Coordinación: Anna Font
Tutor: Nicolas D'Angelo
Alumno: Carolina Wundes
Cabinas de seguridad
MOSTRO
O como plegar el mito de la inseguridad sobre si mismo
Sistema

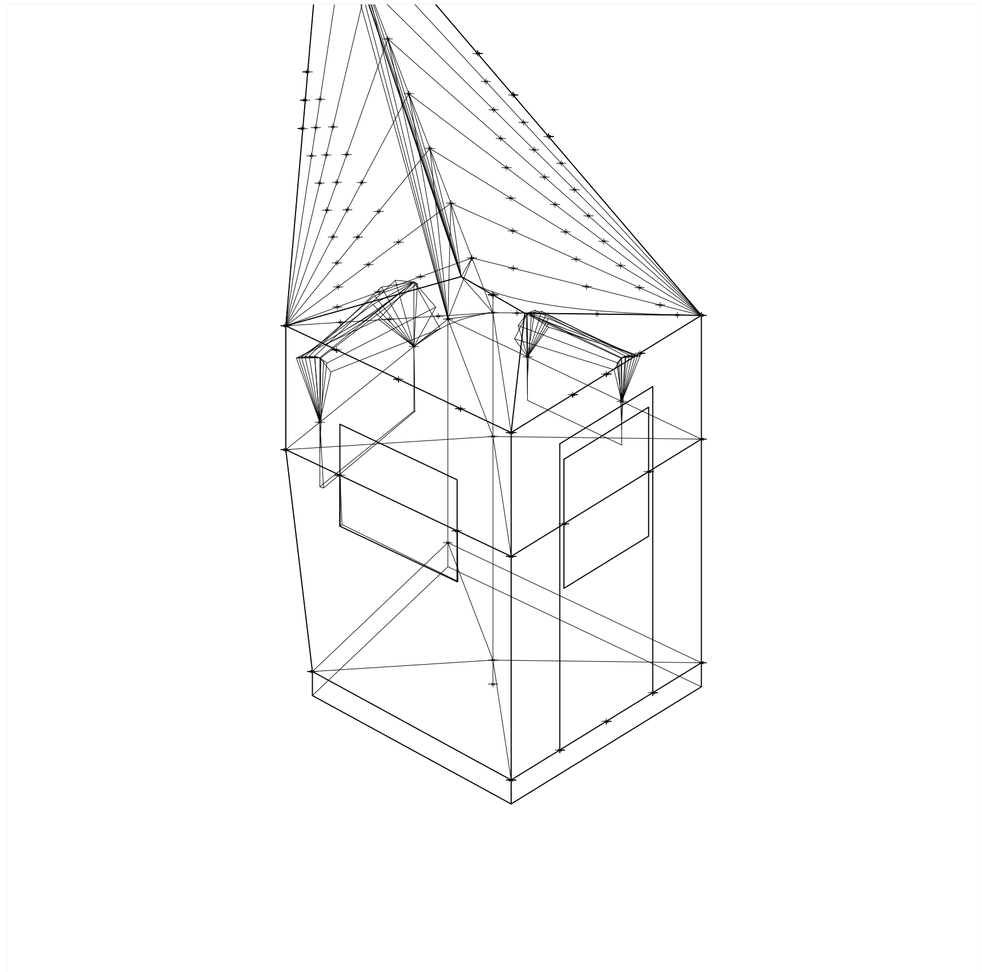

V36_ancho de ventanas lado 0401. Isometría. Escala: 1:25. Fuente: Sistema

Superposición por variable de la variabilidad del primitivo promedio según rangos lineales

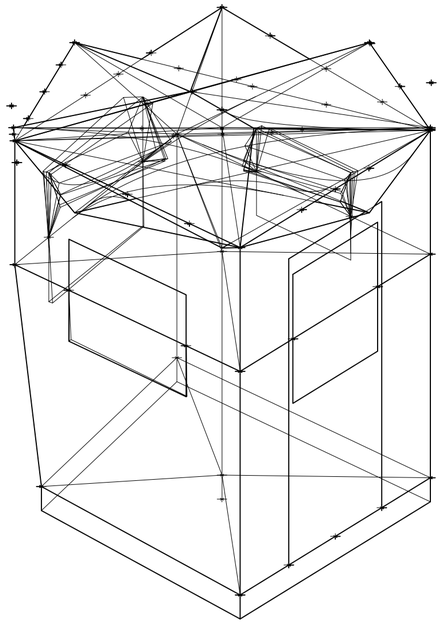

V27_angulo centro a esquina medio 04. Isometría. Escala: 1:25. Fuente: Sistema

Superposición por variable de la variabilidad del primitivo promedio según rangos lineales

Universidad Torcuato Di Tella
Escuela de Arquitectura y Estudios Urbanos
Tesis Proyectual 2014
Proyecto Buenos Aires
Dirección: Ciro Najle
Coordinación: Anna Font
Tutor: Nicolas D'Angelo
Alumno: Carolina Wundes
Cabinas de seguridad
MOSTRO
O como plegar el mito de la inseguridad sobre si mismo
Sistema

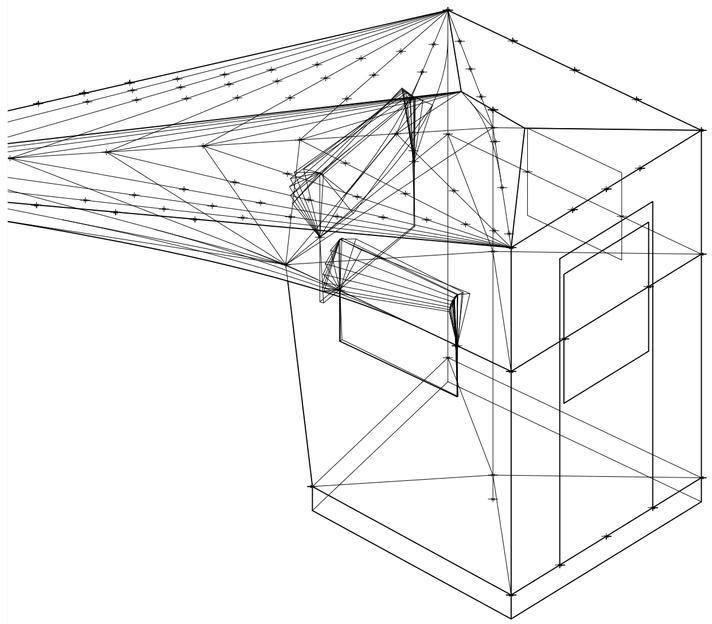

V28_ancho de puertas lado 0102. Isometría. Escala: 1:25. Fuente: Sistema

Superposición por variable de la variabilidad del primitivo promedio según rangos lineales

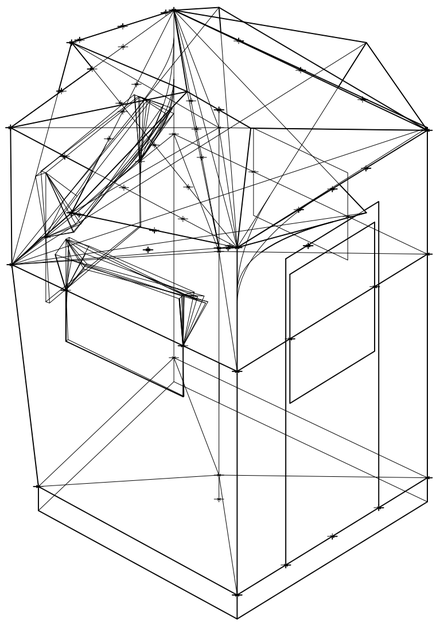

V19_angulo centro a esquina techo 04. Isometría. Escala: 1:25. Fuente: Sistema

Superposición por variable de la variabilidad del primitivo promedio según rangos lineales

Universidad Torcuato Di Tella
Escuela de Arquitectura y Estudios Urbanos
Tesis Proyectual 2014
Proyecto Buenos Aires
Dirección: Ciro Najle
Coordinación: Anna Font
Tutor: Nicolas D'Angelo
Alumno: Carolina Wundes
Cabinas de seguridad
MOSTRO
O como plegar el mito de la inseguridad sobre si mismo
Sistema

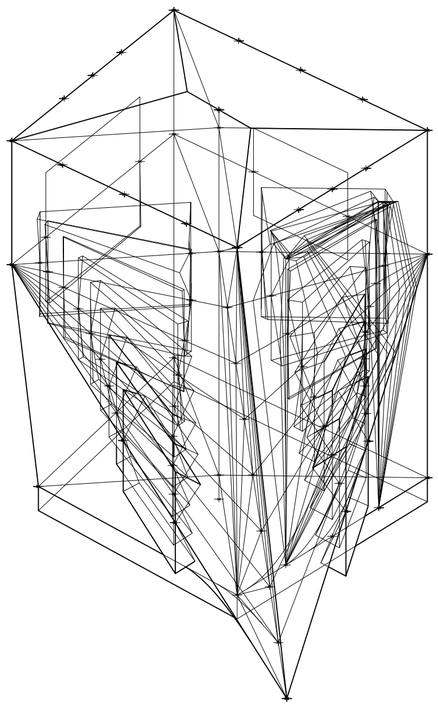

V20_distancia centro a esquina medio 01. Isometría. Escala: 1:25. Fuente: Sistema

Superposición por variable de la variabilidad del primitivo promedio según rangos lineales

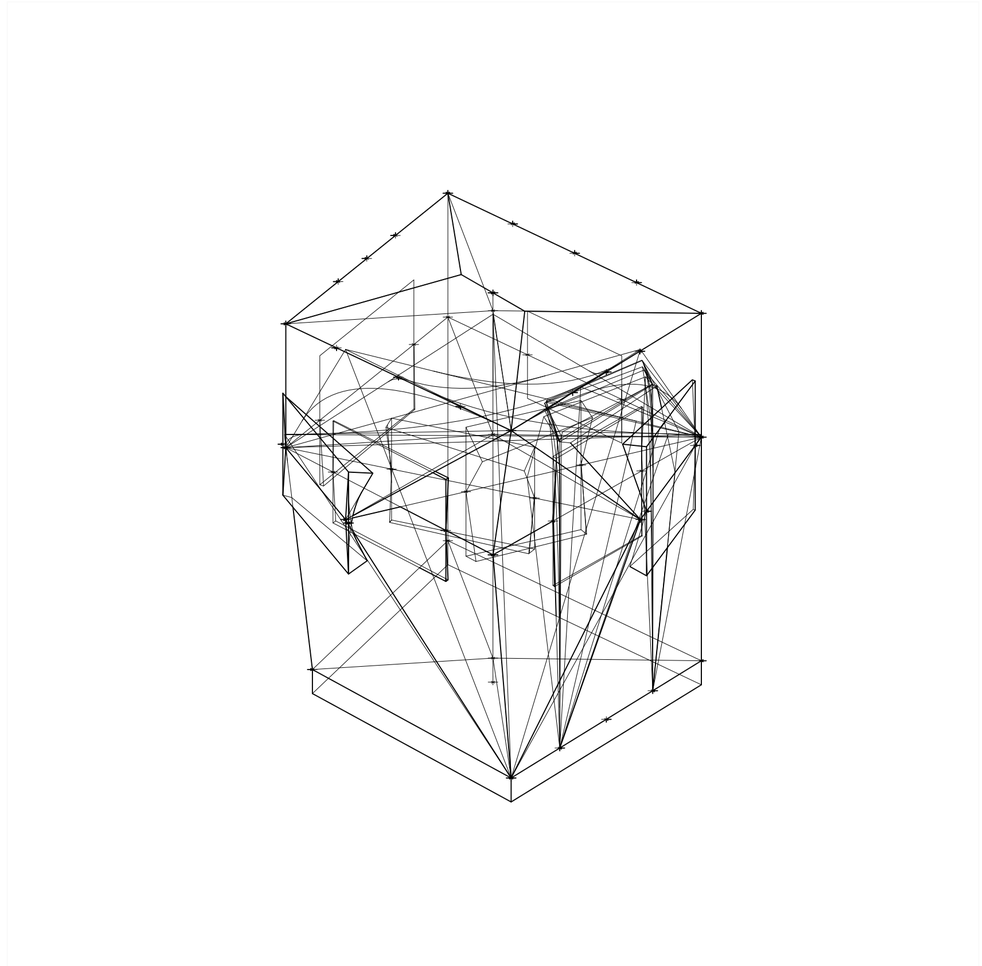

V21_angulo centro a esquina medio 01. Isometría. Escala: 1:25. Fuente: Sistema

Superposición por variable de la variabilidad del primitivo promedio según rangos lineales

Universidad Torcuato Di Tella
Escuela de Arquitectura y Estudios Urbanos
Tesis Proyectual 2014
Proyecto Buenos Aires
Dirección: Ciro Najle
Coordinación: Anna Font
Tutor: Nicolas D'Angelo
Alumno: Carolina Wundes
Cabinas de seguridad
MOSTRO
O como plegar el mito de la inseguridad sobre si mismo
Sistema

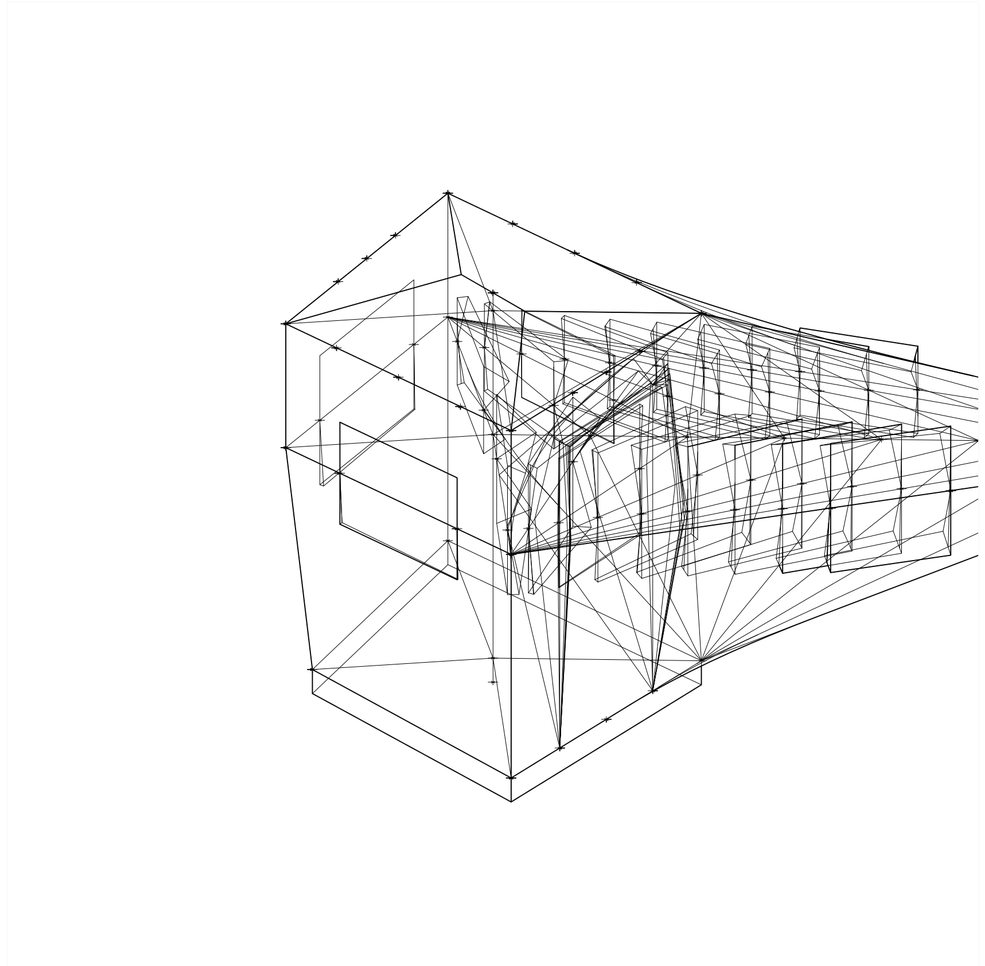

V22_distancia centro a esquina medio 02. Isometría. Escala: 1:25. Fuente: Sistema

Superposición por variable de la variabilidad del primitivo promedio según rangos lineales

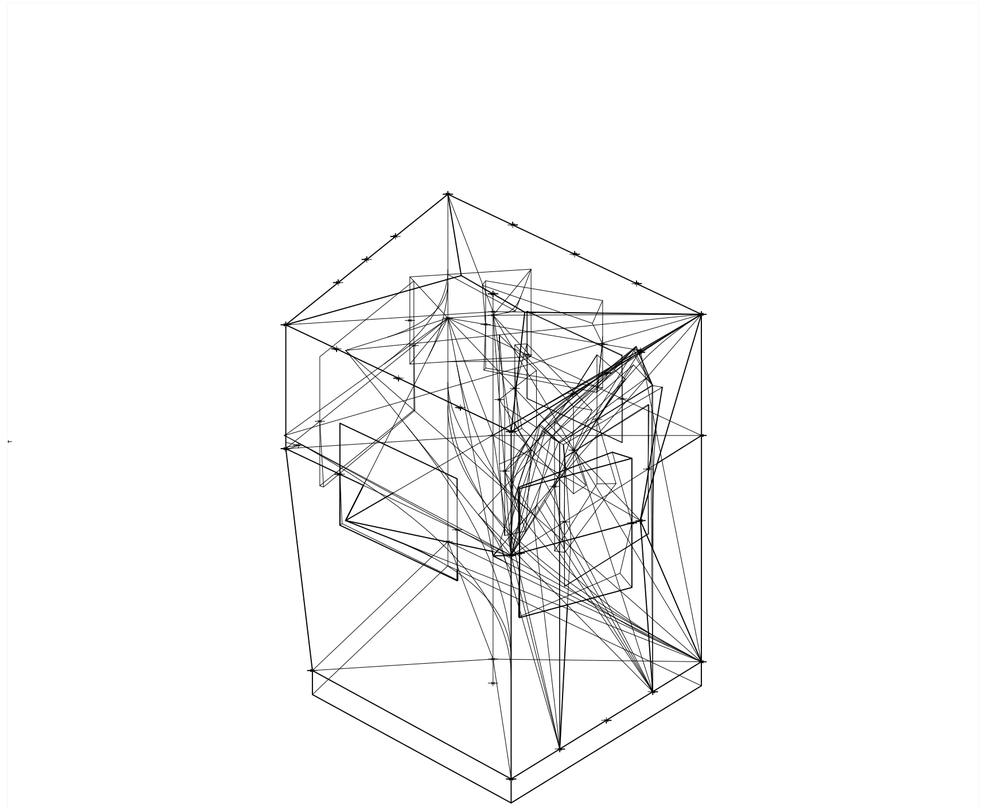

V23_angulo centro a esquina medio 02. Isometría. Escala: 1:25. Fuente: Sistema

Superposición por variable de la variabilidad del primitivo promedio según rangos lineales

Universidad Torcuato Di Tella
Escuela de Arquitectura y Estudios Urbanos
Tesis Proyectual 2014
Proyecto Buenos Aires
Dirección: Ciro Najle
Coordinación: Anna Font
Tutor: Nicolas D'Angelo
Alumno: Carolina Wundes
Cabinas de seguridad
MOSTRO
O como plegar el mito de la inseguridad sobre si mismo
Sistema

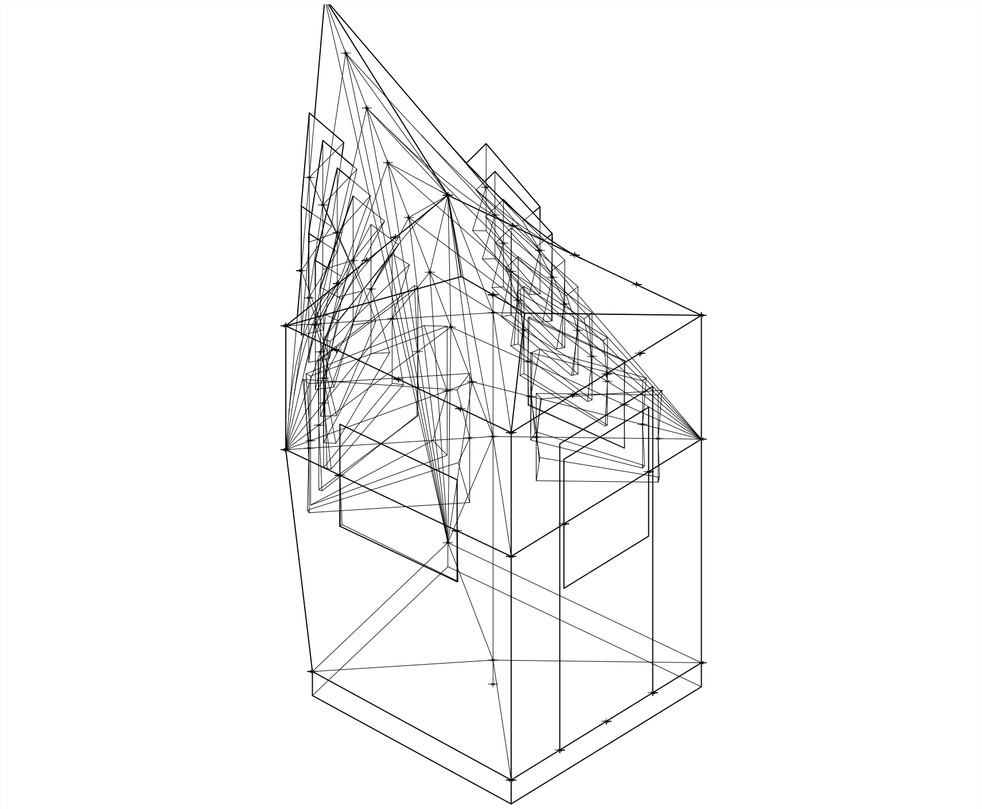

V24_distancia centro a esquina medio 03. Isometría. Escala: 1:25. Fuente: Sistema

Superposición por variable de la variabilidad del primitivo promedio según rangos lineales

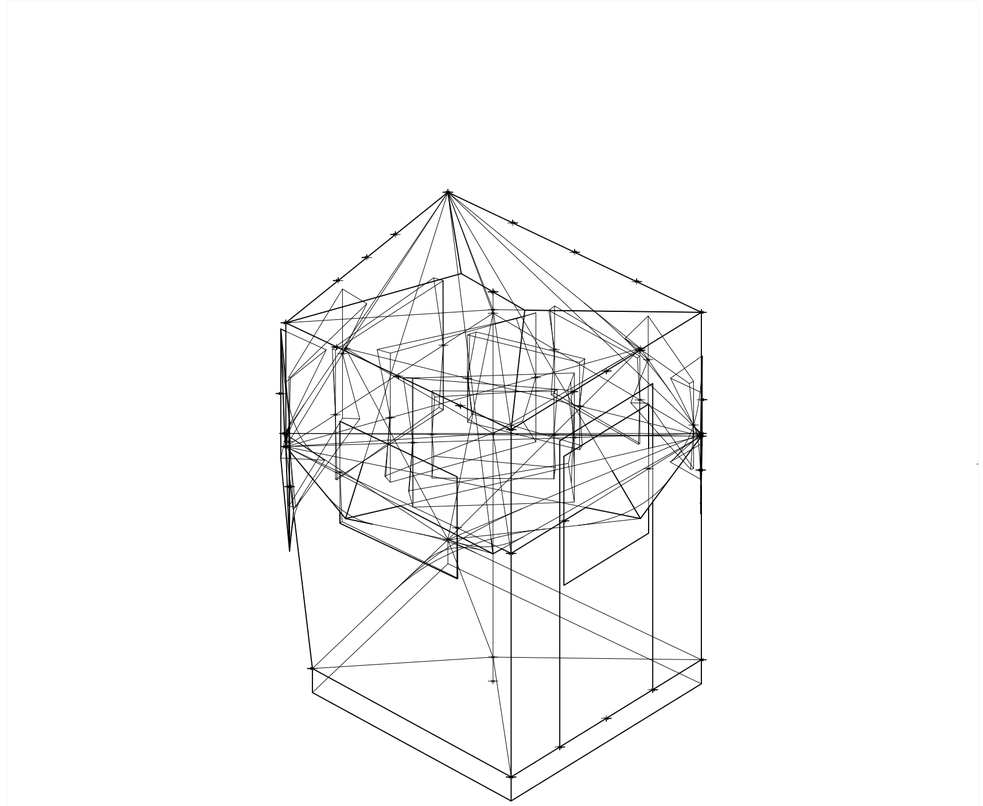

V25_angulo centro a esquina medio 03. Isometría. Escala: 1:25. Fuente: Sistema

Superposición por variable de la variabilidad del primitivo promedio según rangos lineales

Universidad Torcuato Di Tella
Escuela de Arquitectura y Estudios Urbanos
Tesis Proyectual 2014
Proyecto Buenos Aires
Dirección: Ciro Najle
Coordinación: Anna Font
Tutor: Nicolas D'Angelo
Alumno: Carolina Wundes
Cabinas de seguridad
MOSTRO
O como plegar el mito de la inseguridad sobre si mismo
Sistema

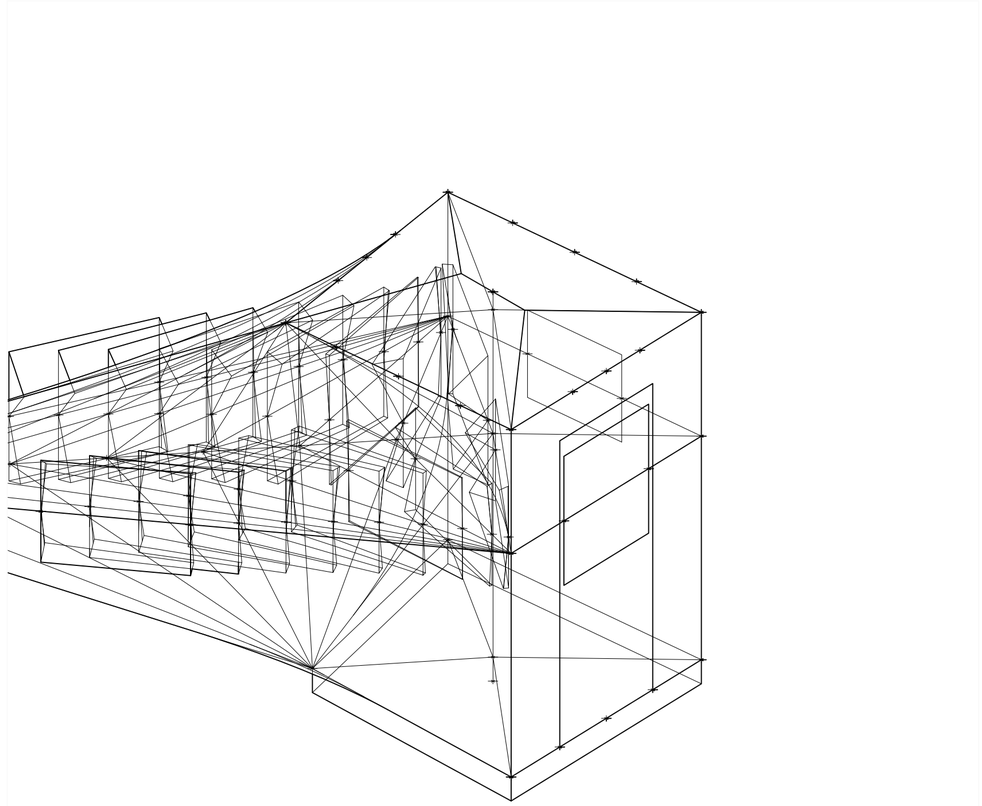

V26_distancia centro a esquina medio 04. Isometría. Escala: 1:25. Fuente: Sistema

Superposición por variable de la variabilidad del primitivo promedio según rangos lineales

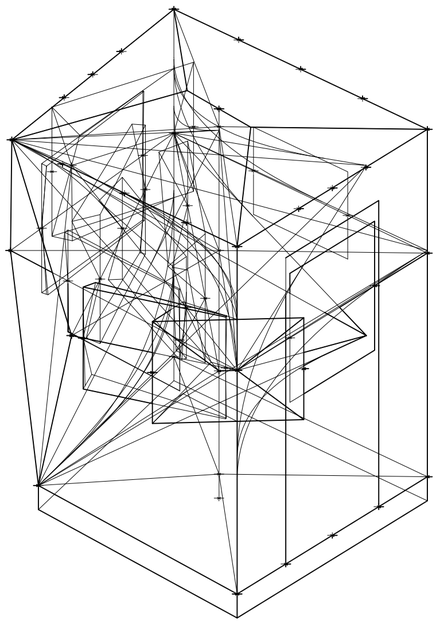

V27_angulo centro a esquina medio 04. Isometría. Escala: 1:25. Fuente: Sistema

Superposición por variable de la variabilidad del primitivo promedio según rangos lineales

Universidad Torcuato Di Tella
Escuela de Arquitectura y Estudios Urbanos
Tesis Proyectual 2014
Proyecto Buenos Aires
Dirección: Ciro Najle
Coordinación: Anna Font
Tutor: Nicolas D'Angelo
Alumno: Carolina Wundes
Cabinas de seguridad
MOSTRO
O como plegar el mito de la inseguridad sobre si mismo
Sistema

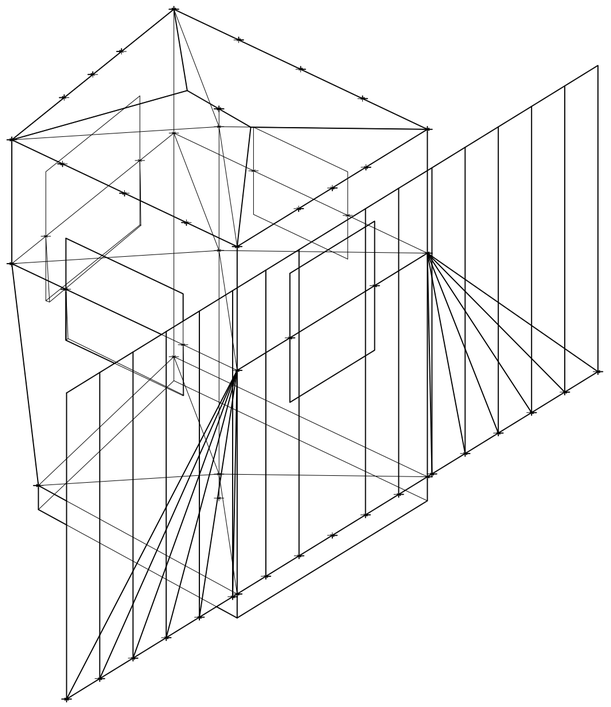

V28_ancho de puertas lado 0102. Isometría. Escala: 1:25. Fuente: Sistema

Superposición por variable de la variabilidad del primitivo promedio según rangos lineales

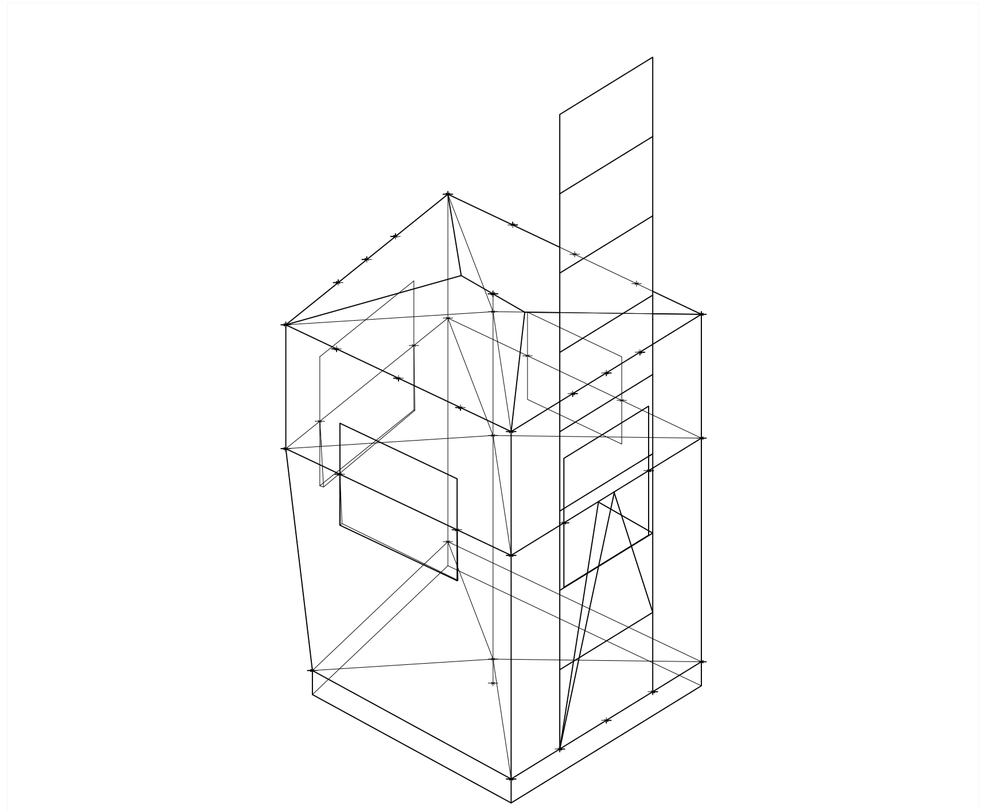

V29_altura de puertas lado 0102. Isometría. Escala: 1:25. Fuente: Sistema

Superposición por variable de la variabilidad del primitivo promedio según rangos lineales

Universidad Torcuato Di Tella
Escuela de Arquitectura y Estudios Urbanos
Tesis Proyectual 2014
Proyecto Buenos Aires
Dirección: Ciro Najle
Coordinación: Anna Font
Tutor: Nicolas D'Angelo
Alumno: Carolina Wundes
Cabinas de seguridad
MOSTRO
O como plegar el mito de la inseguridad sobre si mismo
Sistema

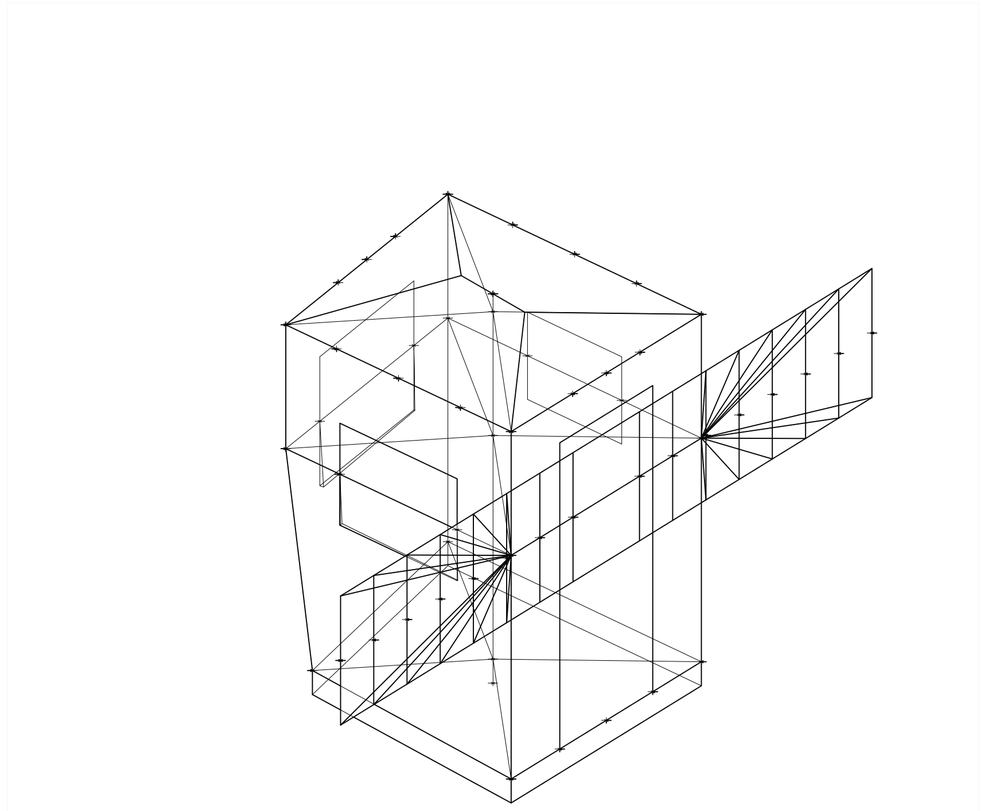

V30_ancho de ventanas lado 0102. Isometría. Escala: 1:25. Fuente: Sistema

Superposición por variable de la variabilidad del primitivo promedio según rangos lineales

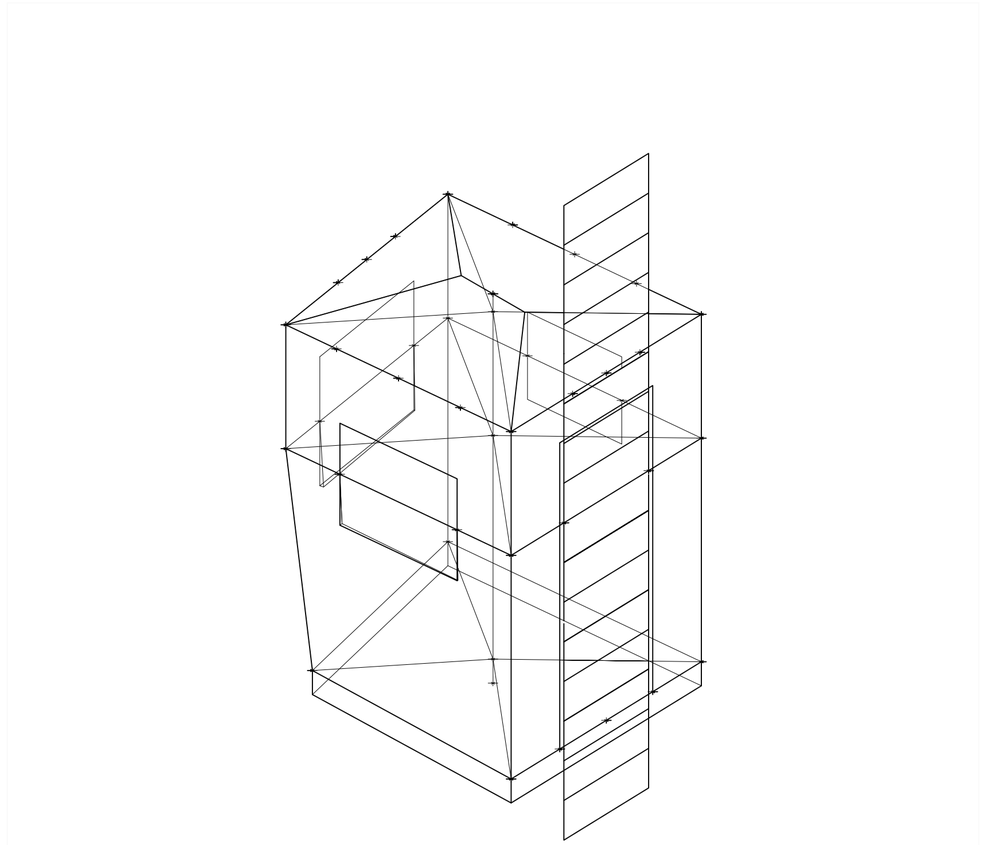

V31_altura de ventanas lado 0102. Isometría. Escala: 1:25. Fuente: Sistema

Universidad Torcuato Di Tella
Escuela de Arquitectura y Estudios Urbanos
Tesis Proyectual 2014
Proyecto Buenos Aires
Dirección: Ciro Najle
Coordinación: Anna Font
Tutor: Nicolas D'Angelo
Alumno: Carolina Wundes
Cabinas de seguridad
MOSTRO
O como plegar el mito de la inseguridad sobre si mismo
Sistema

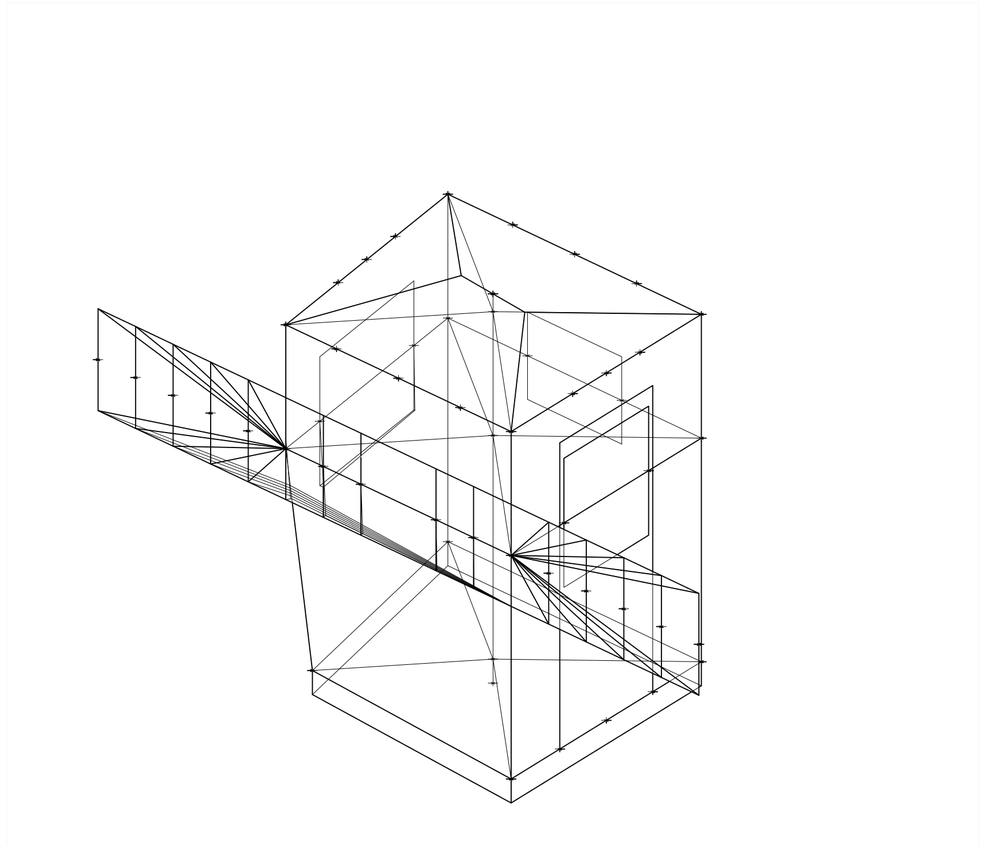

V32_ancho de ventanas lado 0203. Isometría. Escala: 1:25. Fuente: Sistema

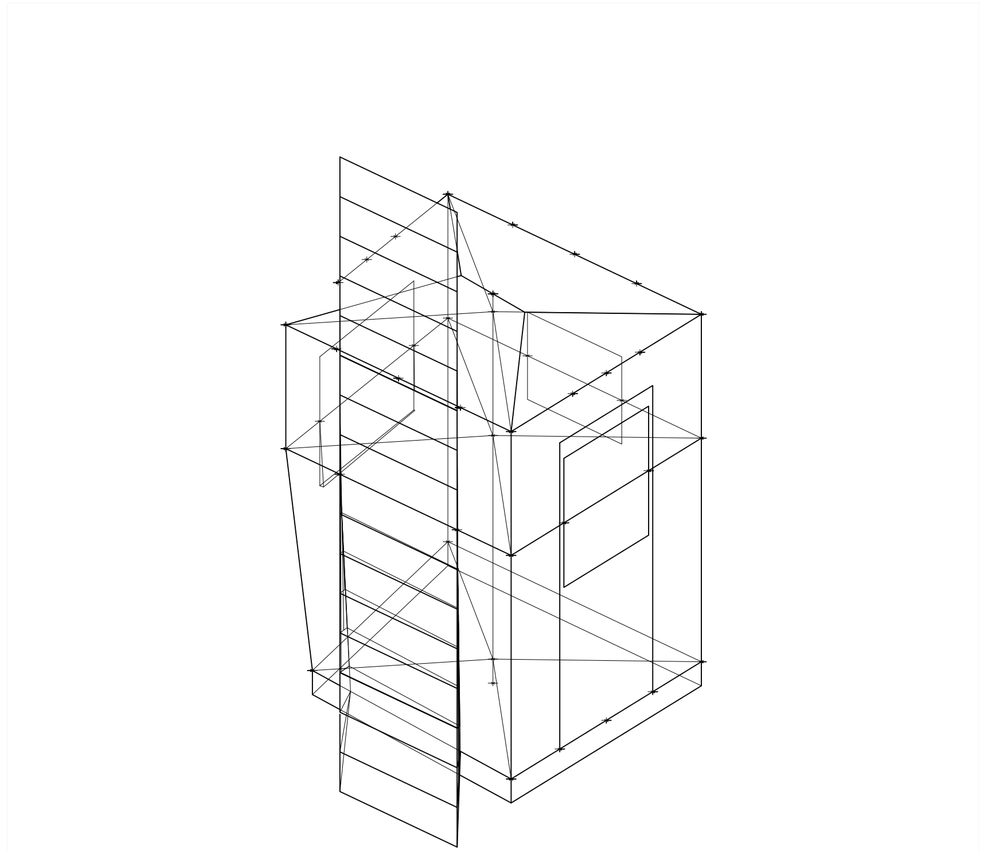

V33_altura de ventanas lado 0203. Isometría. Escala: 1:25. Fuente: Sistema

Superposición por variable de la variabilidad del primitivo promedio según rangos lineales

Universidad Torcuato Di Tella
Escuela de Arquitectura y Estudios Urbanos
Tesis Proyectual 2014
Proyecto Buenos Aires
Dirección: Ciro Najle
Coordinación: Anna Font
Tutor: Nicolas D'Angelo
Alumno: Carolina Wundes
Cabinas de seguridad
MOSTRO
O como plegar el mito de la inseguridad sobre si mismo
Sistema

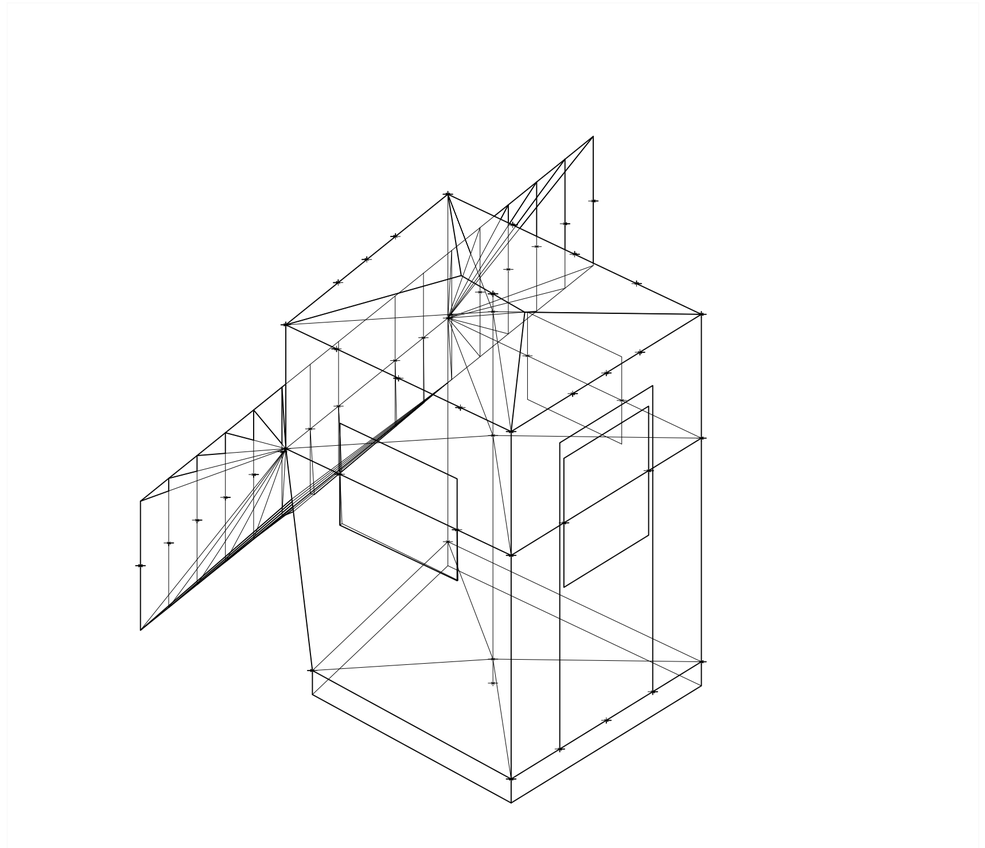

V34_ancho de ventanas lado 0304. Isometría. Escala: 1:25. Fuente: Sistema

Superposición por variable de la variabilidad del primitivo promedio según rangos lineales

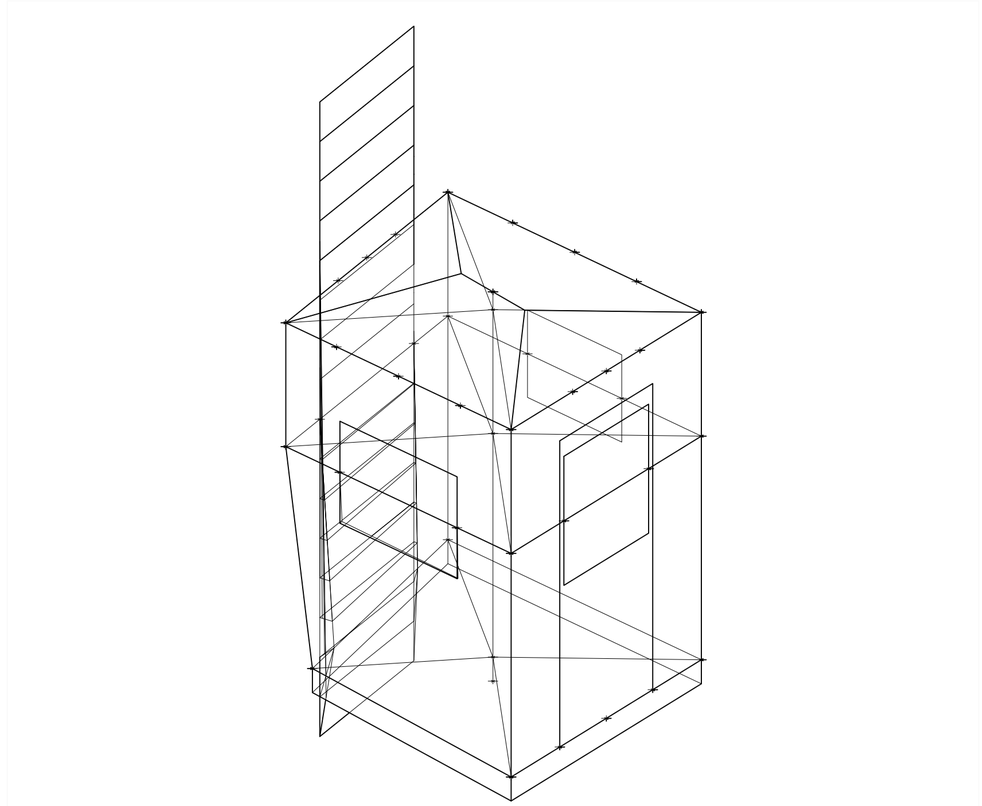

V35_altura de ventanas lado 0304. Isometría. Escala: 1:25. Fuente: Sistema

Universidad Torcuato Di Tella
Escuela de Arquitectura y Estudios Urbanos
Tesis Proyectual 2014
Proyecto Buenos Aires
Dirección: Ciro Najle
Coordinación: Anna Font
Tutor: Nicolas D'Angelo
Alumno: Carolina Wundes
Cabinas de seguridad
MOSTRO
O como plegar el mito de la inseguridad sobre si mismo
Sistema

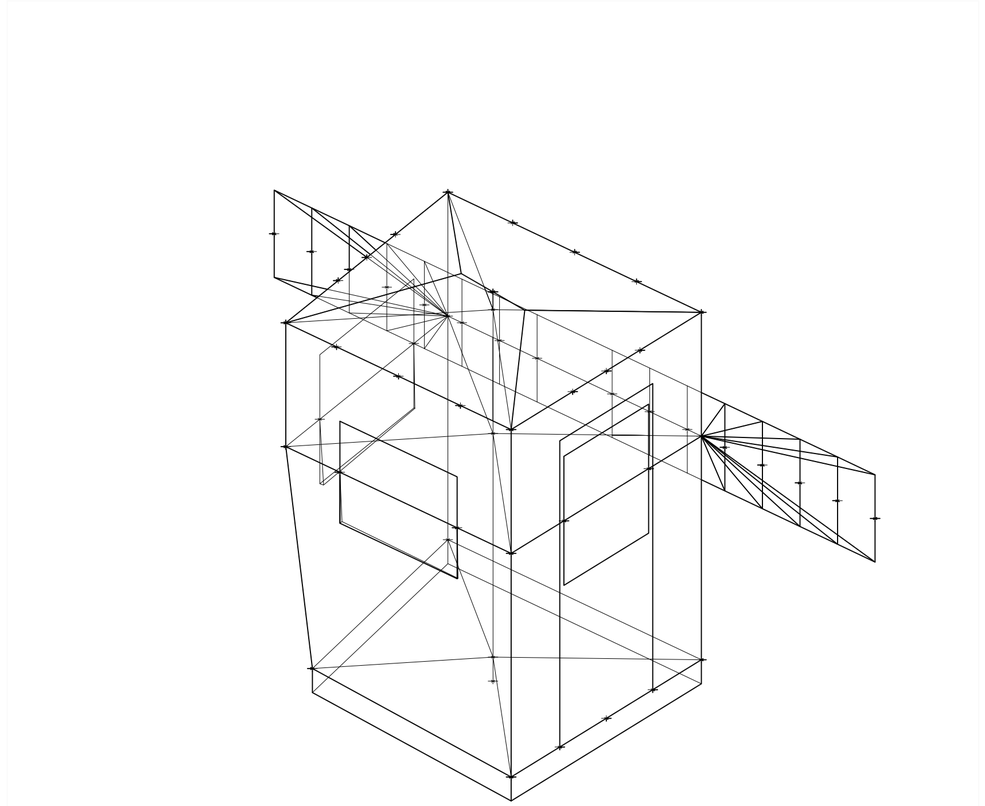

V36_ancho de ventanas lado 0401. Isometría. Escala: 1:25. Fuente: Sistema

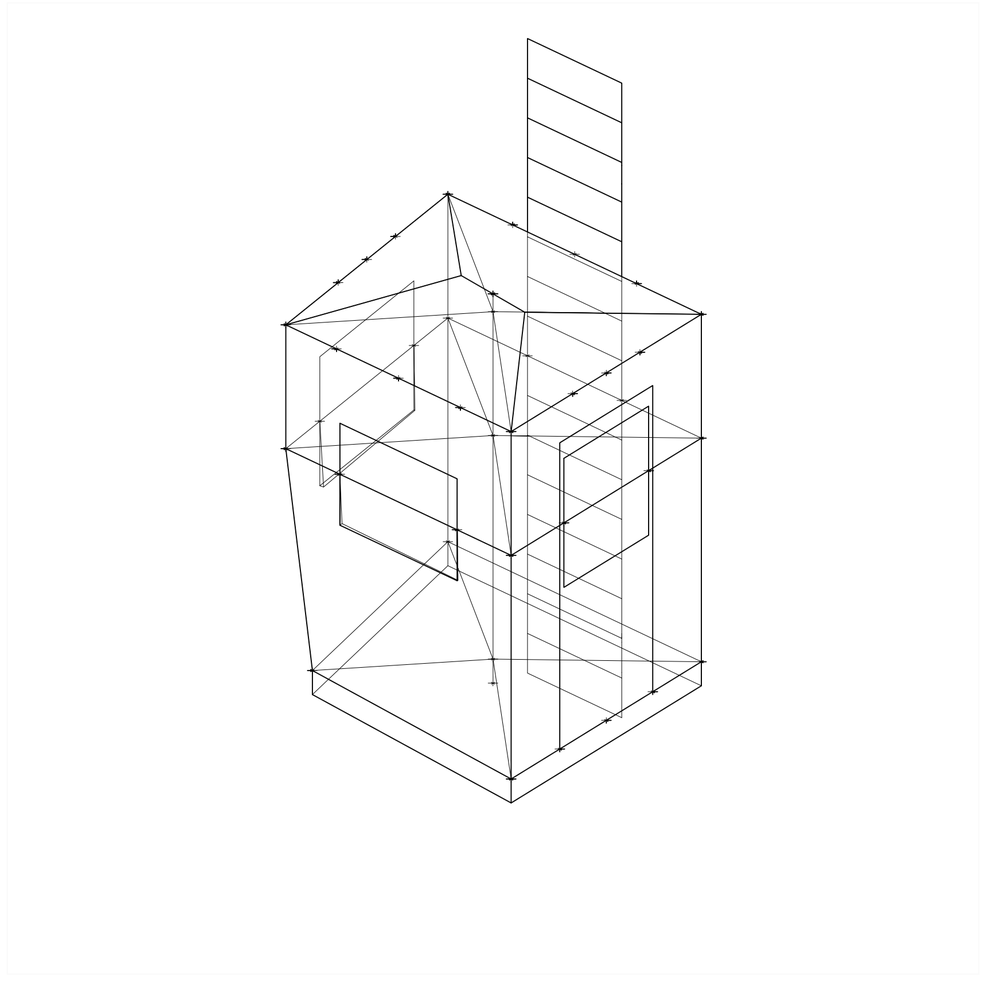

V37_altura de ventanas lado 0401. Isometría. Escala: 1:25. Fuente: Sistema

Universidad Torcuato Di Tella
Escuela de Arquitectura y Estudios Urbanos
Tesis Proyectual 2014
Proyecto Buenos Aires
Dirección: Ciro Najle
Coordinación: Anna Font
Tutor: Nicolas D'Angelo
Alumno: Carolina Wundes
Cabinas de seguridad
MOSTRO
O como plegar el mito de la inseguridad sobre si mismo
Sistema

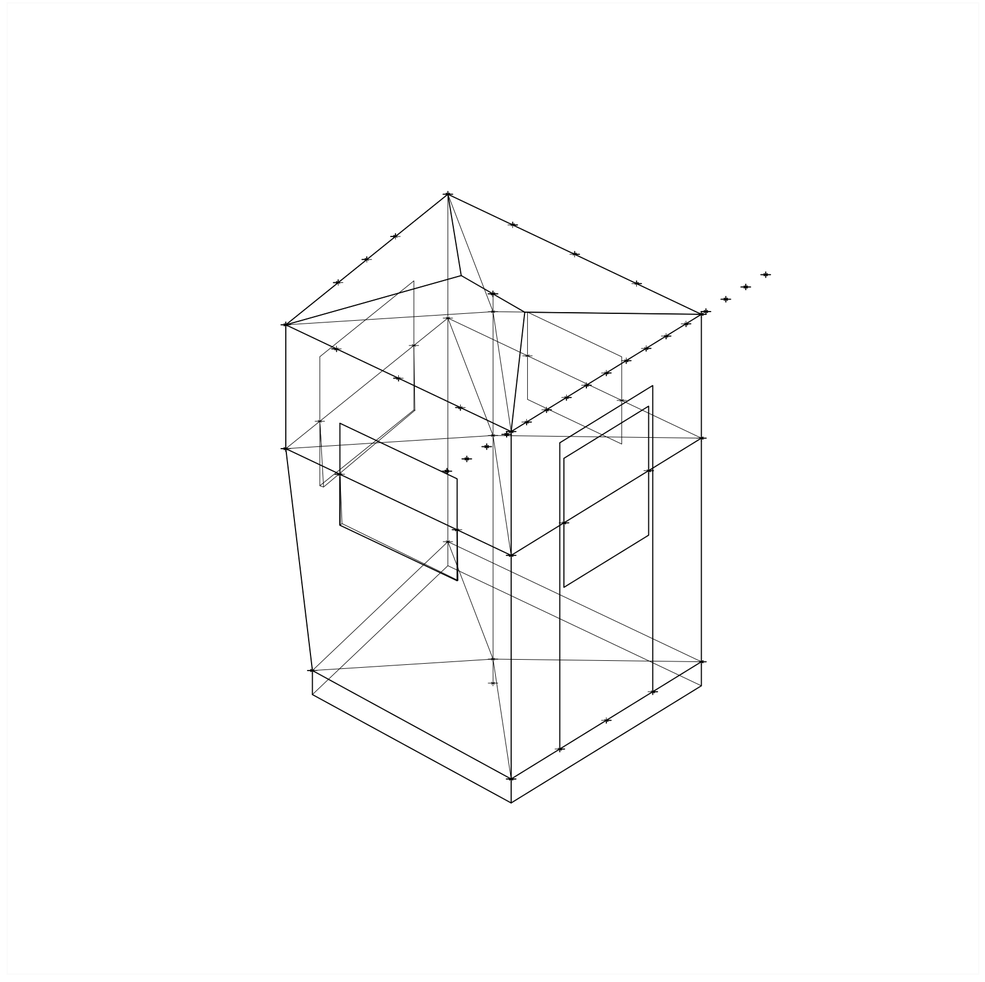

V38_ancho de alero lado 0102. Isometría. Escala: 1:25. Fuente: Sistema

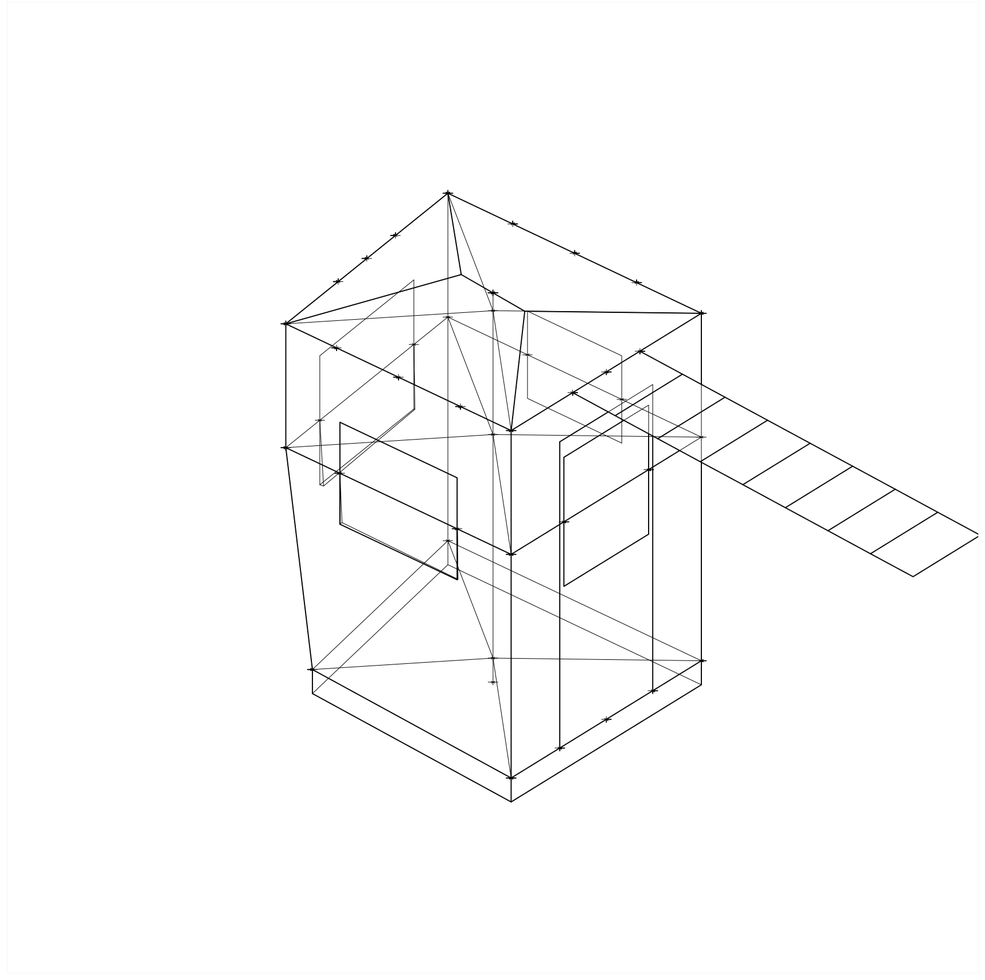

V39_distancia saliente alero lado 0102. Isometría. Escala: 1:25. Fuente: Sistema

Superposición por variable de la variabilidad del primitivo promedio según rangos lineales

Universidad Torcuato Di Tella
Escuela de Arquitectura y Estudios Urbanos
Tesis Proyectual 2014
Proyecto Buenos Aires
Dirección: Ciro Najle
Coordinación: Anna Font
Tutor: Nicolas D'Angelo
Alumno: Carolina Wundes
Cabinas de seguridad
MOSTRO
O como plegar el mito de la inseguridad sobre si mismo
Sistema

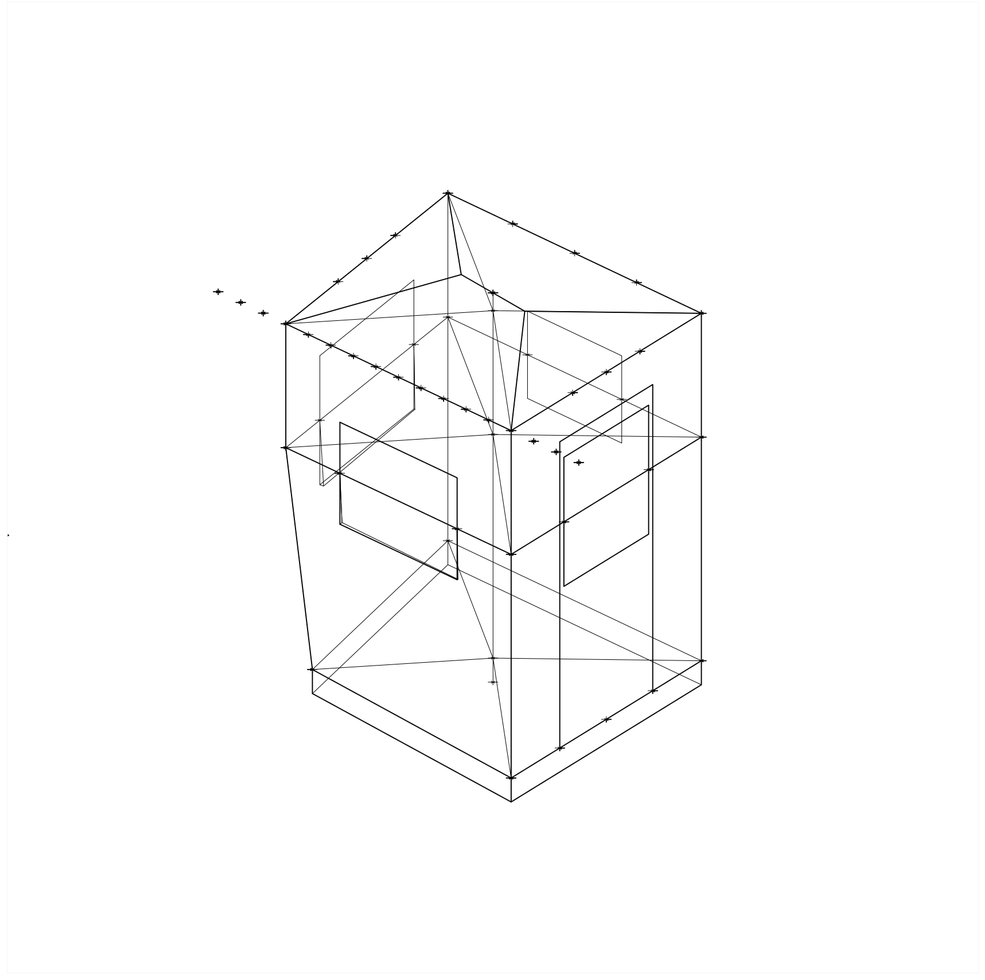

V40_ancho alero lado 0203. Isometría. Escala: 1:25. Fuente: Sistema

Superposición por variable de la variabilidad del primitivo promedio según rangos lineales

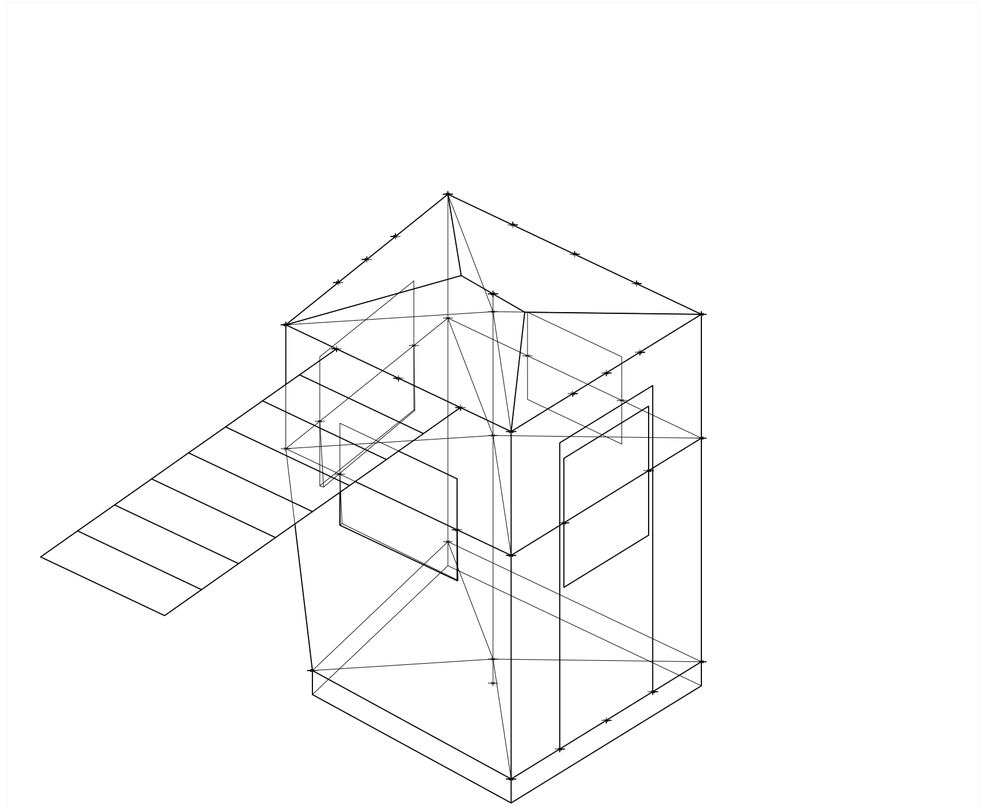

V41_distancia saliente alero lado 0203. Isometría. Escala: 1:25. Fuente: Sistema

Superposición por variable de la variabilidad del primitivo promedio según rangos lineales

Universidad Torcuato Di Tella
Escuela de Arquitectura y Estudios Urbanos
Tesis Proyectual 2014
Proyecto Buenos Aires
Dirección: Ciro Najle
Coordinación: Anna Font
Tutor: Nicolas D'Angelo
Alumno: Carolina Wundes
Cabinas de seguridad
MOSTRO
O como plegar el mito de la inseguridad sobre si mismo
Sistema

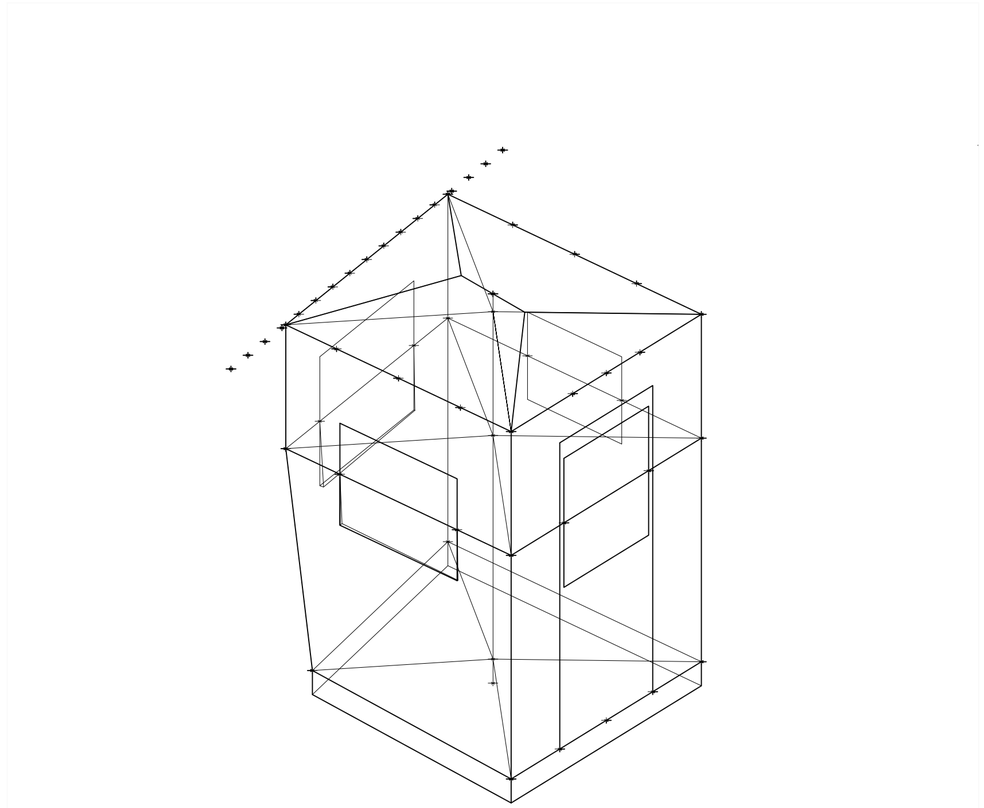

V42_ancho alero lado 0304. Isometría. Escala: 1:25. Fuente: Sistema

Superposición por variable de la variabilidad del primitivo promedio según rangos lineales

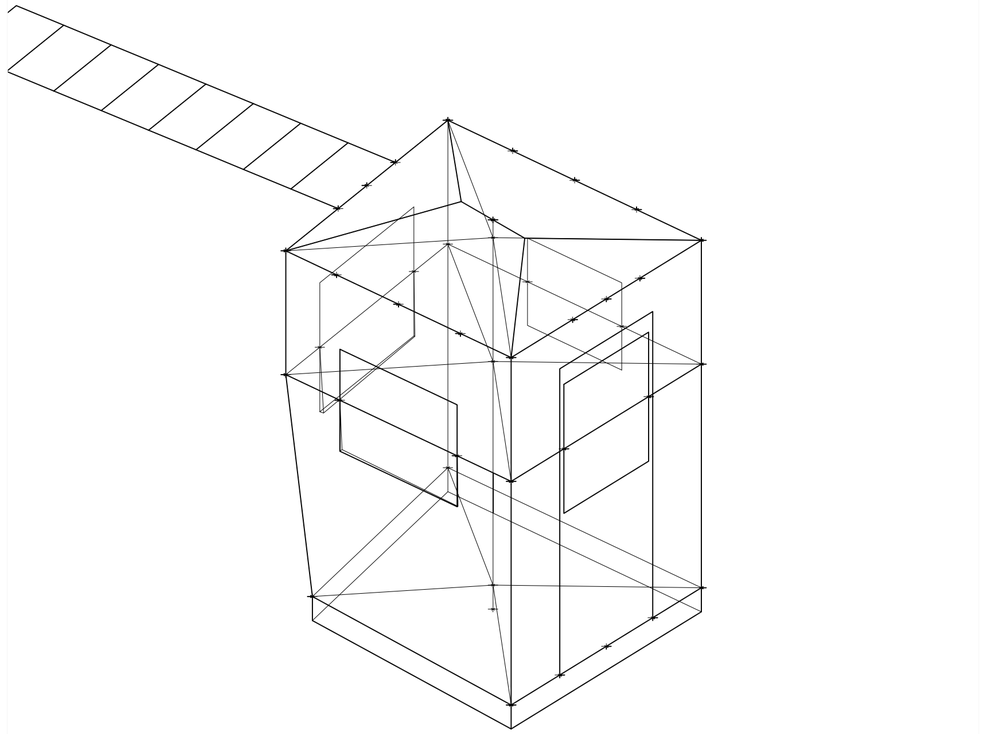

V43_distancia saliente alero lado 0304. Isometría. Escala: 1:25. Fuente: Sistema

Superposición por variable de la variabilidad del primitivo promedio según rangos lineales

Universidad Torcuato Di Tella
Escuela de Arquitectura y Estudios Urbanos
Tesis Proyectual 2014
Proyecto Buenos Aires
Dirección: Ciro Najle
Coordinación: Anna Font
Tutor: Nicolas D'Angelo
Alumno: Carolina Wundes
Cabinas de seguridad
MOSTRO
O como plegar el mito de la inseguridad sobre si mismo
Sistema

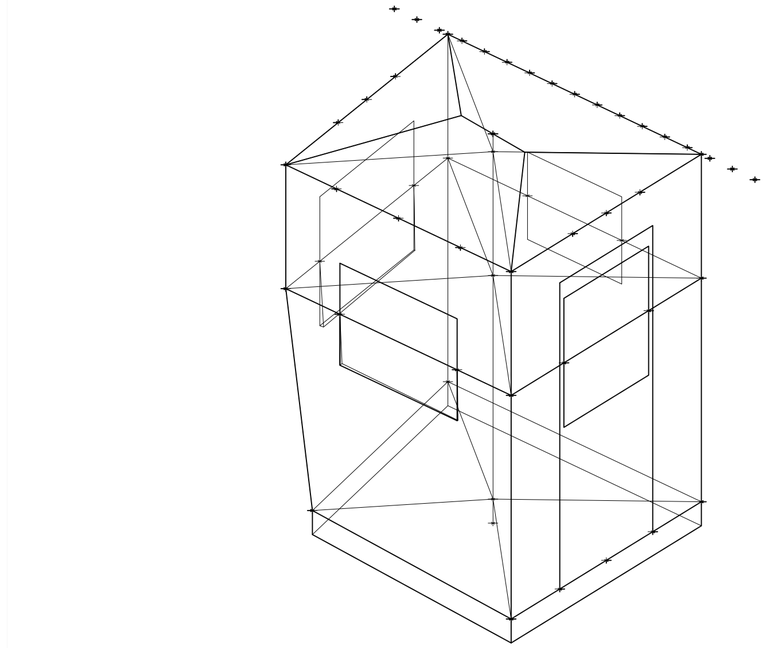

V44_ancho alero lado 0401. Isometría. Escala: 1:25. Fuente: Sistema

Superposición por variable de la variabilidad del primitivo promedio según rangos lineales

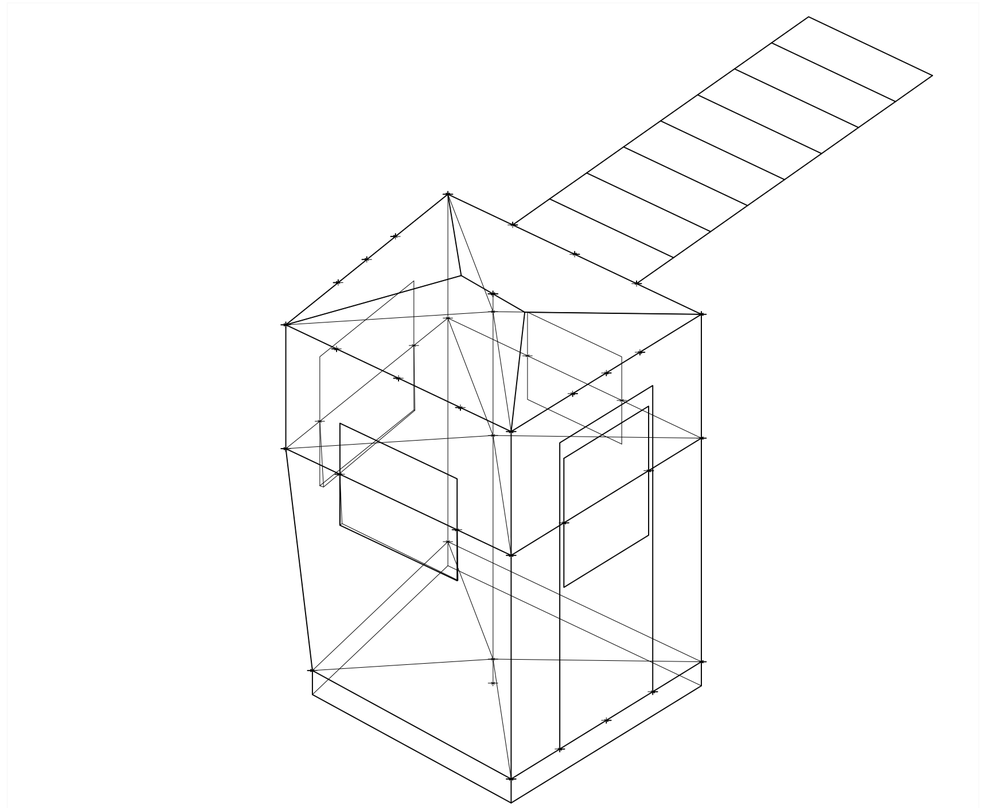

V45_distancia saliente alero lado 0401. Isometría. Escala: 1:25. Fuente: Sistema

Universidad Torcuato Di Tella
Escuela de Arquitectura y Estudios Urbanos
Tesis Proyectual 2014
Proyecto Buenos Aires
Dirección: Ciro Najle
Coordinación: Anna Font
Tutor: Nicolas D'Angelo
Alumno: Carolina Wundes
Cabinas de seguridad
MOSTRO
O como plegar el mito de la inseguridad sobre si mismo
Sistema

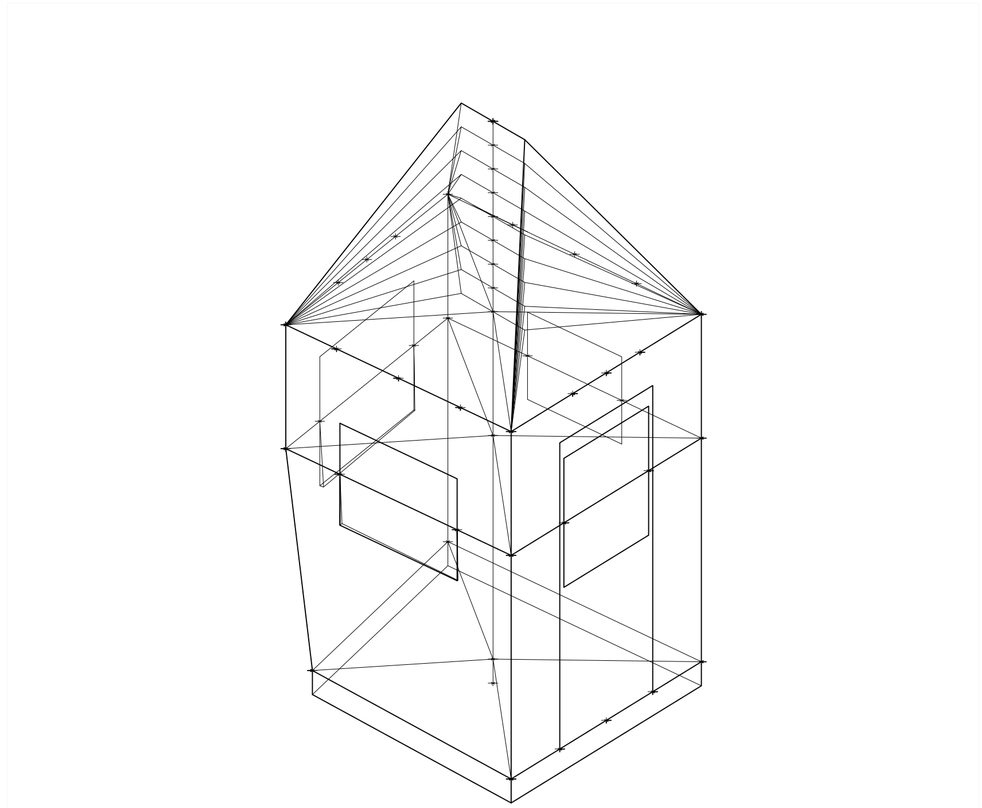

V46_alto cumbrera. Isometría. Escala: 1:25. Fuente: Sistema

Superposición por variable de la variabilidad del primitivo promedio según rangos lineales

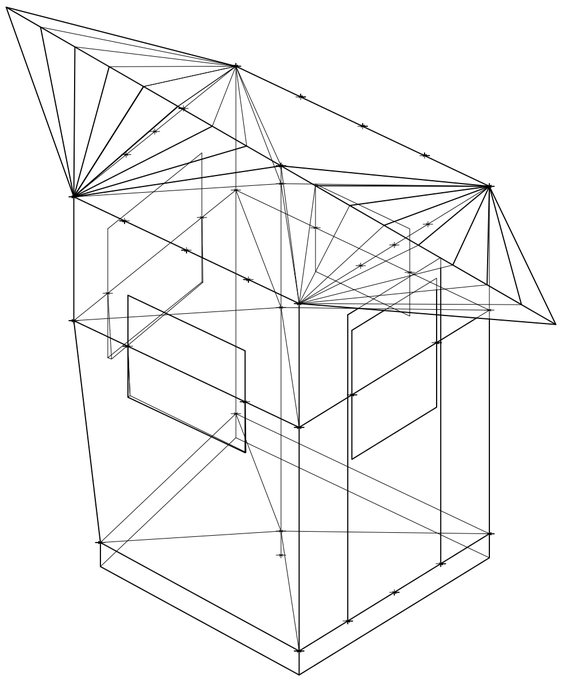

V47_largo de cumbrera desde baricentro. Isometría. Escala: 1:25. Fuente: Sistema

Superposición por variable de la variabilidad del primitivo promedio según rangos lineales

Universidad Torcuato Di Tella
Escuela de Arquitectura y Estudios Urbanos
Tesis Proyectual 2014
Proyecto Buenos Aires
Dirección: Ciro Najle
Coordinación: Anna Font
Tutor: Nicolas D'Angelo
Alumno: Carolina Wundes
Cabinas de seguridad
MOSTRO
O como plegar el mito de la inseguridad sobre si mismo
Sistema

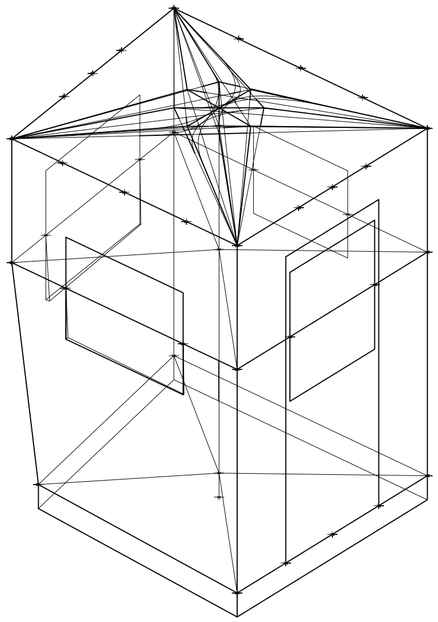

V48_angulo de cumbrera desde baricentro. Isometría. Escala: 1:25. Fuente: Sistema

Superposición por variable de la variabilidad del primitivo promedio según rangos lineales

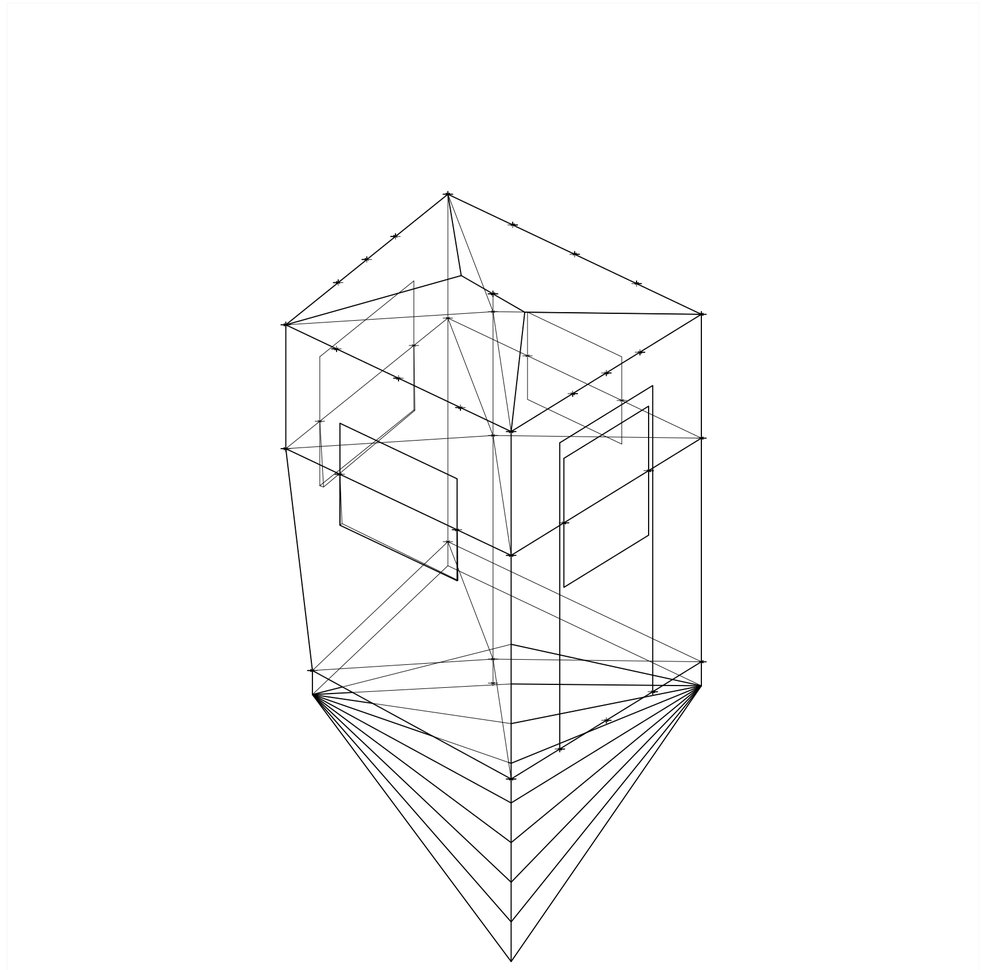

V49_distancia extrusion vertice suelo 01. Isometría. Escala: 1:25. Fuente: Sistema

Superposición por variable de la variabilidad del primitivo promedio según rangos lineales

Universidad Torcuato Di Tella
Escuela de Arquitectura y Estudios Urbanos
Tesis Proyectual 2014
Proyecto Buenos Aires
Dirección: Ciro Najle
Coordinación: Anna Font
Tutor: Nicolas D'Angelo
Alumno: Carolina Wundes
Cabinas de seguridad
MOSTRO
O como plegar el mito de la inseguridad sobre si mismo
Sistema

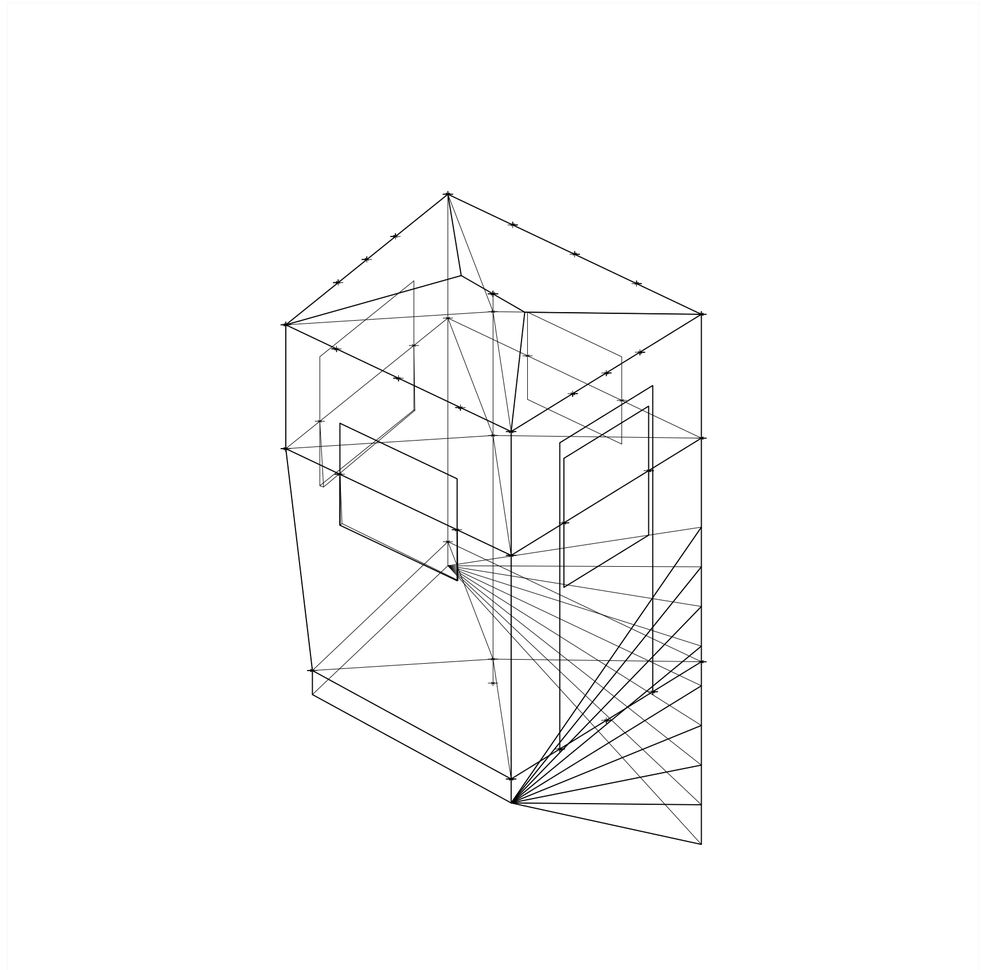

V50_distancia extrusion vertice suelo 02. Isometría. Escala: 1:25. Fuente: Sistema

Superposición por variable de la variabilidad del primitivo promedio según rangos lineales

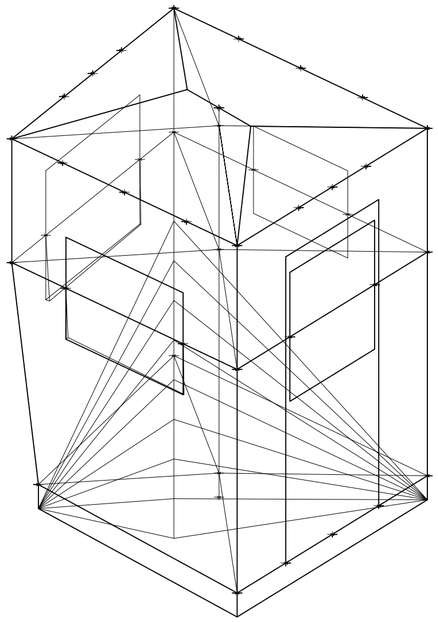

V51_distancia extrusion vertice suelo 03. Isometría. Escala: 1:25. Fuente: Sistema

Universidad Torcuato Di Tella
Escuela de Arquitectura y Estudios Urbanos
Tesis Proyectual 2014
Proyecto Buenos Aires
Dirección: Ciro Najle
Coordinación: Anna Font
Tutor: Nicolas D'Angelo
Alumno: Carolina Wundes
Cabinas de seguridad
MOSTRO
O como plegar el mito de la inseguridad sobre si mismo
Sistema

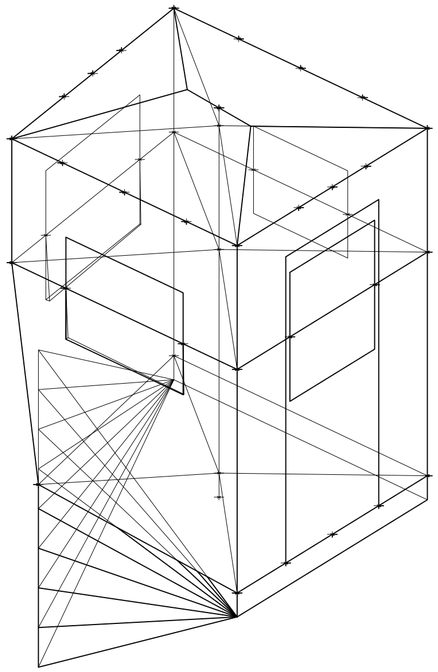

V52_distancia extrusion vertice suelo 04. Isometría. Escala: 1:25. Fuente: Sistema

Superposición por variable de la variabilidad del primitivo promedio según rangos lineales

CUANTIFICACIÓN DE LA VARIABILIDAD DEL PRIMITIVO PROMEDIO SEGÚN RANGOS LINEALES

Construcción de cabinas

Universidad Torcuato Di Tella
Escuela de Arquitectura y Estudios Urbanos
Tesis Proyectual 2014
Proyecto Buenos Aires
Dirección: Ciro Najle
Coordinación: Anna Font
Tutor: Nicolas D'Angelo
Alumno: Carolina Wundes

Dentro de la varabilidad segun rangos lineales de cada una de las variables del sistema se realiza una cuantificación de variación lo que permite en el siguiente diagrama visualizar el poco rango de fluctuación que originalmente contienen los casos de estudio en terminos de tales variables.

Se utilizan gradientes de saturación para representar el valor de cada variable segun cada uno de los casos y saturacion 0 para representar el primitivo promedio. Se puede observar como en la mayoría de los casos el valor de las variables de los casos se encasilla en un solo cuadrante debido a sus pocas variaciones.

Universidad Torcuato Di Tella
Escuela de Arquitectura y Estudios Urbanos
Tesis Proyectual 2014
Proyecto Buenos Aires
Dirección: Ciro Najle
Coordinación: Anna Font
Tutor: Nicolas D'Angelo
Alumno: Carolina Wundes
Cabinas de seguridad
MOSTRO
O como plegar el mito de la inseguridad sobre si mismo
Sistema

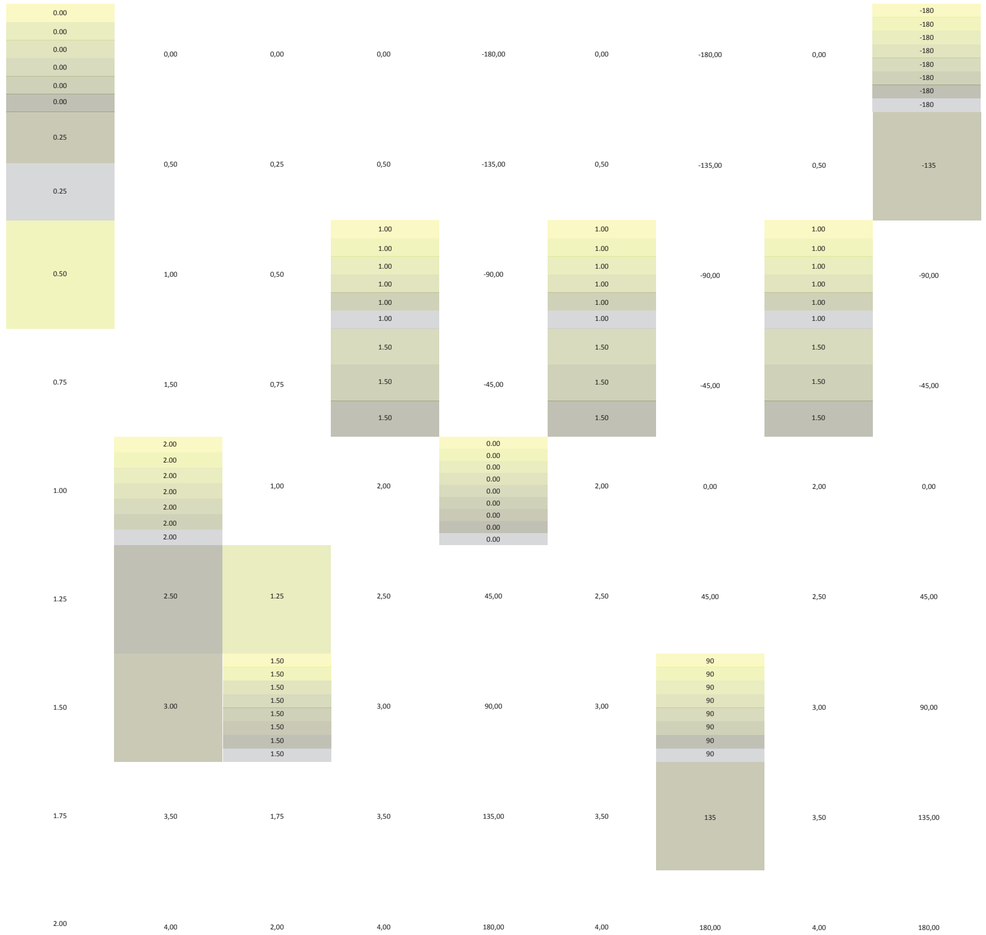

V01_desplazamiento vertical huella-suelo
V02_ desplazamiento vertical suelo-techo
V03_ desplazamiento vertical suelo-medio
V04_distancia centro a esquina suelo 01
V05_ángulo centro a esquina suelo 01
V06_distancia centro a esquina suelo 02
V07_ángulo centro a esquina suelo 02
V08_distancia centro a esquina suelo 03
V09_ángulo centro a esquina suelo 03

V01-V03_desplazamientos eje central
V04-V11_proliferación baricentro suelo
V04-V22_planos
V01 a V52_volumetría
Cuantificación de la variabilidad del primitivo promedio según rangos lineales

Universidad Torcuato Di Tella
Escuela de Arquitectura y Estudios Urbanos
Tesis Proyectual 2014
Proyecto Buenos Aires
Dirección: Ciro Najle
Coordinación: Anna Font
Tutor: Nicolas D'Angelo
Alumno: Carolina Wundes
Cabinas de seguridad
MOSTRO
O como plegar el mito de la inseguridad sobre si mismo
Sistema

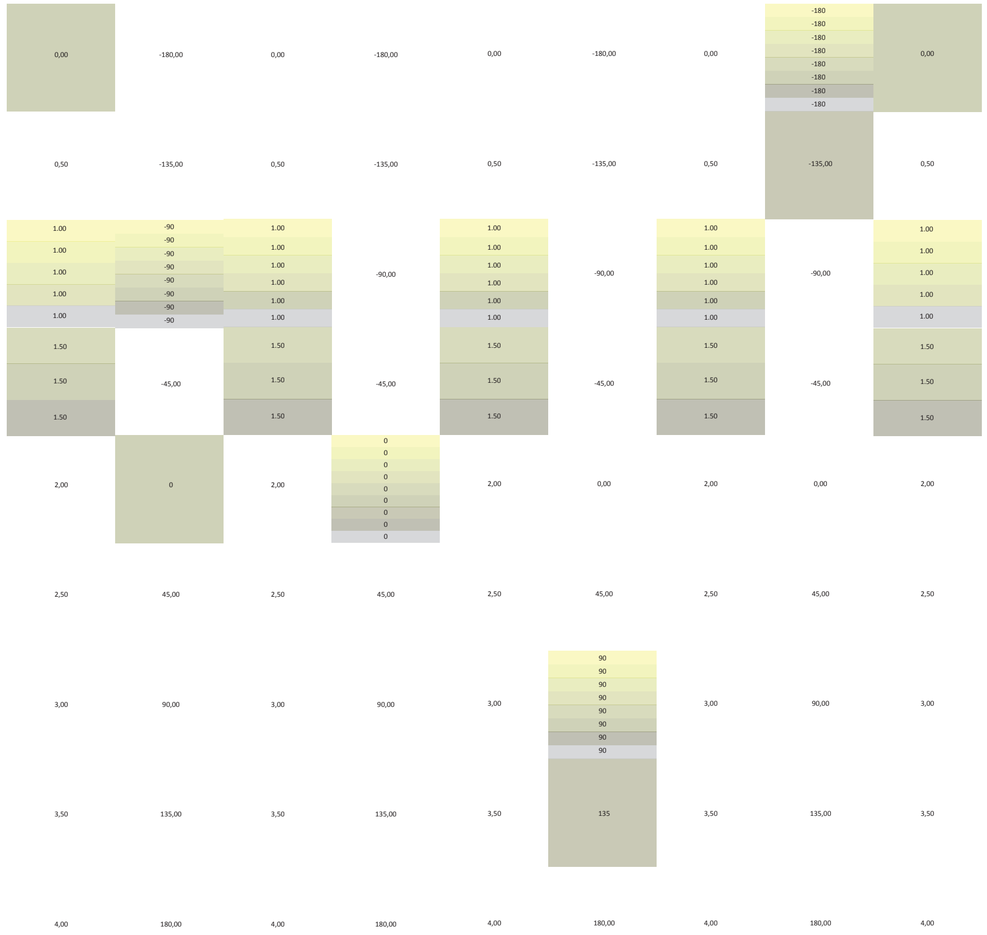

V10_ distancia centro a esquina suelo 04
V11_ángulo centro a esquina suelo 04
V12_distancia centro a esquina techo 01
V13_ángulo centro a esquina techo 01
V14_distancia centro a esquina techo 02
V15_ángulo centro a esquina techo 02
V16_ distancia centro a esquina techo 03
V17_ángulo centro a esquina techo 03
V18_distancia centro a esquina techo 04

V04-V11_proliferacion baricentro suelo
V12-V19_proliferación baricentro techo
V04-V22_planos
V01 a V52_volumetría
Cuantificación de la variabilidad del primitivo promedio según rangos lineales

Universidad Torcuato Di Tella
Escuela de Arquitectura y Estudios Urbanos
Tesis Proyectual 2014
Proyecto Buenos Aires
Dirección: Ciro Najle
Coordinación: Anna Font
Tutor: Nicolas D'Angelo
Alumno: Carolina Wundes
Cabinas de seguridad
MOSTRO
O como plegar el mito de la inseguridad sobre si mismo
Sistema

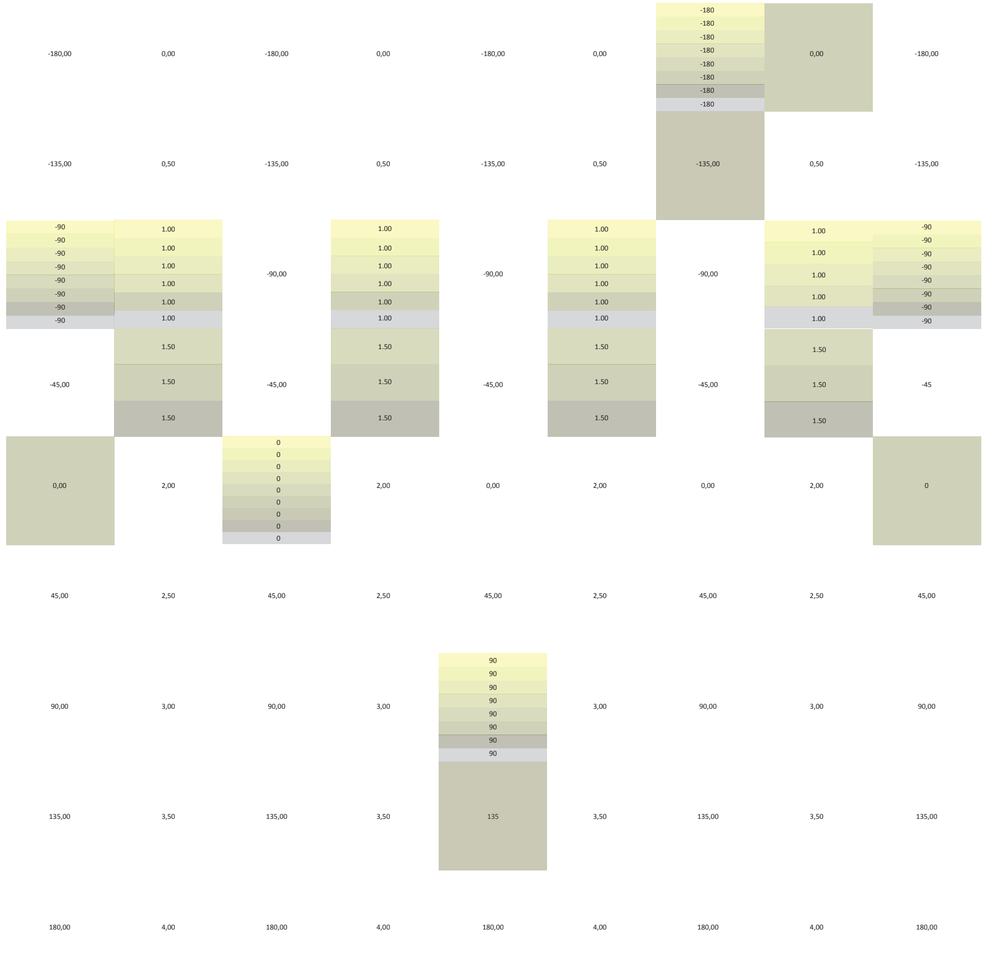

V19_ángulo centro a esquina techo 04 | V20_distancia centro a esquina medio 01 | V21_ángulo centro a esquina medio 01 | V22_distancia centro a esquina medio 02 | V23_ángulo centro a esquina medio 02 | V24_distancia centro a esquina medio 03 | V25_ángulo centro a esquina medio 03 | V26_distancia centro a esquina medio 04 | V27_ángulo centro a esquina medio 04

V20-V27_proliferación de baricentro plano medio
V04-V27_planos
V01 a V52_volumetría
Cuantificación de la variabilidad del primitivo promedio según rangos lineales

Universidad Torcuato Di Tella
Escuela de Arquitectura y Estudios Urbanos
Tesis Proyectual 2014
Proyecto Buenos Aires
Dirección: Ciro Najle
Coordinación: Anna Font
Tutor: Nicolas D'Angelo
Alumno: Carolina Wundes
Cabinas de seguridad
MOSTRO
O como plegar el mito de la inseguridad sobre si mismo
Sistema

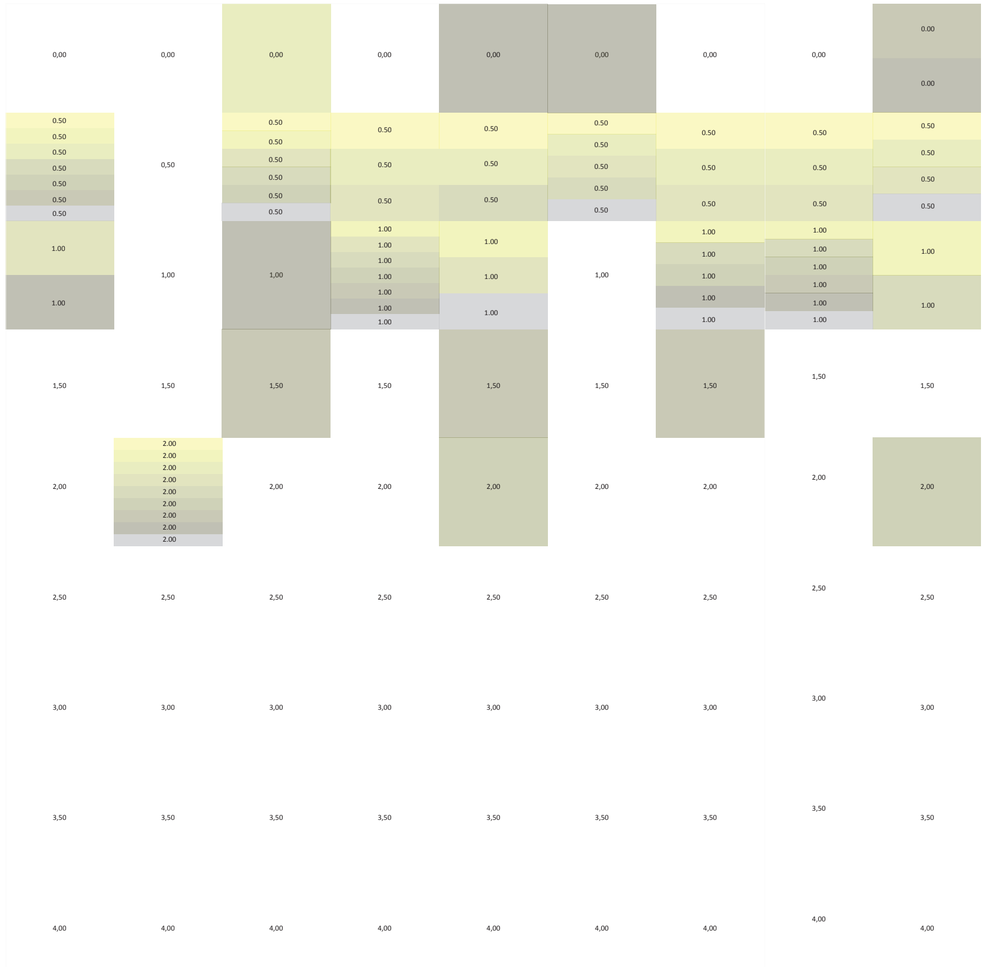
0,00 0,00 0,00 0,00 0,00 0,00 0,00 0,00 0.00 0.00
0.50 0.50 0.50

Universidad Torcuato Di Tella
Escuela de Arquitectura y Estudios Urbanos
Tesis Proyectual 2014
Proyecto Buenos Aires
Dirección: Ciro Najle
Coordinación: Anna Font
Tutor: Nicolas D'Angelo
Alumno: Carolina Wundes
Cabinas de seguridad
MOSTRO
O como plegar el mito de la inseguridad sobre si mismo
Sistema

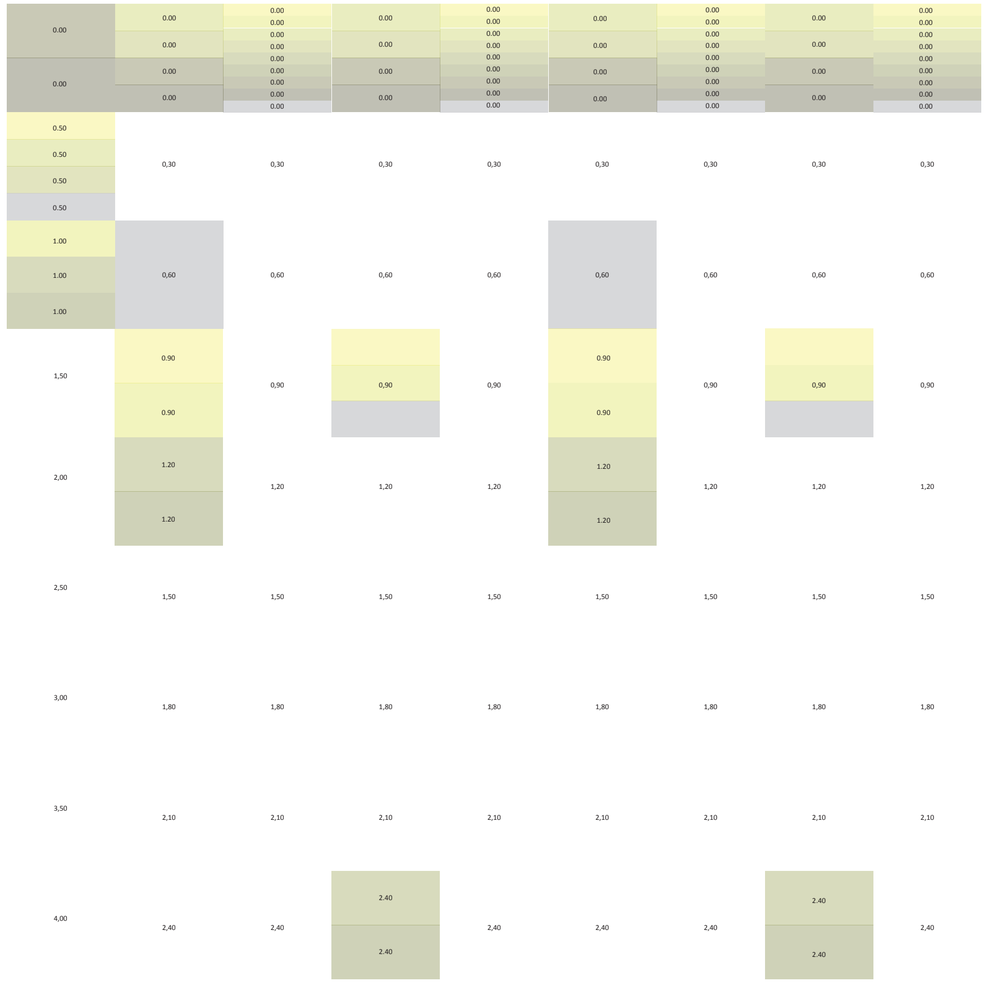

V19_ángulo centro a esquina techo 04
V20_distancia centro a esquina medio 01
V21_ángulo centro a esquina medio 01
V22_distancia centro a esquina medio 02
V23_ángulo centro a esquina medio 02
V24_distancia centro a esquina medio 03
V25_ángulo centro a esquina medio 03
V26_distancia centro a esquina medio 04
V27_ángulo centro a esquina medio 04

V20-V27_proliferación de baricentro plano medio
V04-V27_planos
V01 a V52_volumetría
Cuantificación de la variabilidad del primitivo promedio según rangos lineales

Universidad Torcuato Di Tella
Escuela de Arquitectura y Estudios Urbanos
Tesis Proyectual 2014
Proyecto Buenos Aires
Dirección: Ciro Najle
Coordinación: Anna Font
Tutor: Nicolas D'Angelo
Alumno: Carolina Wundes
Cabinas de seguridad
MOSTRO
O como plegar el mito de la inseguridad sobre si mismo
Sistema

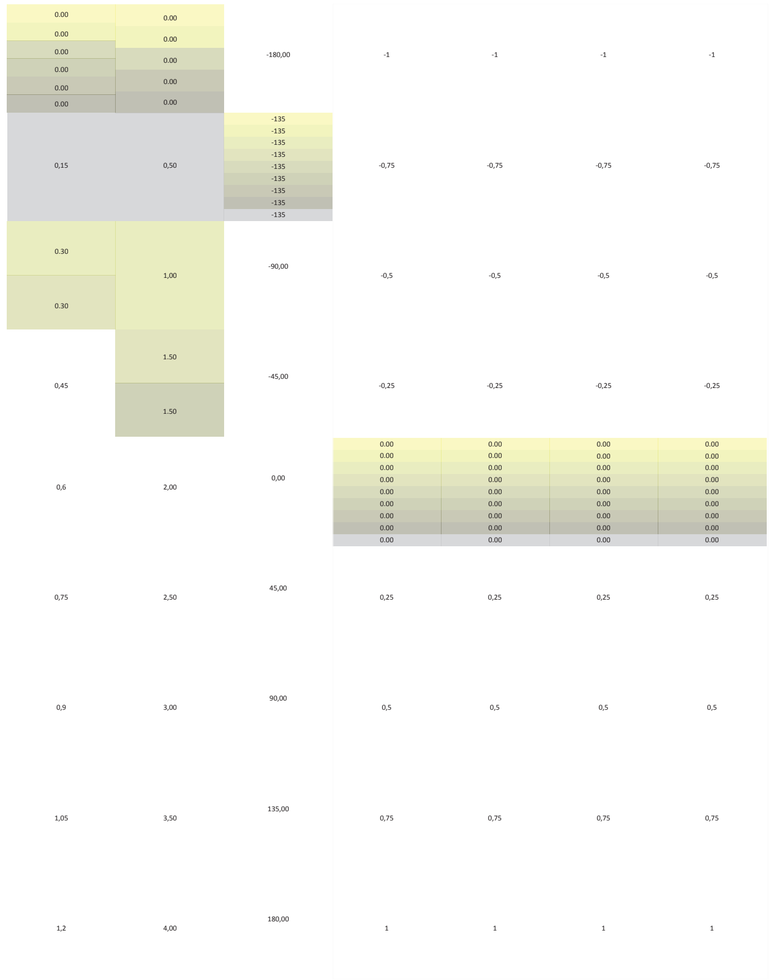

V28_ancho de puertas lado 0102
V29_altura de puertas lado 0102
V30_ancho de ventanas lado 0102
V31_altura de ventanas lado 0102
V32_ancho de ventanas lado 0203
V33_altura de ventanas lado 0203
V34_ancho de ventanas lado 0304
V35_altura de ventanas lado 0304
V36_ancho de ventanas lado 0401

V28-v29_ generación ingreso
V30-V37_generación ventanas
V28-V37_aberturas
V01 a V52_volumetría
Cuantificación de la variabilidad del primitivo promedio según rangos lineales

EVALUACIONES DE LA VARIABILIDAD DEL PRIMITIVO PROMEDIO SEGÚN RANGOS LINEALES

Construcción de cabinas

Universidad Torcuato Di Tella
Escuela de Arquitectura y Estudios Urbanos
Tesis Proyectual 2014
Proyecto Buenos Aires
Dirección: Ciro Najle
Coordinación: Anna Font
Tutor: Nicolas D'Angelo
Alumno: Carolina Wundes

El sistema genera un cuerpo en el cual se proyectan aberturas e ingresos, al deformarse el cuerpo estas aberturas e ingresos quedan posicionados en el cuerpo, anexados solamente a la arista horizontal del plano de proliferación desde el cual nacen.

Al generar variaciónes en los planos techo, suelo y medio del cuerpo, estos quedan desfazados generando que los elementos proyectados en cada uno se separe de la superficie que une todos las aristas. Este espacio que se produce se delimita mediante una superficie conectora constituida por una dirección normal desde la arista de la abertura hacia el cuerpo. Se analiza este espacio y la intersección entre cuerpo y abertura.

Universidad Torcuato Di Tella
Escuela de Arquitectura y Estudios Urbanos
Tesis Proyectual 2014
Proyecto Buenos Aires
Dirección: Ciro Najle
Coordinación: Anna Font
Tutor: Nicolas D'Angelo
Alumno: Carolina Wundes
Cabinas de seguridad
MOSTRO
O como plegar el mito de la inseguridad sobre si mismo
Sistema

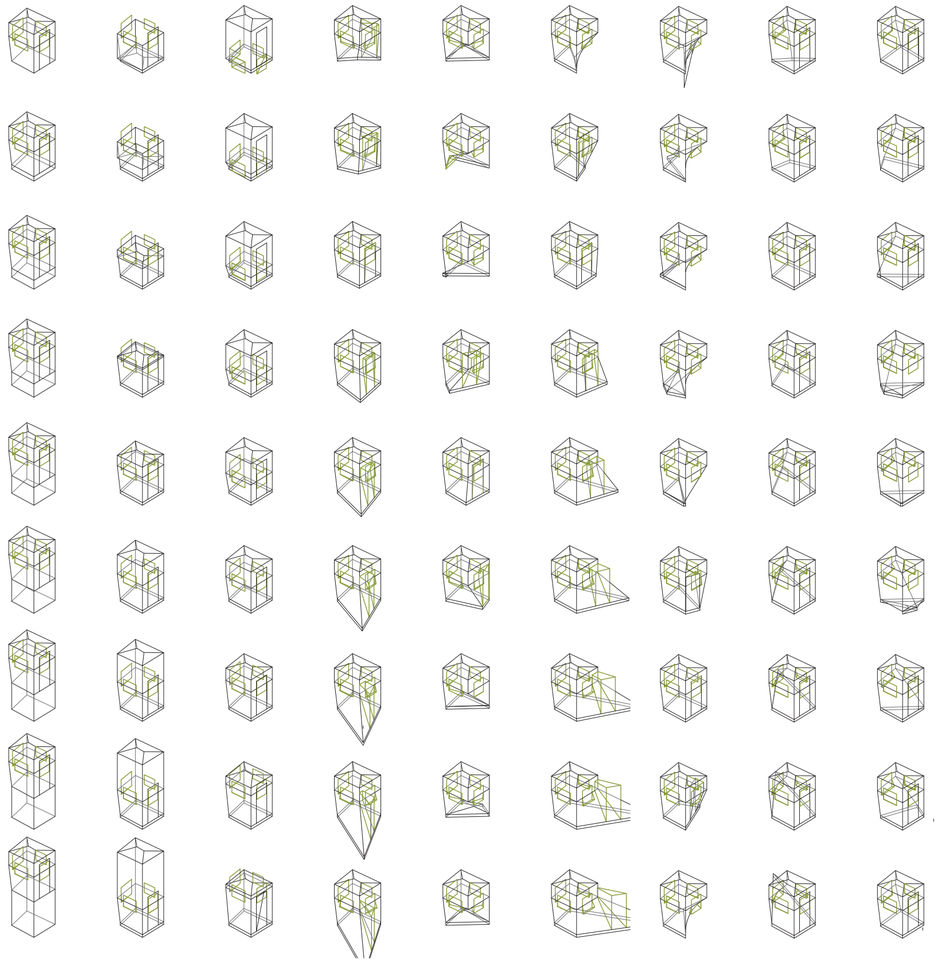

V01_desplazamiento vertical huella-suelo
V02_ desplazamiento vertical suelo-techo
V03_ desplazamiento vertical suelo-medio
V04_distancia centro a esquina suelo 01
V05_angulo centro a esquina suelo 01
V06_distancia centro a esquina suelo 02
V07_angulo centro a esquina suelo 02
V08_distancia centro a esquina suelo 03
V09_angulo centro a esquina suelo 03

V01-V03_desplazamientos eje central
V04-V11_proliferacion baricentro suelo
V04-V22_planos
V01 a V52_volumetría
Evaluaciones de la variabilidad del primitivo promedio segun rangos lineales

Universidad Torcuato Di Tella
Escuela de Arquitectura y Estudios Urbanos
Tesis Proyectual 2014
Proyecto Buenos Aires
Dirección: Ciro Najle
Coordinación: Anna Font
Tutor: Nicolas D'Angelo
Alumno: Carolina Wundes
Cabinas de seguridad
MOSTRO
O como plegar el mito de la inseguridad sobre si mismo
Sistema

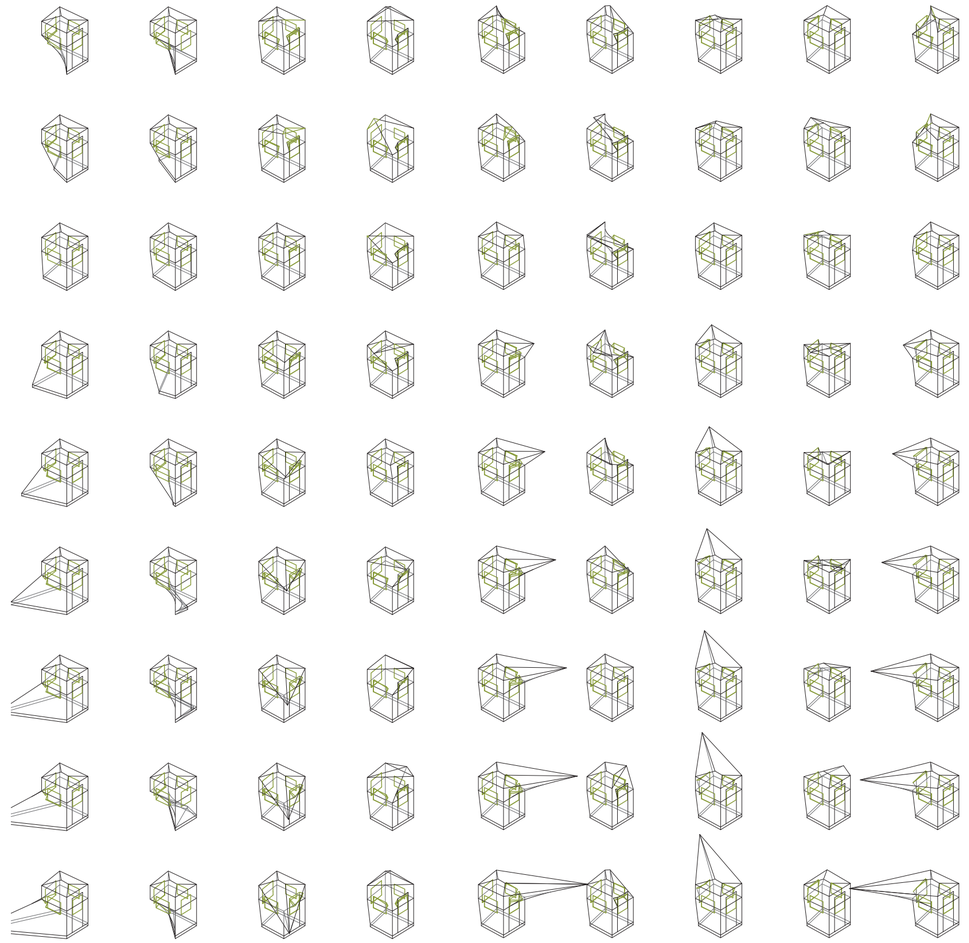

V10_ distancia centro a esquina suelo 04
V11_angulo centro a esquina suelo 04
V12_distancia centro a esquina techo 01
V13_angulo centro a esquina techo 01
V14_distancia centro a esquina techo 02
V15_angulo centro a esquina techo 02
V16_ distancia centro a esquina techo 03
V17_angulo centro a esquina techo 03
V18_distancia centro a esquina techo 04

V04-V11_proliferacion baricentro suelo
V12-V19_proliferacion baricentro techo
V04-V22_planos
V01 a V52_volumetría
Evaluaciones de la variabilidad del primitivo promedio segun rangos lineales

Universidad Torcuato Di Tella
Escuela de Arquitectura y Estudios Urbanos
Tesis Proyectual 2014
Proyecto Buenos Aires
Dirección: Ciro Najle
Coordinación: Anna Font
Tutor: Nicolas D'Angelo
Alumno: Carolina Wundes
Cabinas de seguridad
MOSTRO
O como plegar el mito de la inseguridad sobre si mismo
Sistema

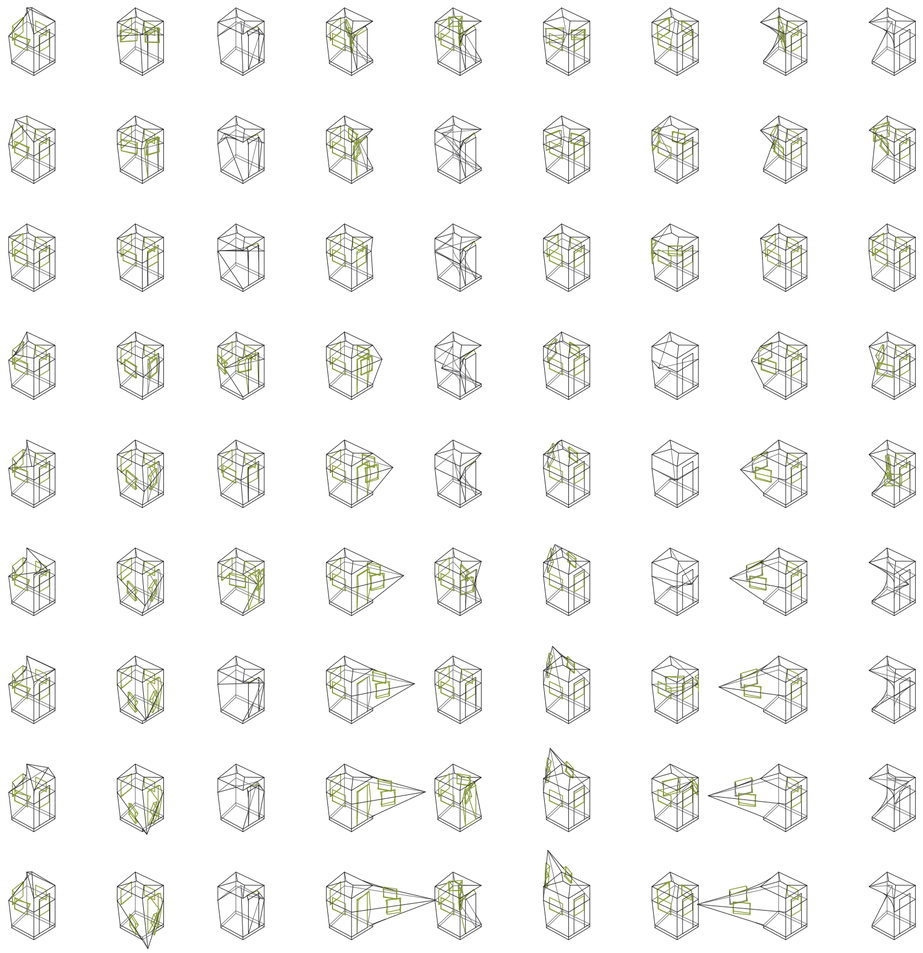

V19_angulo centro a esquina techo 04 | V20_distancia centro a esquina medio 01 | V21_angulo centro a esquina medio 01 | V22_distancia centro a esquina medio 02 | V23_angulo centro a esquina medio 02 | V24_distancia centro a esquina medio 03 | V25_angulo centro a esquina medio 03 | V26_distancia centro a esquina medio 04 | V27_angulo centro a esquina medio 04

V20-V27_proliferacion de baricentro plano medio
V04-V27_planos
V01 a V52_volumetría
Evaluaciones de la variabilidad del primitivo promedio segun rangos lineales

Universidad Torcuato Di Tella
Escuela de Arquitectura y Estudios Urbanos
Tesis Proyectual 2014
Proyecto Buenos Aires
Dirección: Ciro Najle
Coordinación: Anna Font
Tutor: Nicolas D'Angelo
Alumno: Carolina Wundes
Cabinas de seguridad
MOSTRO
O como plegar el mito de la inseguridad sobre si mismo
Sistema

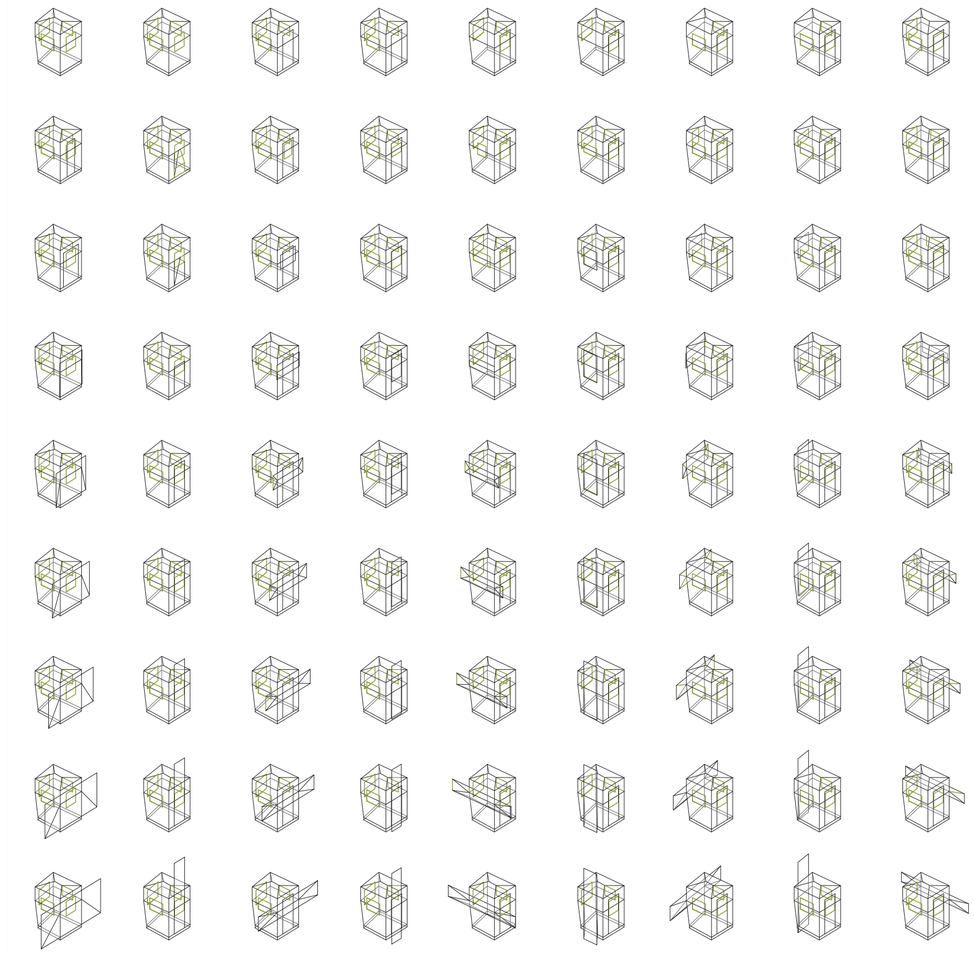

V28_ancho de puertas lado 0102 | V29_altura de puertas lado 0102 | V30_ancho de ventanas lado 0102 | V31_altura de ventanas lado 0102 | V32_ancho de ventanas lado 0203 | V33_altura de ventanas lado 0203 | V34_ancho de ventanas lado 0304 | V35_altura de ventanas lado 0304 | V36_ancho de ventanas lado 0401

V28-v29_ generación ingreso
V28-V37_aberturas
V30-V37_generacion ventanas
V01 a V52_volumetría
Evaluaciones de la variabilidad del primitivo promedio segun rangos lineales

Universidad Torcuato Di Tella
Escuela de Arquitectura y Estudios Urbanos
Tesis Proyectual 2014
Proyecto Buenos Aires
Dirección: Ciro Najle
Coordinación: Anna Font
Tutor: Nicolas D'Angelo
Alumno: Carolina Wundes
Cabinas de seguridad
MOSTRO
O como plegar el mito de la inseguridad sobre si mismo
Sistema

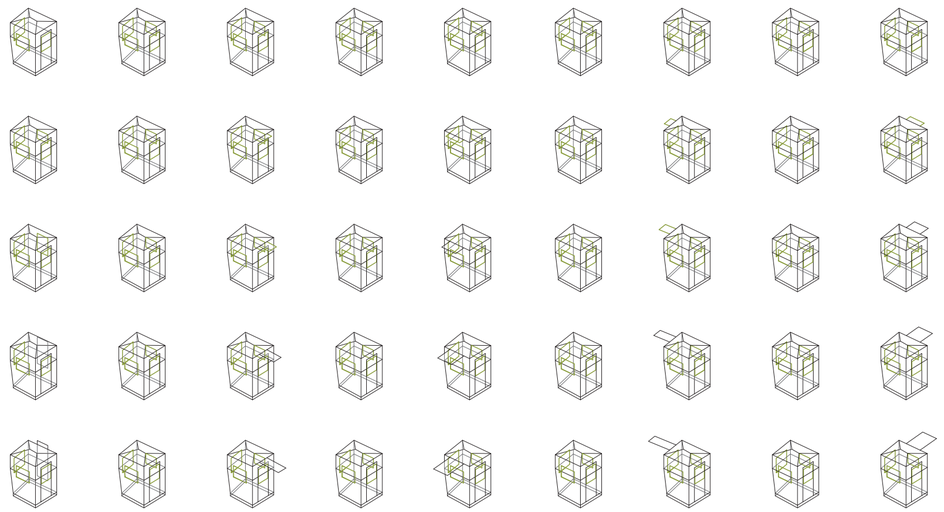

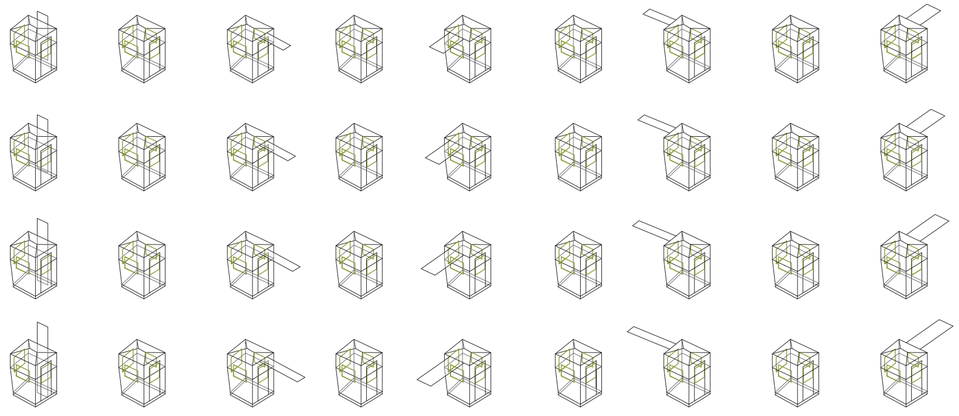

V37_altura de ventanas lado 0401
V38_ancho de alero lado 0102
V39_distancia saliente alero lado 0102
V40_ancho alero lado 0203
V41_distancia saliente alero lado 0203
V42_ancho alero lado 0304
V43_distancia saliente de alero lado 0304
V44_ancho alero lado 0401
V45_distancia saliente de alero lado 0401

V38-V45_generacion aleros
V38-V52_extremos
V01 a V52_volumetría
Evaluaciones de la variabilidad del primitivo promedio segun rangos lineales

Universidad Torcuato Di Tella
Escuela de Arquitectura y Estudios Urbanos
Tesis Proyectual 2014
Proyecto Buenos Aires
Dirección: Ciro Najle
Coordinación: Anna Font
Tutor: Nicolas D'Angelo
Alumno: Carolina Wundes
Cabinas de seguridad
MOSTRO
O como plegar el mito de la inseguridad sobre si mismo
Sistema

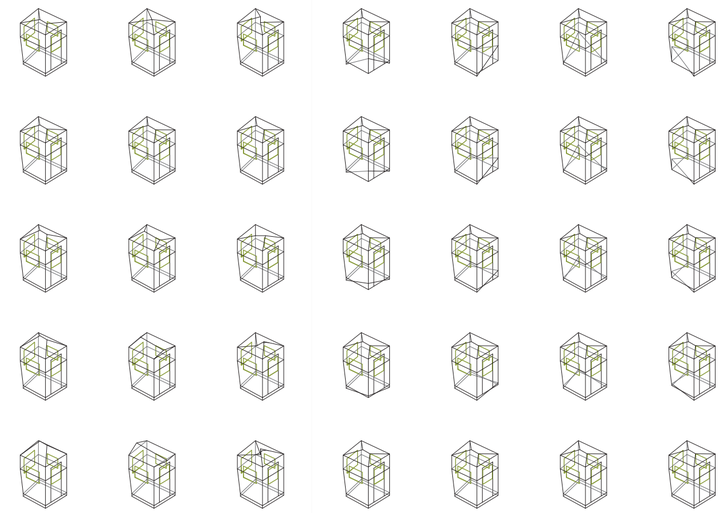

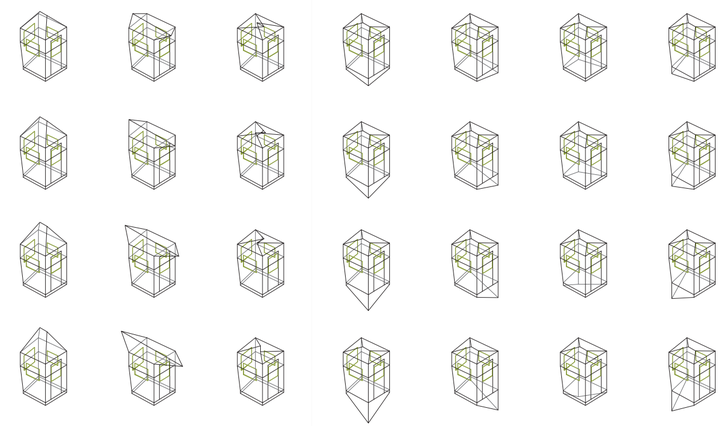

V46_alto cumbrera
V47_largo de cumbrera desde baricentro
V48_angulo de cumbrera desde baricentro
V49_distancia de extrusion vertice suelo 01
V50_distancia de extrusion vertice suelo 02
V51_distancia de extrusion vertice suelo 03
V52_distancia de extrusion vertice suelo 04

V46-V48_generacion cumbrera
V49-V52_generacion cumbrera
V38-V52_extremos
V01 a V52_volumetría
Evaluaciones de la variabilidad del primitivo promedio segun rangos lineales

CONCLUSIONES
Construcción de cabinas

Universidad Torcuato Di Tella
Escuela de Arquitectura y Estudios Urbanos
Tesis Proyectual 2014
Proyecto Buenos Aires
Dirección: Ciro Najle
Coordinación: Anna Font
Tutor: Nicolas D'Angelo
Alumno: Carolina Wundes

El sistema genera un espacio conector que por la deformación del cuerpo mientras que los anexos conectores con el exterior, aberturas e ingresos, quedan fijos. Dependiendo de las deformaciones de los planos es que la abertura en el cuerpo aumenta o disminuye en relación al área original de las aberturas.

La metamorfosis que se genera debido a los cambios en los planos resulta en que este espacio puede ser una separación interior así como también exterior. Es la relación de los planos en planta la que fija la posición de los vertices de los componentes en el cuerpo, pudiendo una ventana poseer sus vertices por dentro de la cabina, por fuera o una combinación de ambos.

La relación entre los planos suelo, techo y medio es lo que da la morfología base de la cabina. Se utilizará esta relación así como también la conexión entre cuerpo, aberturas e ingresos para fijar los valores de las variables en terminos de los estudios antropométricos, ergonometricos y visuales.

PROTOTIPO

Mostrito

Universidad Torcuato Di Tella
Escuela de Arquitectura y Estudios Urbanos
Tesis Proyectual 2014
Proyecto Buenos Aires
Dirección: Ciro Najle
Coordinación: Anna Font
Tutor: Nicolas D'Angelo
Alumno: Carolina Wundes

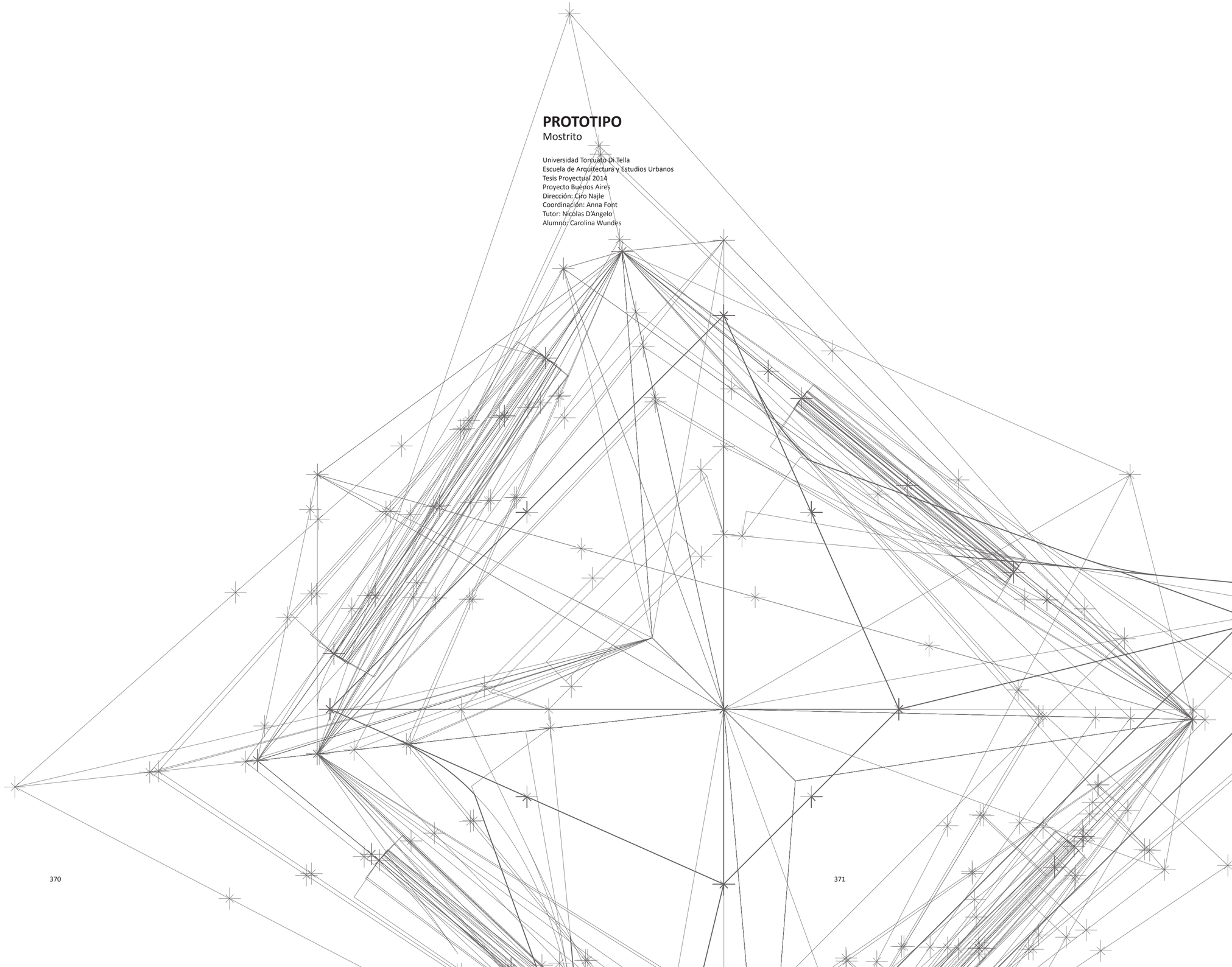

INTRODUCCIÓN
Mostrito

Universidad Torcuato Di Tella
Escuela de Arquitectura y Estudios Urbanos
Tesis Proyectual 2014
Proyecto Buenos Aires
Dirección: Ciro Najle
Coordinación: Anna Font
Tutor: Nicolas D'Angelo
Alumno: Carolina Wundes

Antropometría y ergonometría

En el interior de la cabina es donde se encuentra su comienzo, este es su centro. El vigilante se ubica en el baricentro de la garita. Debido a su, generalmente, larga jornada es que el usuario está mayor parte del tiempo sentado, aunque hay excepciones. Principalmente la cabina debe cumplir con las necesidades, tanto antropométricas, en relación al cuerpo humano y sus medidas, y ergonométricas, relacionando estas medidas a los componentes necesarios.

De los baricentros a la antropometría

Desde el centro es que se definen medidas que conforman el espacio antropométrico de la cabina. En este baricentro es donde se genera un eje de proyección vertical de baricentros, el primero donde el vigilante apoya sus pies, el segundo donde termina el interior de la cabina y el intermedio es el plano medio de visión del vigilante.
En relación a esto se realiza un análisis de tres posiciones en altura basándose en las medidas del cuerpo del vigilante. A partir de estos tres puntos es de donde se miden los movimientos del cuerpo dentro de la cabina, ya sea en el momento en el que el vigilante está sentado así como también en el momento en el que este decide pararse dentro de la cabina.
En base a estas medidas proliferan desde el eje central de la cabina los puntos para así construir los cuatro vértices de la cabina, permitiendo al vigilante ingresar a esta, posicionarse para el control, sentarse y en ocasiones estirar sus extremidades en distintas direcciones.

Visuales

Las aberturas proyectadas en las aristas de los planos juegan un rol crucial en el funcionamiento de la cabina, por esto es que se analizan sus dimensiones para poder expandir el campo visual y de control mediante estos componentes

PRIMITIVO GENÉRICO
Mostrito

Universidad Torcuato Di Tella
Escuela de Arquitectura y Estudios Urbanos
Tesis Proyectual 2014
Proyecto Buenos Aires
Dirección: Ciro Najle
Coordinación: Anna Font
Tutor: Nicolas D'Angelo
Alumno: Carolina Wundes

Para poder generar un estudio exahustivo del sistema y sus variables llegando a un resultado que cumpla con el propósito del estudio se genera un primitivo en el cual sus variables no son el resultado de un promedio matemático si no de un promedio intencionado, en donde se deja de lado irregularidades que podrían llegar a intervenir con el proceso de generación de un prototipo funcional.

Universidad Torcuato Di Tella
Escuela de Arquitectura y Estudios Urbanos
Tesis Proyectual 2014
Proyecto Buenos Aires
Dirección: Ciro Najle
Coordinación: Anna Font
Tutor: Nicolas D'Angelo
Alumno: Carolina Wundes
Cabinas de seguridad
MOSTRO
O como plegar el mito de la inseguridad sobre si mismo
Prototipo

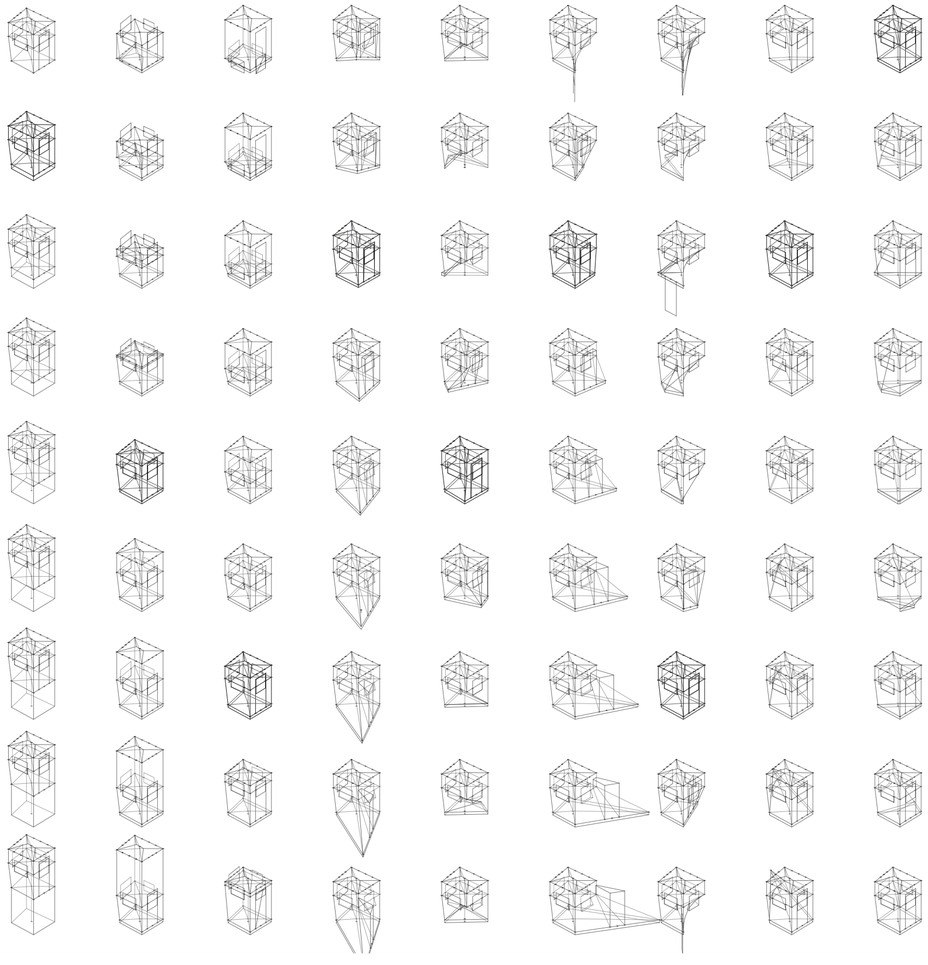

V01_desplazamiento vertical huella-suelo
V02_ desplazamiento vertical suelo-techo
V03_ desplazamiento vertical suelo-medio
V04_distancia centro a esquina suelo 01
V05_angulo centro a esquina suelo 01
V06_distancia centro a esquina suelo 02
V07_angulo centro a esquina suelo 02
V08_distancia centro a esquina suelo 03
V09_angulo centro a esquina suelo 03

V01-V03_desplazamientos eje central

V01 a V52_volumetría
Construcción primitivo generico

V04-V11_proliferacion baricentro suelo
V04-V22_planos

Universidad Torcuato Di Tella
Escuela de Arquitectura y Estudios Urbanos
Tesis Proyectual 2014
Proyecto Buenos Aires
Dirección: Ciro Najle
Coordinación: Anna Font
Tutor: Nicolas D'Angelo
Alumno: Carolina Wundes
Cabinas de seguridad
MOSTRO
O como plegar el mito de la inseguridad sobre si mismo
Prototipo

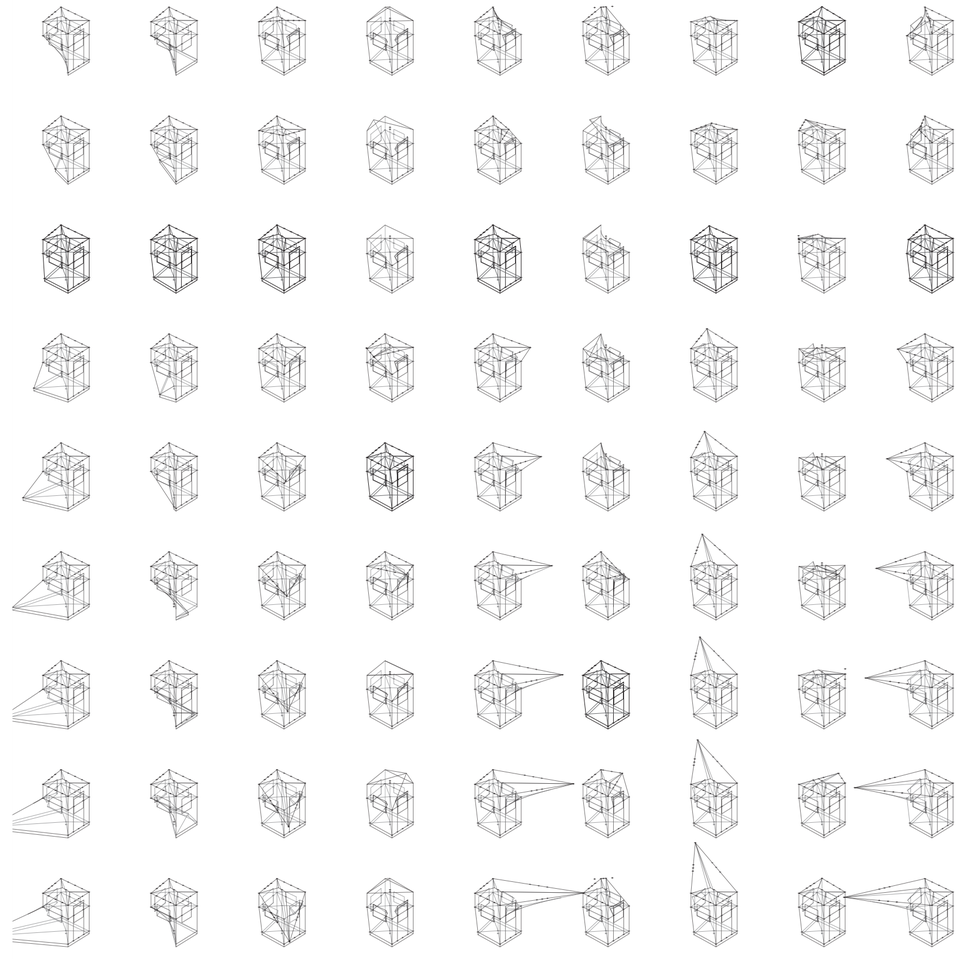

V10_ distancia centro a esquina suelo 04
V11_angulo centro a esquina suelo 04
V12_distancia centro a esquina techo 01
V13_angulo centro a esquina techo 01
V14_distancia centro a esquina techo 02
V15_angulo centro a esquina techo 02
V16_ distancia centro a esquina techo 03
V17_angulo centro a esquina techo 03
V18_distancia centro a esquina techo 04

V04-V11_proliferacion baricentro suelo
V04-V22_planos
V01 a V52_volumetría
Construcción primitivo generico

V12-V19_proliferacion baricentro techo

Universidad Torcuato Di Tella
Escuela de Arquitectura y Estudios Urbanos
Tesis Proyectual 2014
Proyecto Buenos Aires
Dirección: Ciro Najle
Coordinación: Anna Font
Tutor: Nicolas D'Angelo
Alumno: Carolina Wundes
Cabinas de seguridad
MOSTRO
O como plegar el mito de la inseguridad sobre si mismo
Prototipo

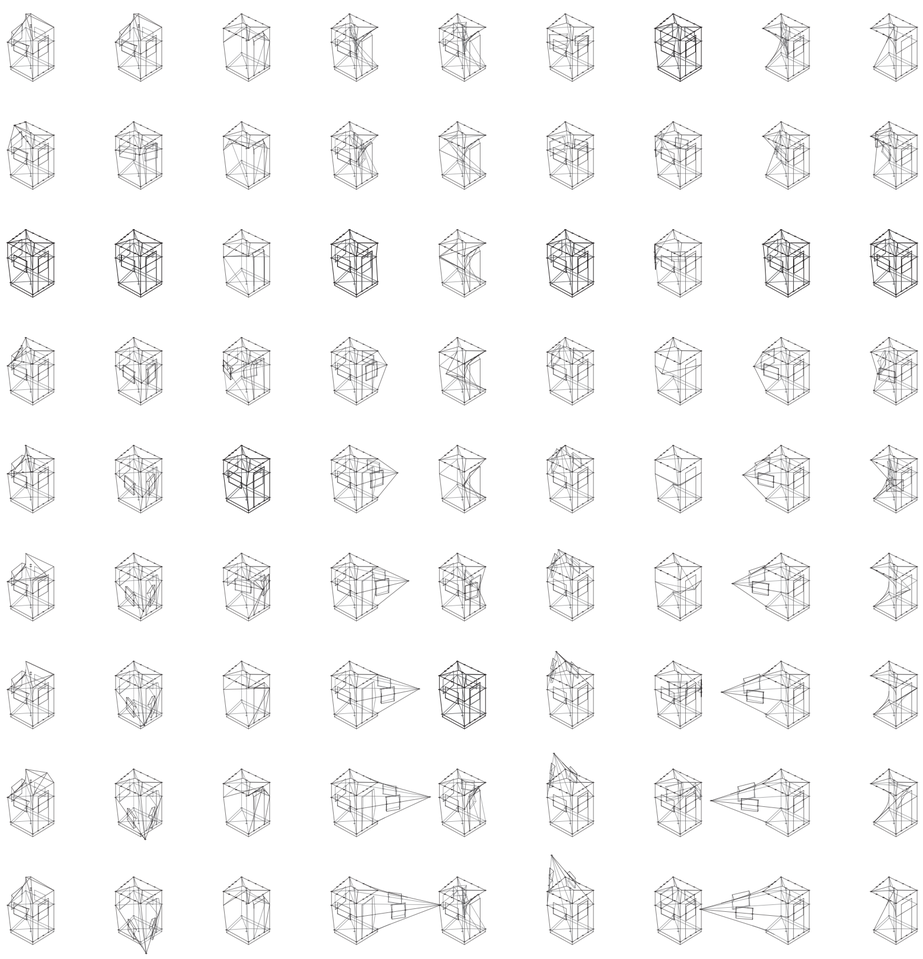

V19_angulo centro a esquina techo 04 | V20_distancia centro a esquina medio 01 | V21_angulo centro a esquina medio 01 | V22_distancia centro a esquina medio 02 | V23_angulo centro a esquina medio 02 | V24_distancia centro a esquina medio 03 | V25_angulo centro a esquina medio 03 | V26_distancia centro a esquina medio 04 | V27_angulo centro a esquina medio 04

V20-V27_proliferacion de baricentro plano medio

V04-V27_planos
V01 a V52_volumetría
Construcción primitivo generico

Universidad Torcuato Di Tella
Escuela de Arquitectura y Estudios Urbanos
Tesis Proyectual 2014
Proyecto Buenos Aires
Dirección: Ciro Najle
Coordinación: Anna Font
Tutor: Nicolas D'Angelo
Alumno: Carolina Wundes
Cabinas de seguridad
MOSTRO
O como plegar el mito de la inseguridad sobre si mismo
Prototipo

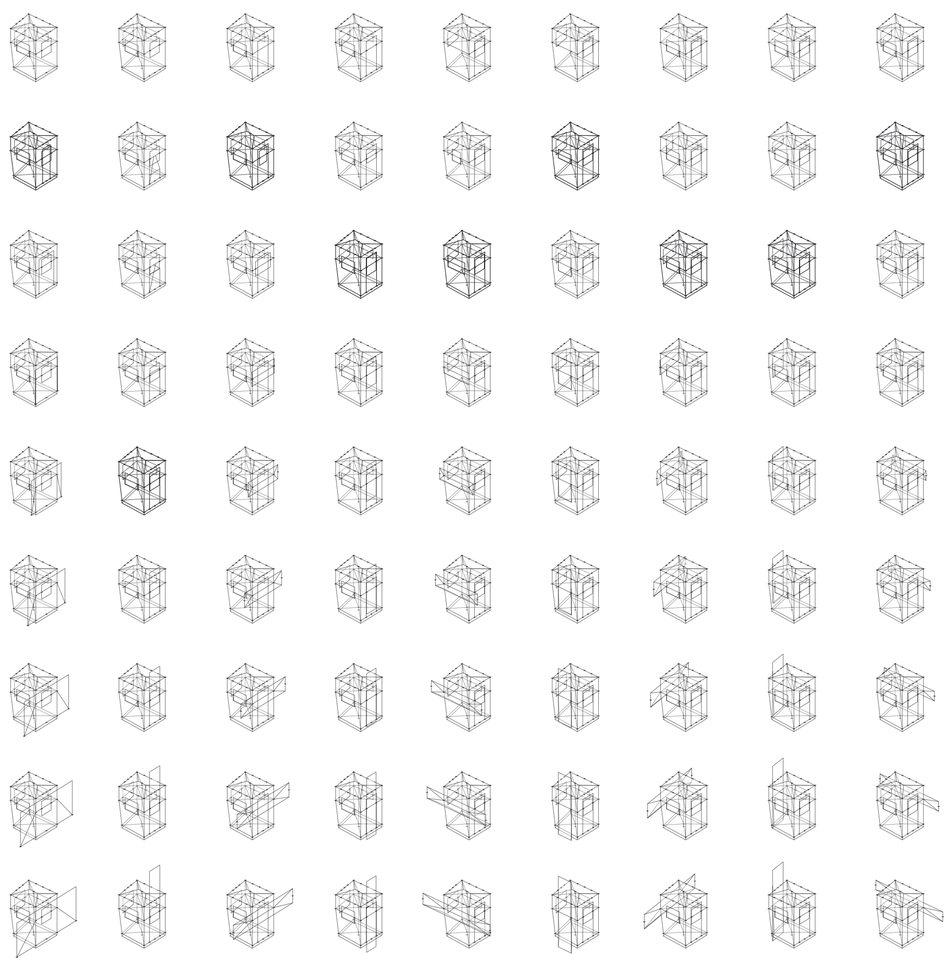

V28_ancho de puertas lado 0102 | V29_altura de puertas lado 0102 | V30_ancho de ventanas lado 0102 | V31_altura de ventanas lado 0102 | V32_ancho de ventanas lado 0203 | V33_altura de ventanas lado 0203 | V34_ancho de ventanas lado 0304 | V35_altura de ventanas lado 0304 | V36_ancho de ventanas lado 0401

V28-v29_ generación ingreso
V28-V37_aberturas
V01 a V52_volumetría
Construcción primitivo generico

V30-V37_generacion ventanas

Universidad Torcuato Di Tella
Escuela de Arquitectura y Estudios Urbanos
Tesis Proyectual 2014
Proyecto Buenos Aires
Dirección: Ciro Najle
Coordinación: Anna Font
Tutor: Nicolas D'Angelo
Alumno: Carolina Wundes
Cabinas de seguridad
MOSTRO
O como plegar el mito de la inseguridad sobre si mismo
Prototipo

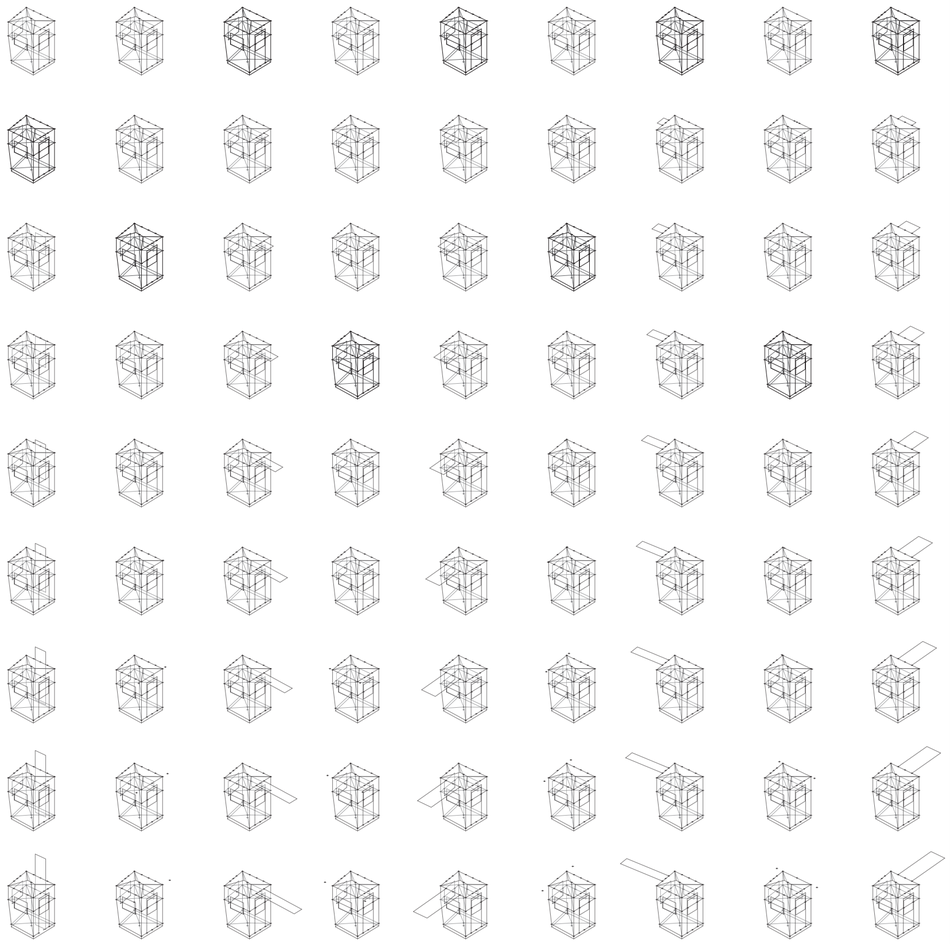

V37_altura de ventanas lado 0401
V38_ancho de alero lado 0102
V39_distancia saliente alero lado 0102
V40_ancho alero lado 0203
V41_distancia saliente alero lado 0203
V42_ancho alero lado 0304
V43_distancia saliente de alero lado 0304
V44_ancho alero lado 0401
V45_distancia saliente de alero lado 0401

V38-V45_generacion aleros
V38-V52_extremos
V01 a V52_volumetría
Construcción primitivo generico

Universidad Torcuato Di Tella
Escuela de Arquitectura y Estudios Urbanos
Tesis Proyectual 2014
Proyecto Buenos Aires
Dirección: Ciro Najle
Coordinación: Anna Font
Tutor: Nicolas D'Angelo
Alumno: Carolina Wundes
Cabinas de seguridad
MOSTRO
O como plegar el mito de la inseguridad sobre si mismo
Prototipo

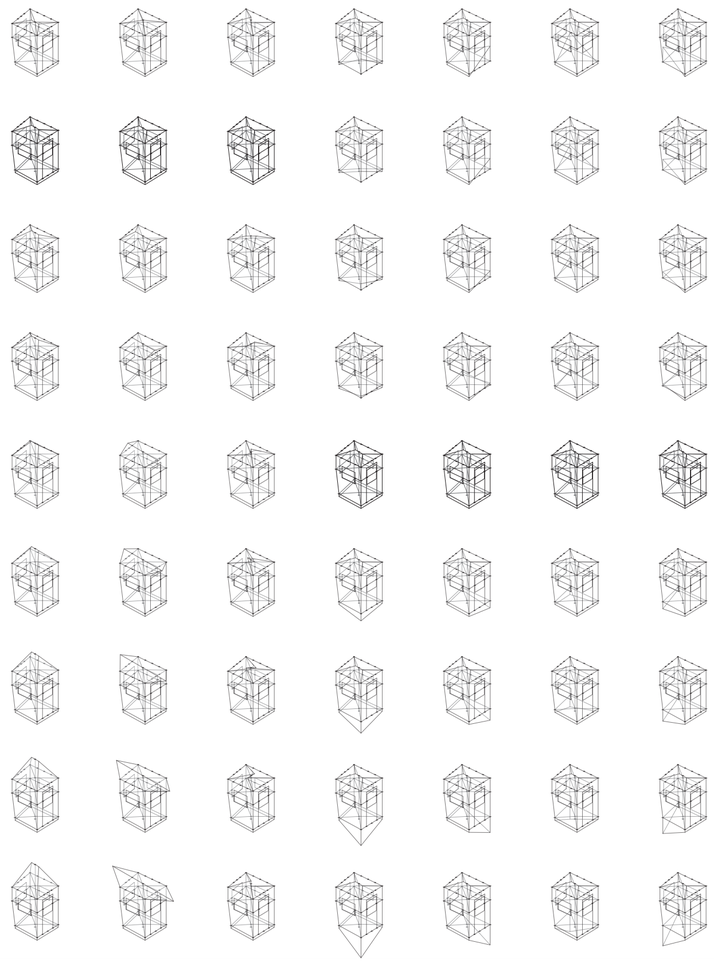

V46_alto cumbrera
V47_largo de cumbrera desde baricentro
V48_angulo de cumbrera desde baricentro
V49_distancia de extrusion vertice suelo 01
V50_distancia de extrusion vertice suelo 02
V51_distancia de extrusion vertice suelo 03
V52_distancia de extrusion vertice suelo 04

V46-V48_generacion cumbrera
V38-V52_extremos
V01 a V52_volumetría
Construcción primitivo generico

V49-V52_generacion cumbrera

CUANTIFICACIÓN DEL PRIMITIVO GENÉRICO
Mostrito

Universidad Torcuato Di Tella
Escuela de Arquitectura y Estudios Urbanos
Tesis Proyectual 2014
Proyecto Buenos Aires
Dirección: Ciro Najle
Coordinación: Anna Font
Tutor: Nicolas D'Angelo
Alumno: Carolina Wundes

El resultado de la selección de las variables se ve graficado en la siguiente tabla, en la cual se puede apreciar que se toma un valor que entra en el rango de valores que la mayoría de las cabinas posee, dejando de lado anomalías geometricas resultantes de particularidades.

Se utiliza el mayor gradiente de sturación para especificar los valores utilizados en la generación del primitivo a utilizar en el estudio.

Universidad Torcuato Di Tella
Escuela de Arquitectura y Estudios Urbanos
Tesis Proyectual 2014
Proyecto Buenos Aires
Dirección: Ciro Najle
Coordinación: Anna Font
Tutor: Nicolas D'Angelo
Alumno: Carolina Wundes
Cabinas de seguridad
MOSTRO
O como plegar el mito de la inseguridad sobre si mismo
Prototipo

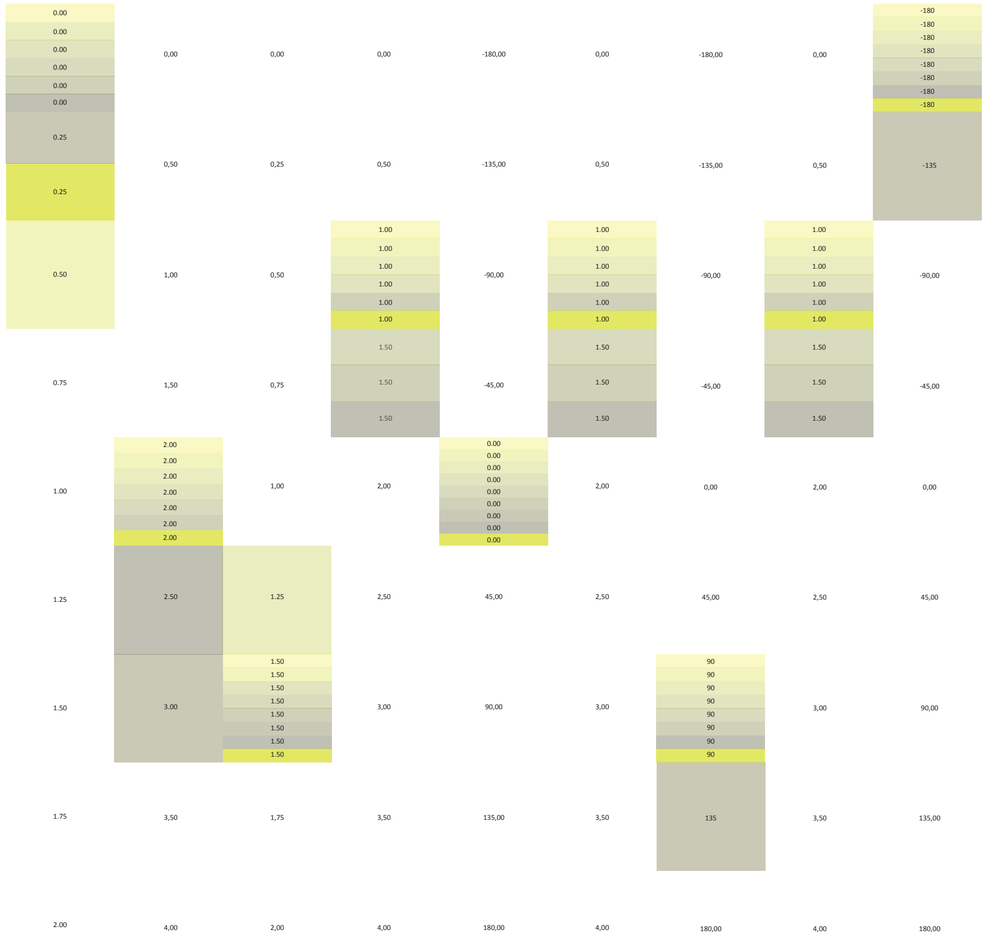

V01_desplazamiento vertical huella-suelo
V02_ desplazamiento vertical suelo-techo
V03_ desplazamiento vertical suelo-medio
V04_distancia centro a esquina suelo 01
V05_angulo centro a esquina suelo 01
V06_distancia centro a esquina suelo 02
V07_angulo centro a esquina suelo 02
V08_distancia centro a esquina suelo 03
V09_angulo centro a esquina suelo 03

V01-V03_desplazamientos eje central
V04-V11_proliferacion baricentro suelo
V04-V22_planos
V01 a V52_volumetría
Cuantificación de construcción primitivo generico

Universidad Torcuato Di Tella
Escuela de Arquitectura y Estudios Urbanos
Tesis Proyectual 2014
Proyecto Buenos Aires
Dirección: Ciro Najle
Coordinación: Anna Font
Tutor: Nicolas D'Angelo
Alumno: Carolina Wundes
Cabinas de seguridad
MOSTRO
O como plegar el mito de la inseguridad sobre si mismo
Prototipo

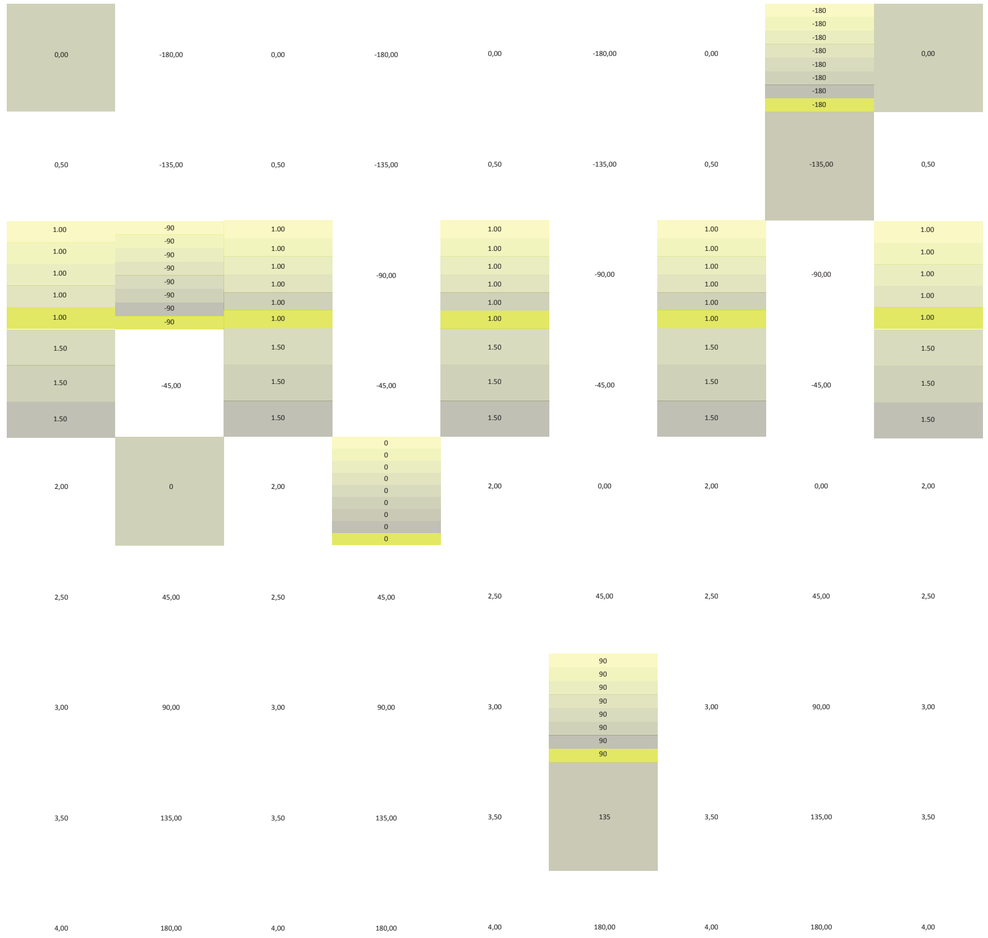

V10_ distancia centro a esquina suelo 04
V11_angulo centro a esquina suelo 04
V12_distancia centro a esquina techo 01
V13_angulo centro a esquina techo 01
V14_distancia centro a esquina techo 02
V15_angulo centro a esquina techo 02
V16_ distancia centro a esquina techo 03
V17_angulo centro a esquina techo 03
V18_distancia centro a esquina techo 04

V04-V11_proliferacion baricentro suelo
V12-V19_proliferacion baricentro techo
V04-V22_planos
V01 a V52_volumetría
Cuantificación de construcción primitivo generico

Universidad Torcuato Di Tella
Escuela de Arquitectura y Estudios Urbanos
Tesis Proyectual 2014
Proyecto Buenos Aires
Dirección: Ciro Najle
Coordinación: Anna Font
Tutor: Nicolas D'Angelo
Alumno: Carolina Wundes
Cabinas de seguridad
MOSTRO
O como plegar el mito de la inseguridad sobre si mismo
Prototipo

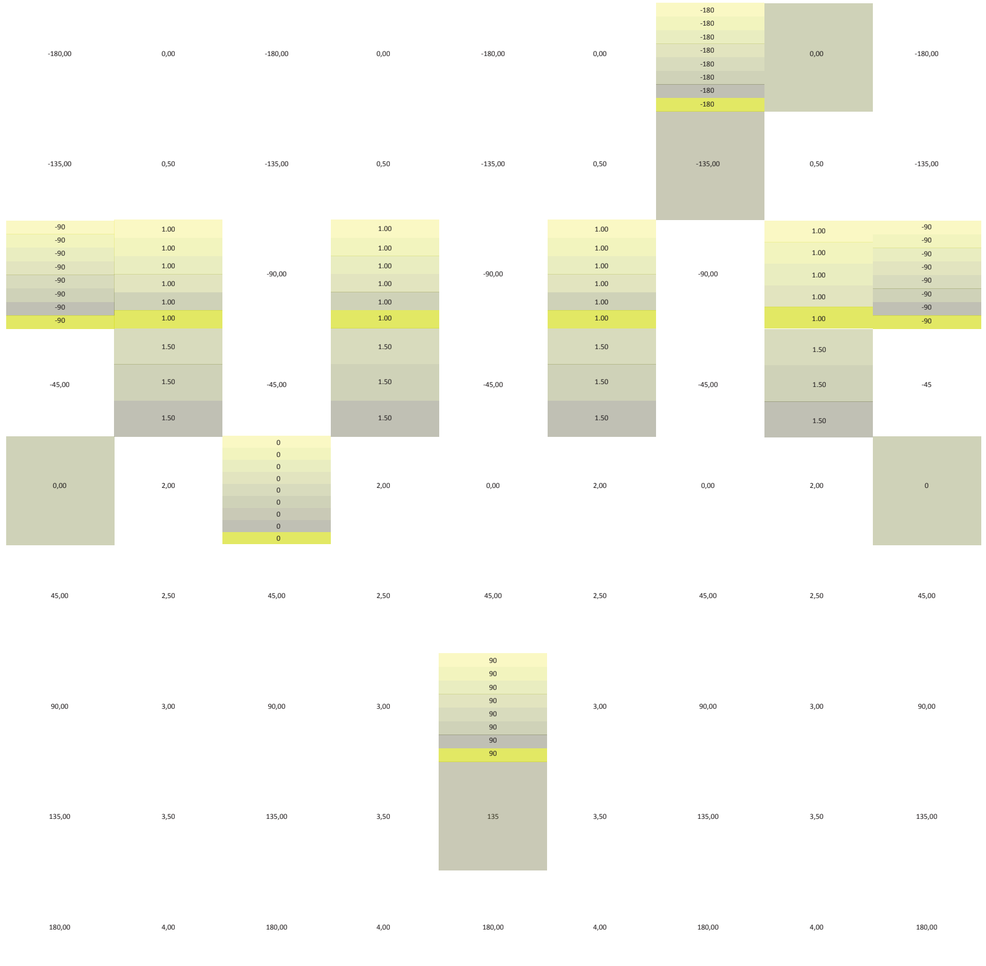

V19_angulo centro a esquina techo 04 | V20_distancia centro a esquina medio 01 | V21_angulo centro a esquina medio 01 | V22_distancia centro a esquina medio 02 | V23_angulo centro a esquina medio 02 | V24_distancia centro a esquina medio 03 | V25_angulo centro a esquina medio 03 | V26_distancia centro a esquina medio 04 | V27_angulo centro a esquina medio 04

V20-V27_proliferacion de baricentro plano medio
V04-V27_planos
V01 a V52_volumetría
Cuantificación de construcción primitivo generico

Universidad Torcuato Di Tella
Escuela de Arquitectura y Estudios Urbanos
Tesis Proyectual 2014
Proyecto Buenos Aires
Dirección: Ciro Najle
Coordinación: Anna Font
Tutor: Nicolas D'Angelo
Alumno: Carolina Wundes
Cabinas de seguridad
MOSTRO
O como plegar el mito de la inseguridad sobre si mismo
Prototipo

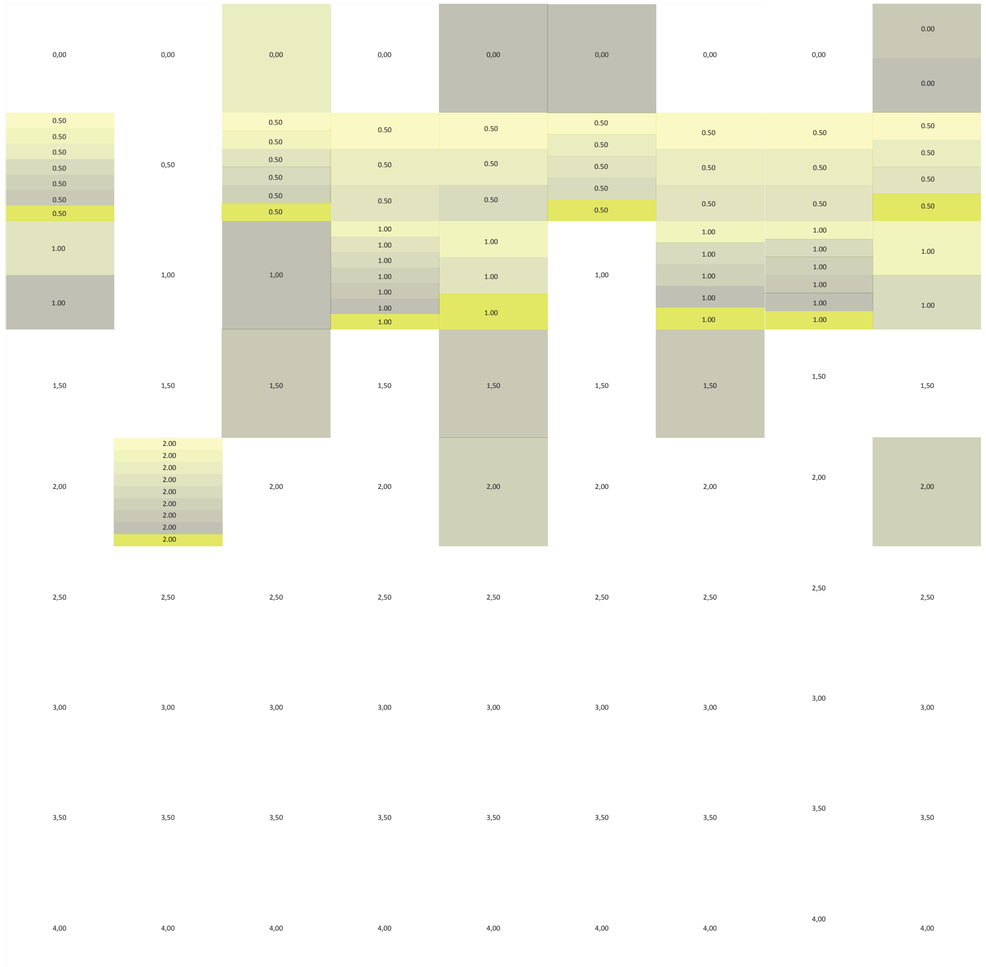

V28_ancho de puertas lado 0102 | V29_altura de puertas lado 0102 | V30_ancho de ventanas lado 0102 | V31_altura de ventanas lado 0102 | V32_ancho de ventanas lado 0203 | V33_altura de ventanas lado 0203 | V34_ancho de ventanas lado 0304 | V35_altura de ventanas lado 0304 | V36_ancho de ventanas lado 0401

V28-v29_ generación ingreso
V28-V37_aberturas
V01 a V52_volumetría
Cuantificación de construcción primitivo generico

V30-V37_generacion ventanas

Universidad Torcuato Di Tella
Escuela de Arquitectura y Estudios Urbanos
Tesis Proyectual 2014
Proyecto Buenos Aires
Dirección: Ciro Najle
Coordinación: Anna Font
Tutor: Nicolas D'Angelo
Alumno: Carolina Wundes
Cabinas de seguridad
MOSTRO
O como plegar el mito de la inseguridad sobre si mismo
Prototipo

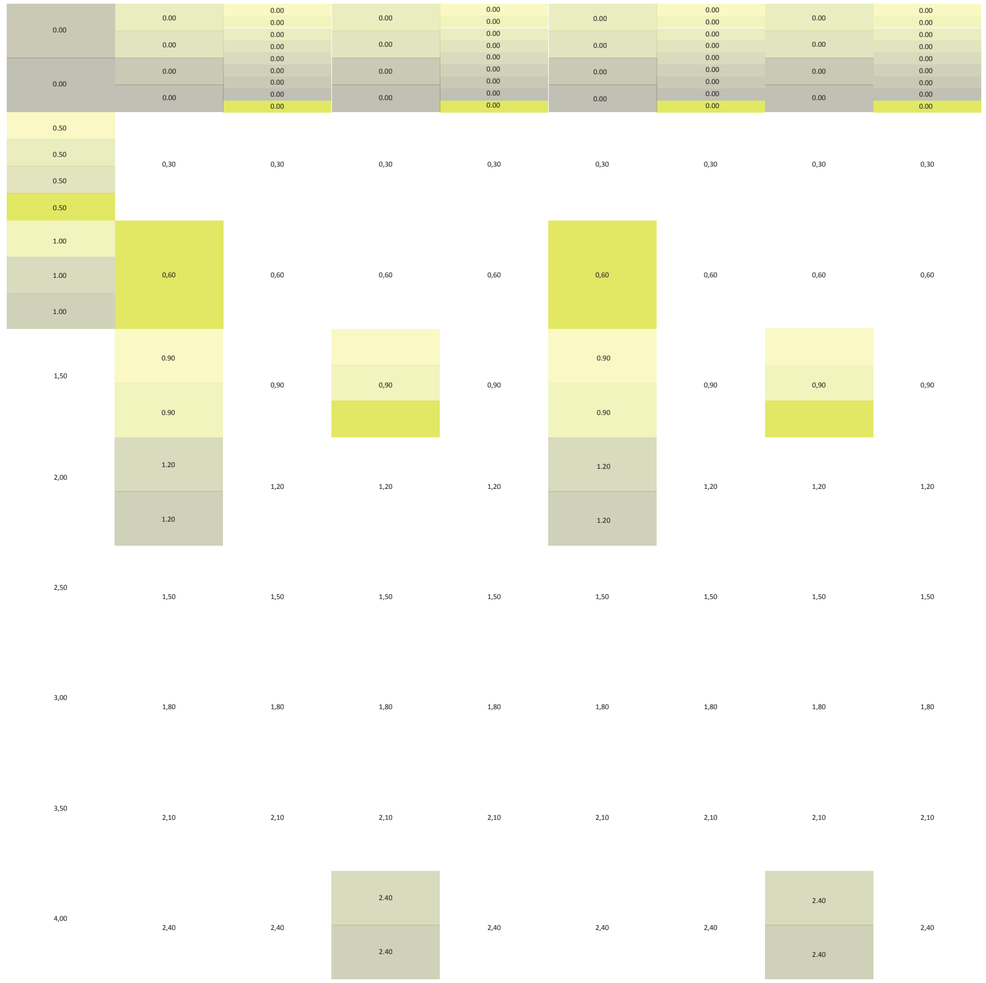

V37_altura de ventanas lado 0401	V38_ancho de alero lado 0102	V39_distancia saliente alero lado 0102	V40_ancho alero lado 0203	V41_distancia saliente alero lado 0203	V42_ancho alero lado 0304	V43_distancia saliente de alero lado 0304	V44_ancho alero lado 0401	V45_distancia saliente de alero lado 0401

V38-V45_generacion aleros
V38-V52_extremos
V01 a V52_volumetría
Cuantificación de construcción primitivo generico

Universidad Torcuato Di Tella
Escuela de Arquitectura y Estudios Urbanos
Tesis Proyectual 2014
Proyecto Buenos Aires
Dirección: Ciro Najle
Coordinación: Anna Font
Tutor: Nicolas D'Angelo
Alumno: Carolina Wundes
Cabinas de seguridad
MOSTRO
O como plegar el mito de la inseguridad sobre si mismo
Prototipo

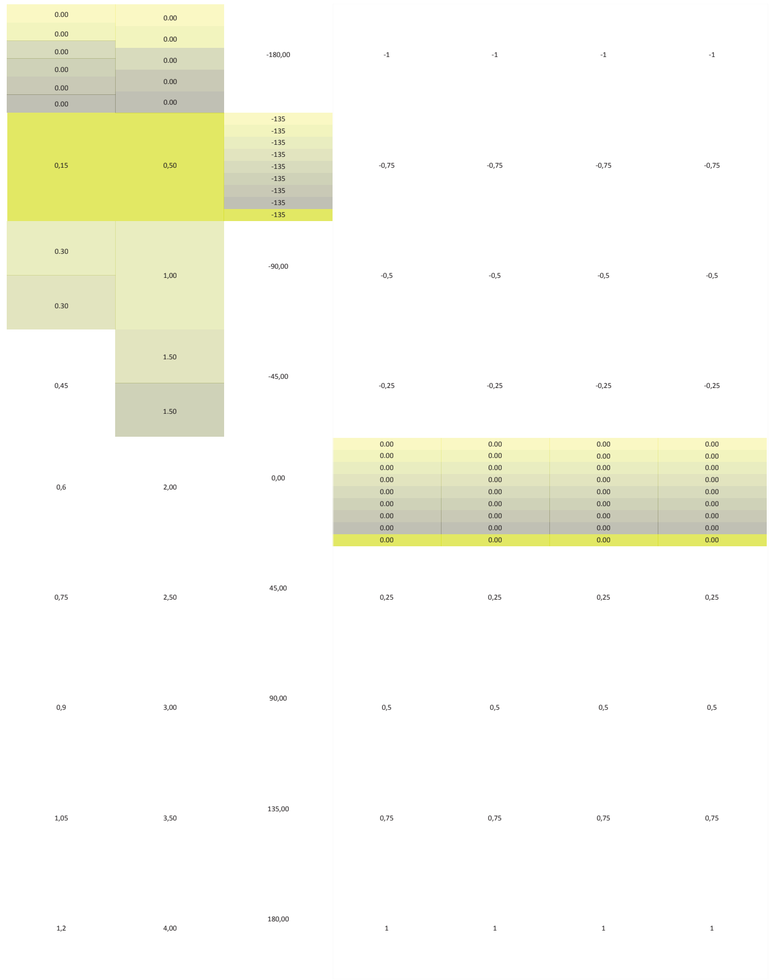

V46_alto cumbrera	V47_largo de cumbrera desde baricentro	V48_angulo de cumbrera desde baricentro	V49_distancia de extrusion vertice suelo 01	V50_distancia de extrusion vertice suelo 02	V51_distancia de extrusion vertice suelo 03	V52_distancia de extrusion vertice suelo 04

V46-V48_generacion cumbrera
V38-V52_extremos
V49-V52_generacion cumbrera
V01 a V52_volumetría
Cuantificación de construcción primitivo generico

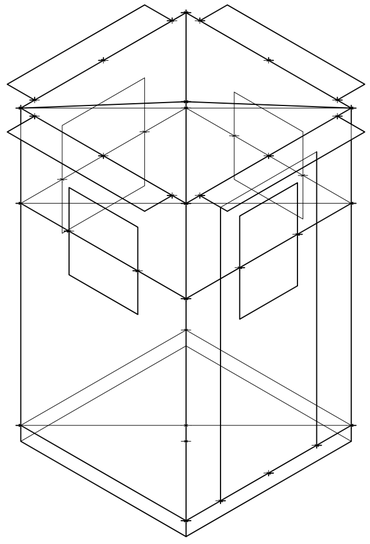

Primitivo genérico. Isometría. Escala: 1:25

Universidad Torcuato Di Tella
Escuela de Arquitectura y Estudios Urbanos
Tesis Proyectual 2014
Proyecto Buenos Aires
Dirección: Ciro Najle
Coordinación: Anna Font
Tutor: Nicolas D'Angelo
Alumno: Carolina Wundes
Cabinas de seguridad
MOSTRO
O como plegar el mito de la inseguridad sobre si mismo
Prototipo

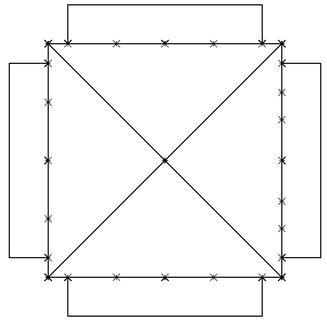

Primitivo genérico. Planta. Escala: 1:25

CONSTRUCCIÓN DEL PROTOTIPO
Mostrito

Universidad Torcuato Di Tella
Escuela de Arquitectura y Estudios Urbanos
Tesis Proyectual 2014
Proyecto Buenos Aires
Dirección: Ciro Najle
Coordinación: Anna Font
Tutor: Nicolas D'Angelo
Alumno: Carolina Wundes

De la antropometría a la ergonometría

A partir de las medidas tomadas de movimientos del vigilante es que relacionan a los componentes que se crean necesarios para distintos tipos de cabinas, estos pueden ser sillas, mesas, elementos de entretenimiento y demás. Estas relaciones generan nuevas distancias de proliferación de los baricentros lo cual produce nuevos cambios en los vértices de la cabina.
Tomando como uno de los componentes principales a las ventanas, es que se genera una conexión lineal entre la antropometría y la ergonometría en el cual se requiere aplicar un conocimiento extra, el de los ángulos de visión del ser humano. Este estudio se relaciona con el plano intermedio, en el cual las ventanas están posicionadas y toman un alto y un ancho en relación a esta visión necesaria para el correcto funcionamiento de la cabina.
Lo centrífugo, del modo en que se explicita, genera un interior, que por consecuencia produce un exterior, entre ambos existe un límite que los diferencia.

Del límite al endo-

El interior del límite es de una utilidad exclusiva para su usuario, el guardia, debe de encontrar en este su lugar pero saber que la aplicación de su tarea se encuentra en el exterior. Por este motivo el límite desde el interior no debe ser una distracción para el usuario, sino un anexo para realizar amenamente sus tareas.
Se debe de cargar programáticamente al límite interior de la cabina con usos secundarios de guardado y servicio para quien la habite.

Del límite al exo-

El límite exterior de la cabina debe acompañar a la función del cuidador. Está directamente relacionado a dicho sobre la percepción de esta, y es donde se deben albergar usos que refuercen la función del cuidador, así como también que abastezcan a la cabina de todo lo necesario del exterior.
El limite exterior debe aportar elementos de carga funcional para la seguridad, así como iluminación o elementos reflectantes para aumentar la visibilidad y a su vez, elementos que materialicen positivamente la idea de su función, contribuyendo al espacio público mediante generación de espacios verdes aledaños y también iluminación que no sea solamente funcional.

Universidad Torcuato Di Tella
Escuela de Arquitectura y Estudios Urbanos
Tesis Proyectual 2014
Proyecto Buenos Aires
Dirección: Ciro Najle
Coordinación: Anna Font
Tutor: Nicolas D'Angelo
Alumno: Carolina Wundes
Cabinas de seguridad
MOSTRO
O como plegar el mito de la inseguridad sobre si mismo
Prototipo



V01_desplazamiento vertical huella-suelo
V02_ desplazamiento vertical suelo-techo
V03_ desplazamiento vertical suelo-medio
V04_distancia centro a esquina suelo 01
V05_angulo centro a esquina suelo 01
V06_distancia centro a esquina suelo 02
V07_angulo centro a esquina suelo 02
V08_distancia centro a esquina suelo 03
V09_angulo centro a esquina suelo 03

V01-V03_desplazamientos eje central

V04-V11_proliferacion baricentro suelo
V04-V22_planos

V01 a V52_volumetría
Construcción del prototipo

Universidad Torcuato Di Tella
Escuela de Arquitectura y Estudios Urbanos
Tesis Proyectual 2014
Proyecto Buenos Aires
Dirección: Ciro Najle
Coordinación: Anna Font
Tutor: Nicolas D'Angelo
Alumno: Carolina Wundes
Cabinas de seguridad
MOSTRO
O como plegar el mito de la inseguridad sobre si mismo
Prototipo

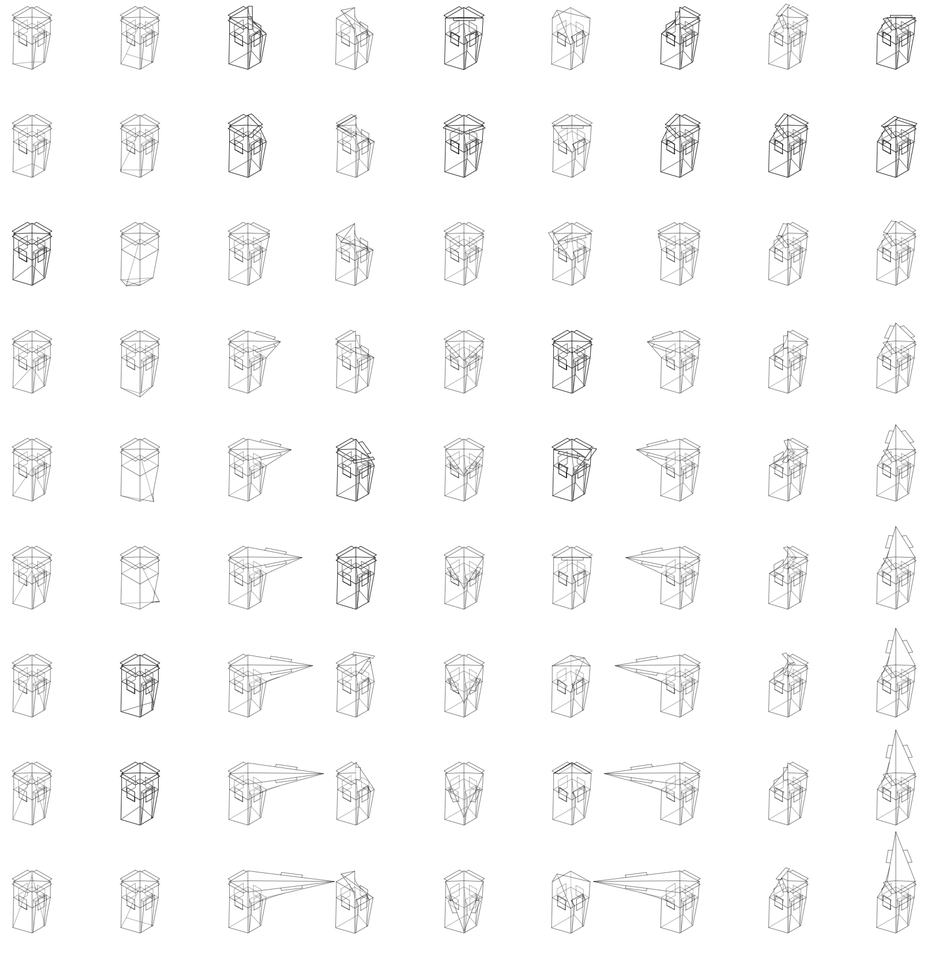

V10_ distancia centro a esquina suelo 04
V11_angulo centro a esquina suelo 04
V12_distancia centro a esquina techo 01
V13_angulo centro a esquina techo 01
V14_distancia centro a esquina techo 02
V15_angulo centro a esquina techo 02
V16_ distancia centro a esquina techo 03
V17_angulo centro a esquina techo 03
V18_distancia centro a esquina techo 04

V04-V11_proliferacion baricentro suelo
V12-V19_proliferacion baricentro techo

V04-V22_planos
V01 a V52_volumetría
Construcción del prototipo

Universidad Torcuato Di Tella
Escuela de Arquitectura y Estudios Urbanos
Tesis Proyectual 2014
Proyecto Buenos Aires
Dirección: Ciro Najle
Coordinación: Anna Font
Tutor: Nicolas D'Angelo
Alumno: Carolina Wundes
Cabinas de seguridad
MOSTRO
O como plegar el mito de la inseguridad sobre si mismo
Prototipo

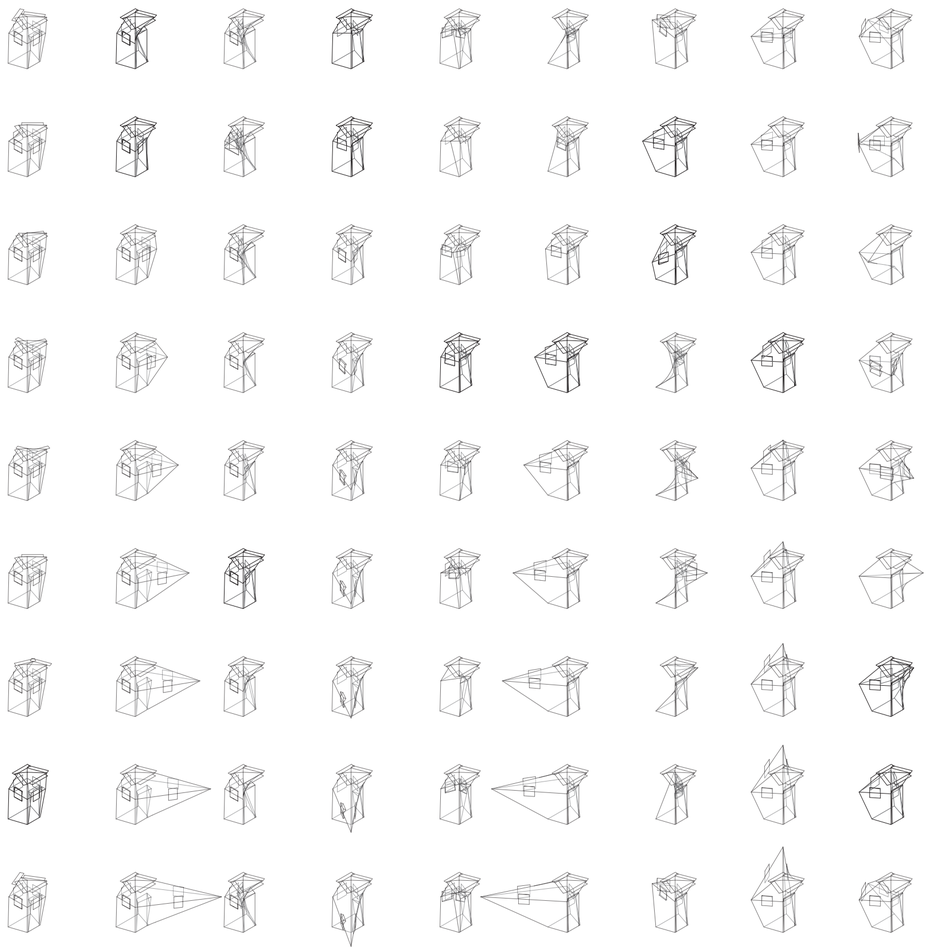

V19_angulo centro a esquina techo 04 | V20_distancia centro a esquina medio 01 | V21_angulo centro a esquina medio 01 | V22_distancia centro a esquina medio 02 | V23_angulo centro a esquina medio 02 | V24_distancia centro a esquina medio 03 | V25_angulo centro a esquina medio 03 | V26_distancia centro a esquina medio 04 | V27_angulo centro a esquina medio 04

V20-V27_proliferacion de baricentro plano medio
V04-V27_planos
V01 a V52_volumetría
Construcción del prototipo

Universidad Torcuato Di Tella
Escuela de Arquitectura y Estudios Urbanos
Tesis Proyectual 2014
Proyecto Buenos Aires
Dirección: Ciro Najle
Coordinación: Anna Font
Tutor: Nicolas D'Angelo
Alumno: Carolina Wundes
Cabinas de seguridad
MOSTRO
O como plegar el mito de la inseguridad sobre si mismo
Prototipo

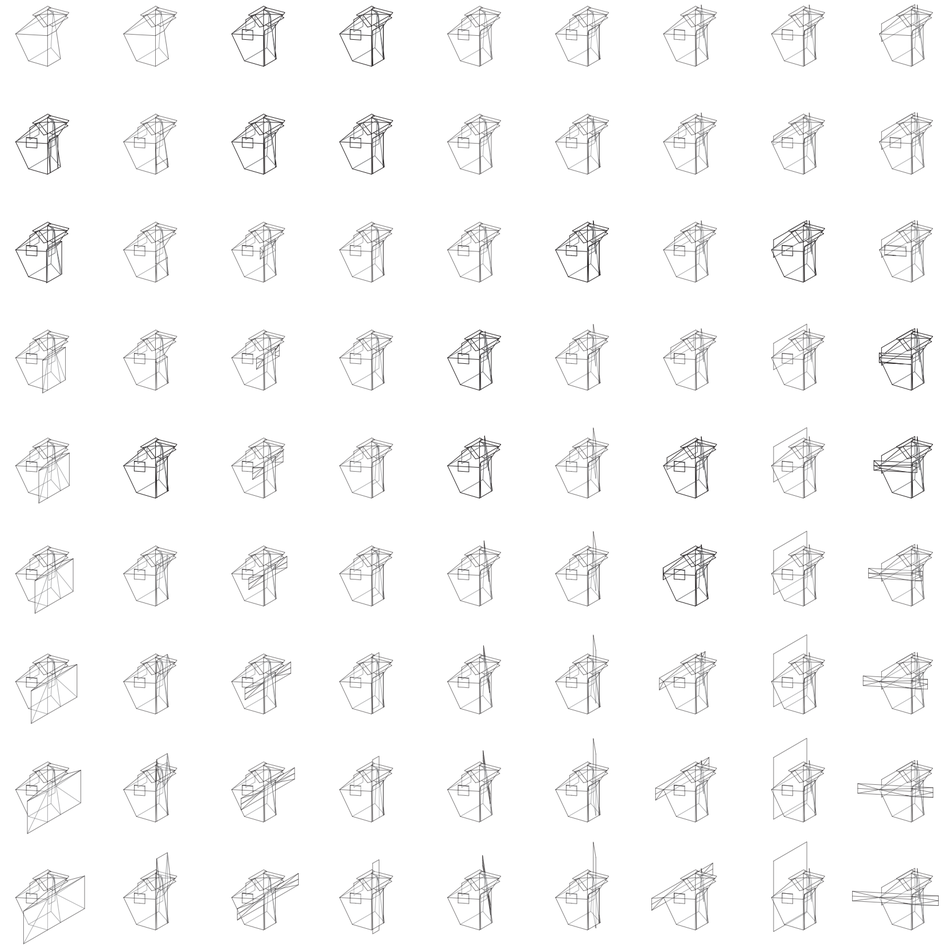

V28_ancho de puertas lado 0102 | V29_altura de puertas lado 0102 | V30_ancho de ventanas lado 0102 | V31_altura de ventanas lado 0102 | V32_ancho de ventanas lado 0203 | V33_altura de ventanas lado 0203 | V34_ancho de ventanas lado 0304 | V35_altura de ventanas lado 0304 | V36_ancho de ventanas lado 0401

V28-v29_ generación ingreso
V28-V37_aberturas
V30-V37_generacion ventanas
V01 a V52_volumetría
Construcción del prototipo

Universidad Torcuato Di Tella
Escuela de Arquitectura y Estudios Urbanos
Tesis Proyectual 2014
Proyecto Buenos Aires
Dirección: Ciro Najle
Coordinación: Anna Font
Tutor: Nicolas D'Angelo
Alumno: Carolina Wundes
Cabinas de seguridad
MOSTRO
O como plegar el mito de la inseguridad sobre si mismo
Prototipo

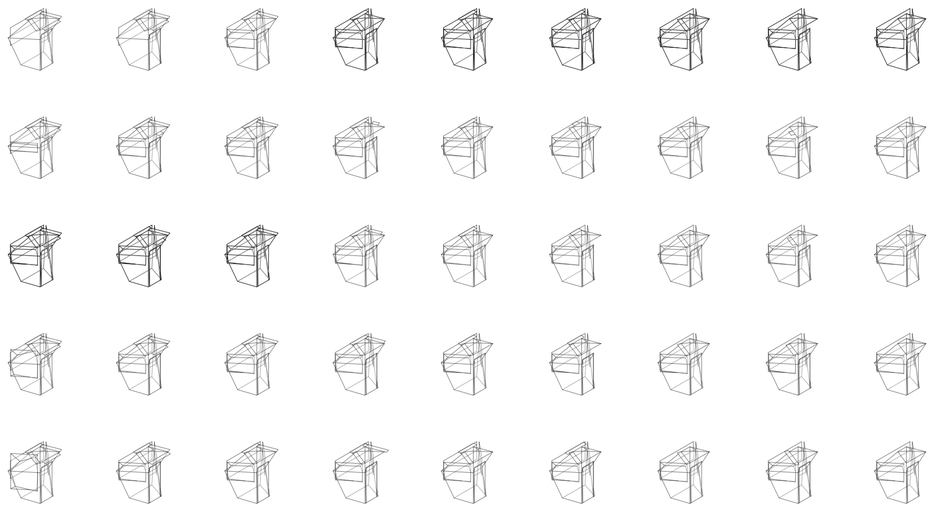

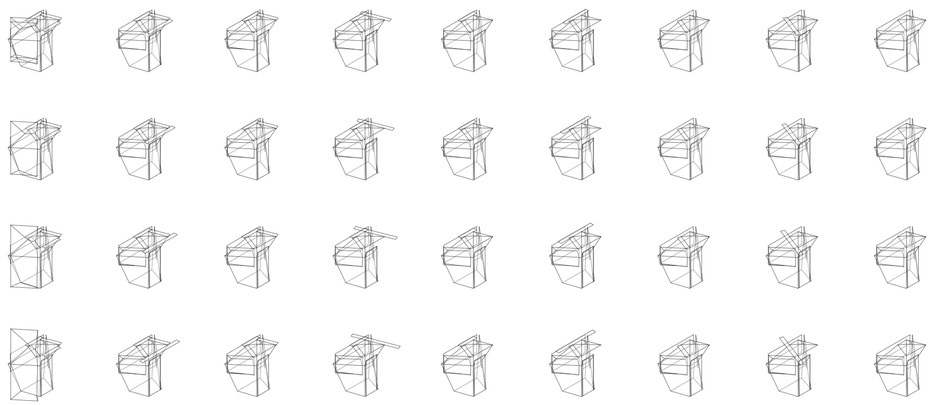

V37_altura de ventanas lado 0401
V38_ancho de alero lado 0102
V39_distancia saliente alero lado 0102
V40_ancho alero lado 0203
V41_distancia saliente alero lado 0203
V42_ancho alero lado 0304
V43_distancia saliente de alero lado 0304
V44_ancho alero lado 0401
V45_distancia saliente de alero lado 0401

V38-V45_generacion aleros
V38-V52_extremos
V01 a V52_volumetría
Construcción del prototipo

Universidad Torcuato Di Tella
Escuela de Arquitectura y Estudios Urbanos
Tesis Proyectual 2014
Proyecto Buenos Aires
Dirección: Ciro Najle
Coordinación: Anna Font
Tutor: Nicolas D'Angelo
Alumno: Carolina Wundes
Cabinas de seguridad
MOSTRO
O como plegar el mito de la inseguridad sobre si mismo
Prototipo

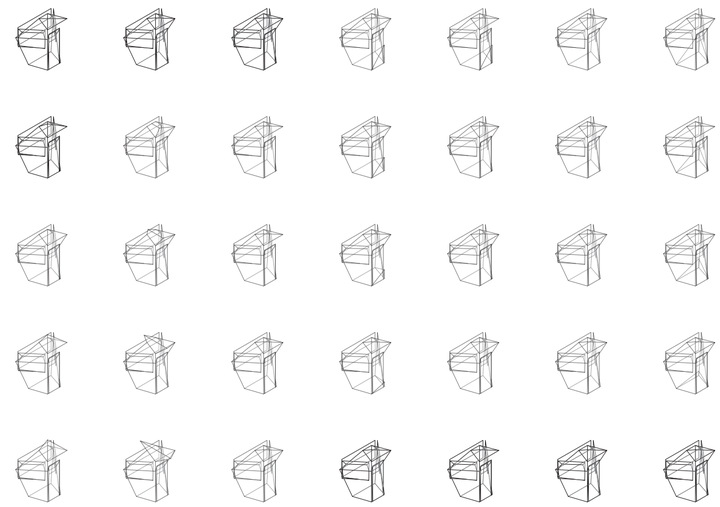

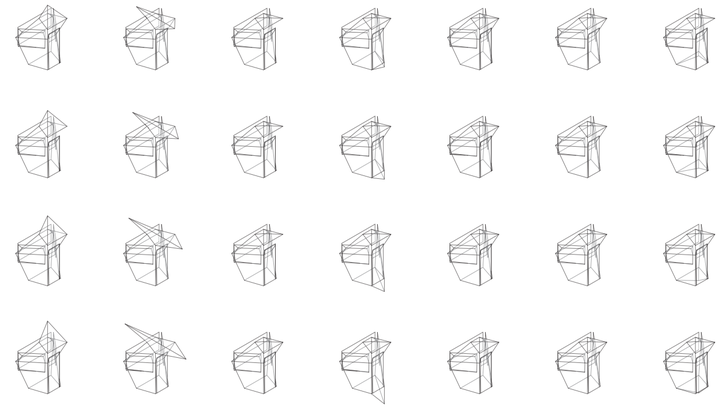

V46_alto cumbrera
V47_largo de cumbrera desde baricentro
V48_angulo de cumbrera desde baricentro
V49_distancia de extrusion vertice suelo 01
V50_distancia de extrusion vertice suelo 02
V51_distancia de extrusion vertice suelo 03
V52_distancia de extrusion vertice suelo 04

V46-V48_generacion cumbrera
V49-V52_generacion cumbrera
V38-V52_extremos
V01 a V52_volumetría
Construcción del prototipo

EVALUACIONES DE LA CONSTRUCCIÓN DEL PROTOTIPO
Mostrito

Universidad Torcuato Di Tella
Escuela de Arquitectura y Estudios Urbanos
Tesis Proyectual 2014
Proyecto Buenos Aires
Dirección: Ciro Najle
Coordinación: Anna Font
Tutor: Nicolas D'Angelo
Alumno: Carolina Wundes

El sistema genera un cuerpo en el cual se proyectan aberturas e ingresos, al deformarse el cuerpo estas aberturas e ingresos quedan posicionados en el cuerpo, anexados solamente al plano de proliferación desde el cual nacen.

Al generar variaciónes en los planos el cuerpo se separa de las aberturas y se genera un espacio conector constituido por una normal desde la arista de la abertura hacia el cuerpo. Se analiza este espacio y la intersección entre cuerpo y abertura una vez que las variables que conforman el prototipo estan fijadas.

Se evaluan en el siguiente apartado las conexiones resultantes de las variables tomadas para generar el prototipo, definiendo si estas conexiones resultan exteriores o interiores, sus dimensiones y la intersección con el cuerpo.

Universidad Torcuato Di Tella
Escuela de Arquitectura y Estudios Urbanos
Tesis Proyectual 2014
Proyecto Buenos Aires
Dirección: Ciro Najle
Coordinación: Anna Font
Tutor: Nicolas D'Angelo
Alumno: Carolina Wundes
Cabinas de seguridad
MOSTRO
O como plegar el mito de la inseguridad sobre si mismo
Prototipo

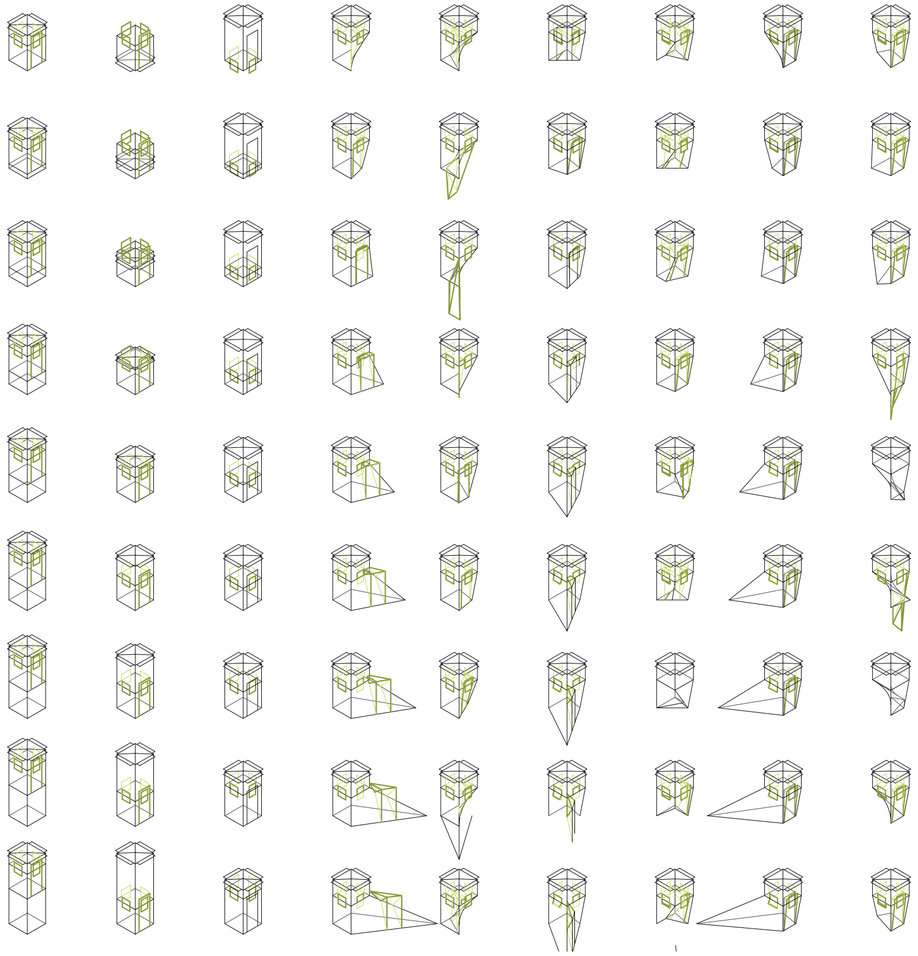

V01_desplazamiento vertical huella-suelo
V02_ desplazamiento vertical suelo-techo
V03_ desplazamiento vertical suelo-medio
V04_distancia centro a esquina suelo 01
V05_angulo centro a esquina suelo 01
V06_distancia centro a esquina suelo 02
V07_angulo centro a esquina suelo 02
V08_distancia centro a esquina suelo 03
V09_angulo centro a esquina suelo 03

V01-V03_desplazamientos eje central
V04-V11_proliferacion baricentro suelo
V04-V22_planos
V01 a V52_volumetría
Evaluaciones de la construcción del prototipo

Universidad Torcuato Di Tella
Escuela de Arquitectura y Estudios Urbanos
Tesis Proyectual 2014
Proyecto Buenos Aires
Dirección: Ciro Najle
Coordinación: Anna Font
Tutor: Nicolas D'Angelo
Alumno: Carolina Wundes
Cabinas de seguridad
MOSTRO
O como plegar el mito de la inseguridad sobre si mismo
Prototipo

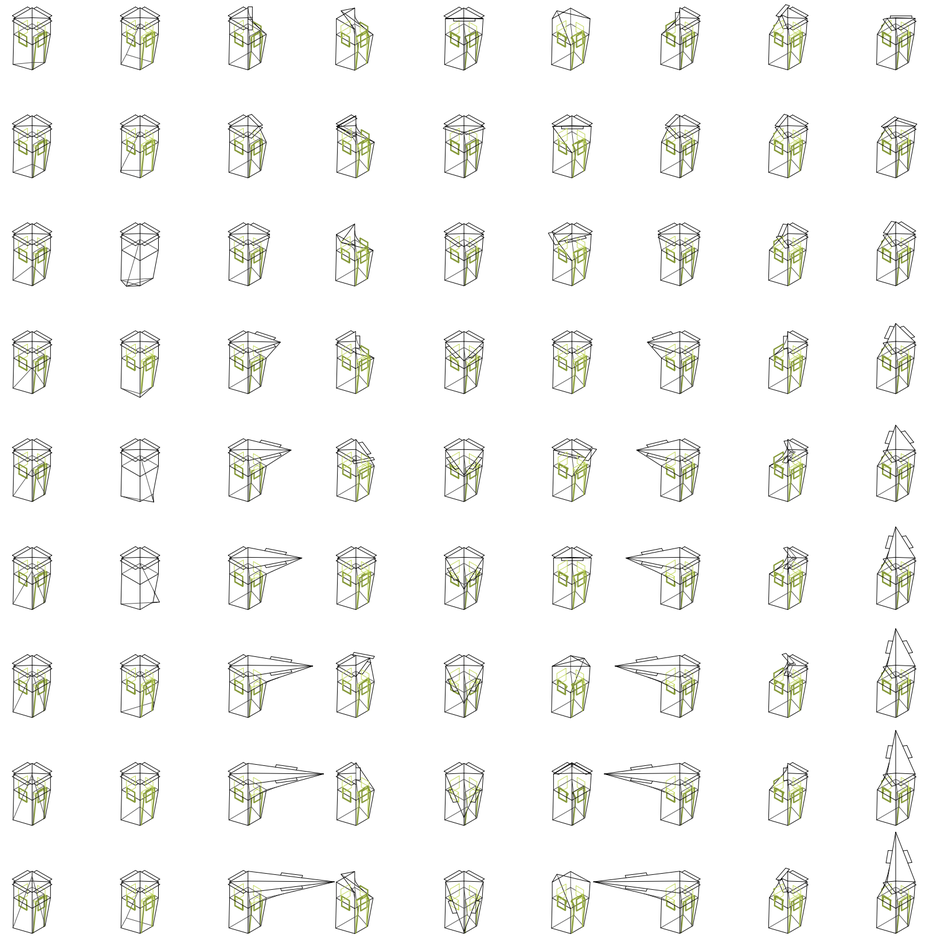

V10_ distancia centro a esquina suelo 04
V11_angulo centro a esquina suelo 04
V12_distancia centro a esquina techo 01
V13_angulo centro a esquina techo 01
V14_distancia centro a esquina techo 02
V15_angulo centro a esquina techo 02
V16_ distancia centro a esquina techo 03
V17_angulo centro a esquina techo 03
V18_distancia centro a esquina techo 04

V04-V11_proliferacion baricentro suelo
V12-V19_proliferacion baricentro techo
V04-V22_planos
V01 a V52_volumetría
Evaluaciones de la construcción del prototipo

Universidad Torcuato Di Tella
Escuela de Arquitectura y Estudios Urbanos
Tesis Proyectual 2014
Proyecto Buenos Aires
Dirección: Ciro Najle
Coordinación: Anna Font
Tutor: Nicolas D'Angelo
Alumno: Carolina Wundes
Cabinas de seguridad
MOSTRO
O como plegar el mito de la inseguridad sobre si mismo
Prototipo

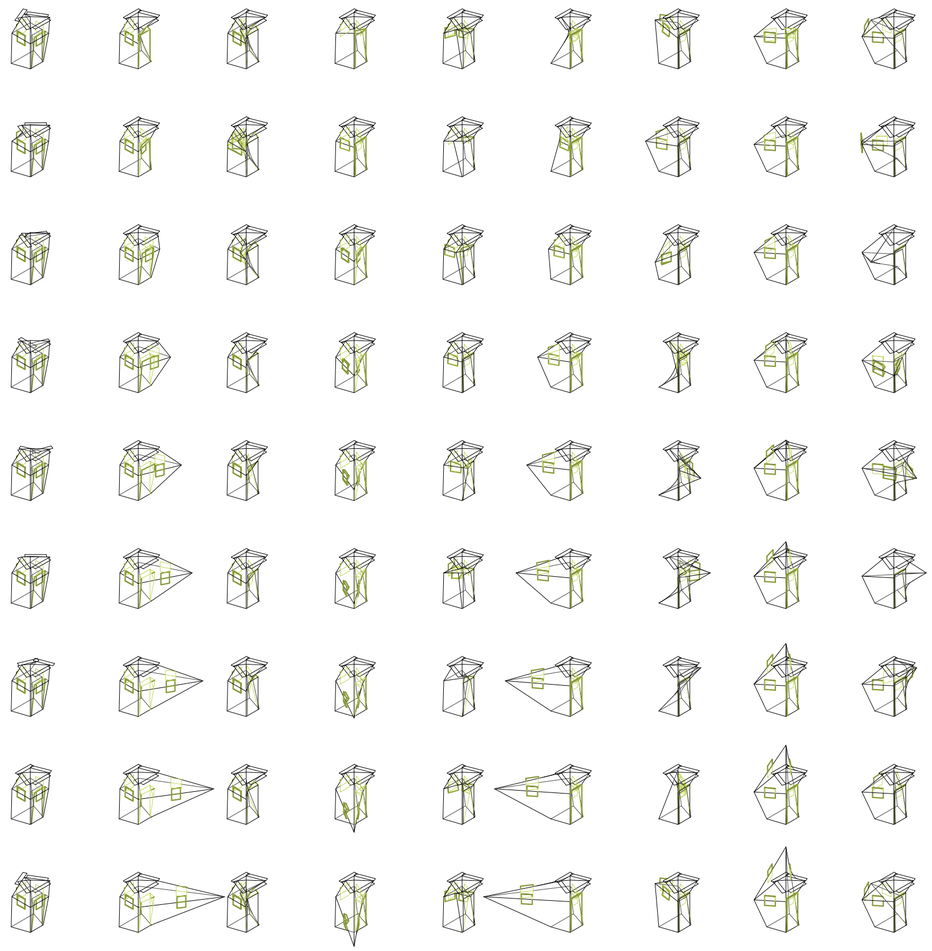

V19_angulo centro a esquina techo 04
V20_distancia centro a esquina medio 01
V21_angulo centro a esquina medio 01
V22_distancia centro a esquina medio 02
V23_angulo centro a esquina medio 02
V24_distancia centro a esquina medio 03
V25_angulo centro a esquina medio 03
V26_distancia centro a esquina medio 04
V27_angulo centro a esquina medio 04

V20-V27_proliferacion de baricentro plano medio
V04-V27_planos
V01 a V52_volumetría
Evaluaciones de la construcción del prototipo

Universidad Torcuato Di Tella
Escuela de Arquitectura y Estudios Urbanos
Tesis Proyectual 2014
Proyecto Buenos Aires
Dirección: Ciro Najle
Coordinación: Anna Font
Tutor: Nicolas D'Angelo
Alumno: Carolina Wundes
Cabinas de seguridad
MOSTRO
O como plegar el mito de la inseguridad sobre si mismo
Prototipo

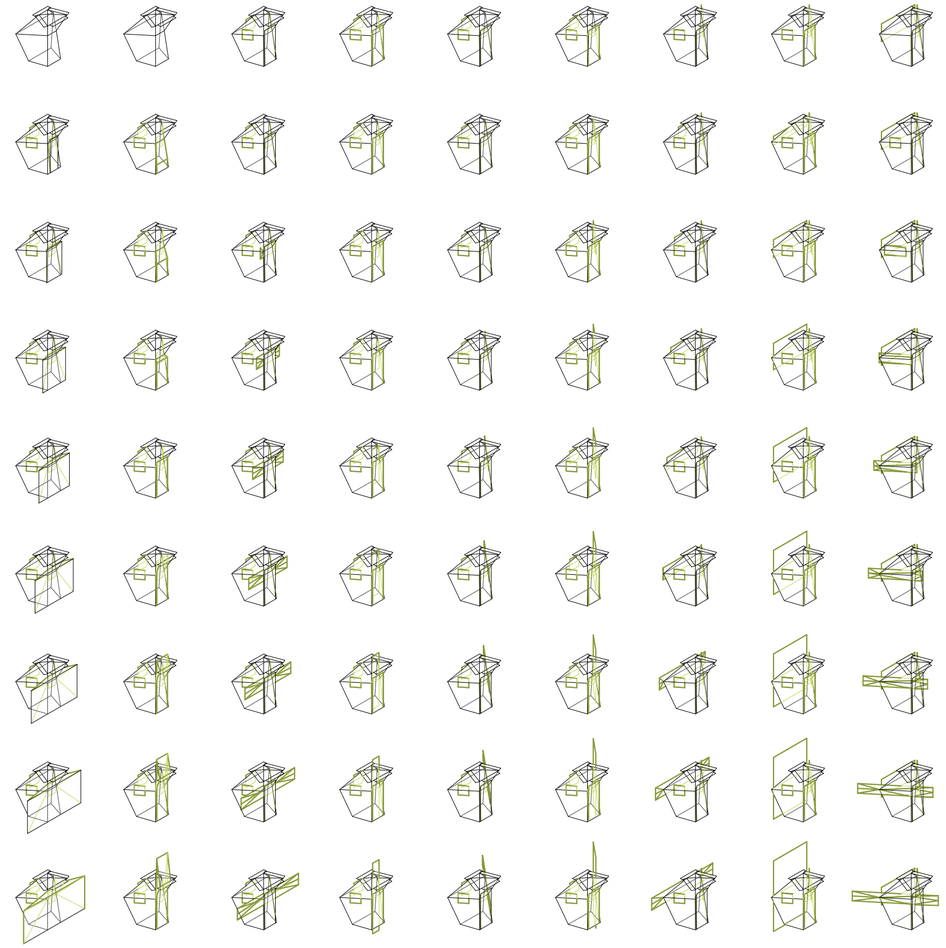

V28_ancho de puertas lado 0102
V29_altura de puertas lado 0102
V30_ancho de ventanas lado 0102
V31_altura de ventanas lado 0102
V32_ancho de ventanas lado 0203
V33_altura de ventanas lado 0203
V34_ancho de ventanas lado 0304
V35_altura de ventanas lado 0304
V36_ancho de ventanas lado 0401

V28-v29_ generación ingreso
V30-V37_generacion ventanas
V28-V37_aberturas
V01 a V52_volumetría
Evaluaciones de la construcción del prototipo

Universidad Torcuato Di Tella
Escuela de Arquitectura y Estudios Urbanos
Tesis Proyectual 2014
Proyecto Buenos Aires
Dirección: Ciro Najle
Coordinación: Anna Font
Tutor: Nicolas D'Angelo
Alumno: Carolina Wundes
Cabinas de seguridad
MOSTRO
O como plegar el mito de la inseguridad sobre si mismo
Prototipo

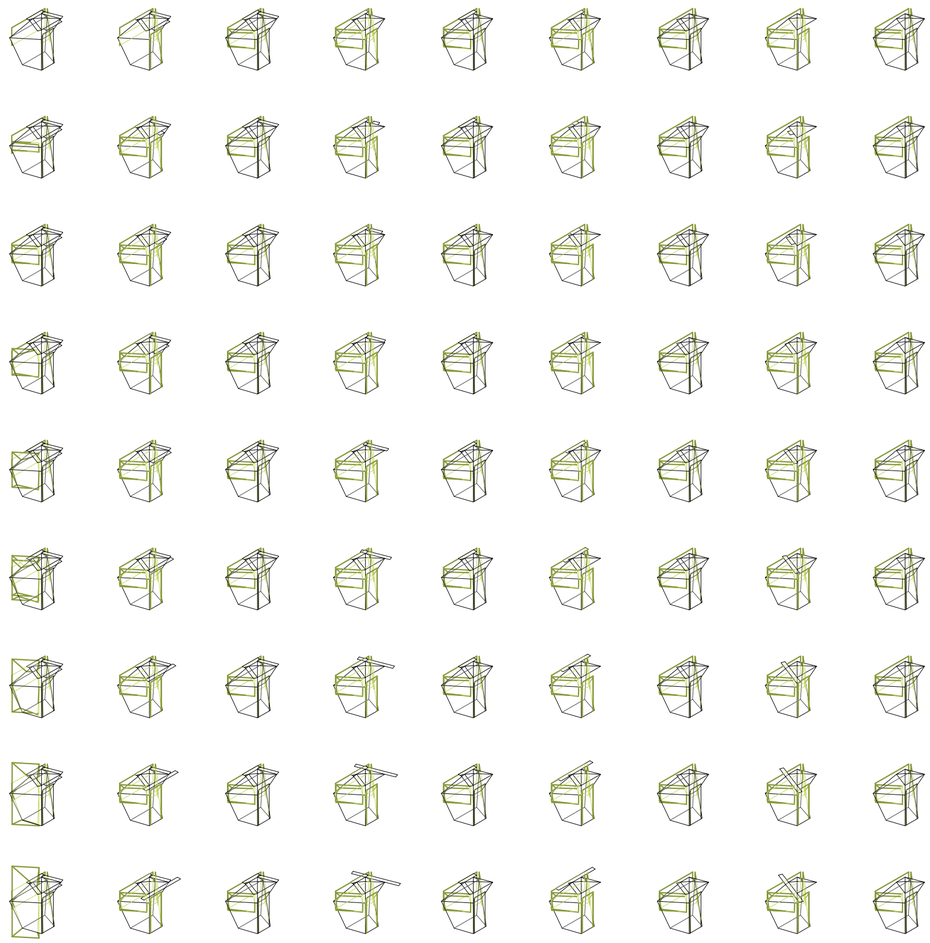

V37_altura de ventanas lado 0401
V38_ancho de alero lado 0102
V39_distancia saliente alero lado 0102
V40_ancho alero lado 0203
V41_distancia saliente alero lado 0203
V42_ancho alero lado 0304
V43_distancia saliente de alero lado 0304
V44_ancho alero lado 0401
V45_distancia saliente de alero lado 0401

V38-V45_generacion aleros
V38-V52_extremos
V01 a V52_volumetría
Evaluaciones de la construcción del prototipo

Universidad Torcuato Di Tella
Escuela de Arquitectura y Estudios Urbanos
Tesis Proyectual 2014
Proyecto Buenos Aires
Dirección: Ciro Najle
Coordinación: Anna Font
Tutor: Nicolas D'Angelo
Alumno: Carolina Wundes
Cabinas de seguridad
MOSTRO
O como plegar el mito de la inseguridad sobre si mismo
Prototipo



V46_alto cumbrera
V47_largo de cumbrera desde baricentro
V48_angulo de cumbrera desde baricentro
V49_distancia de extrusion vertice suelo 01
V50_distancia de extrusion vertice suelo 02
V51_distancia de extrusion vertice suelo 03
V52_distancia de extrusion vertice suelo 04

V46-V48_generacion cumbrera
V49-V52_generacion cumbrera
V38-V52_extremos
V01 a V52_volumetría
Evaluaciones de la construcción del prototipo

SECUENCIA DE VARIABLES SEGÚN VALOR SELECCIONADO PARA LA CONSTRUCCIÓN DEL PROTOTIPO

Mostrito

Universidad Torcuato Di Tella
Escuela de Arquitectura y Estudios Urbanos
Tesis Proyectual 2014
Proyecto Buenos Aires
Dirección: Ciro Najle
Coordinación: Anna Font
Tutor: Nicolas D'Angelo
Alumno: Carolina Wundes

Partiendo desde el primitivo genérico se modifica cada variable y se la fija para proceder a la siguiente, conformando así el prototipo final resultante de la elección de variables del sistema.

En esta secuencia se puede apreciar el cambio de dimension de los planos, que genera un cambio en la morfología de la cabina así como también las variaciones en las aberturas y extremos.

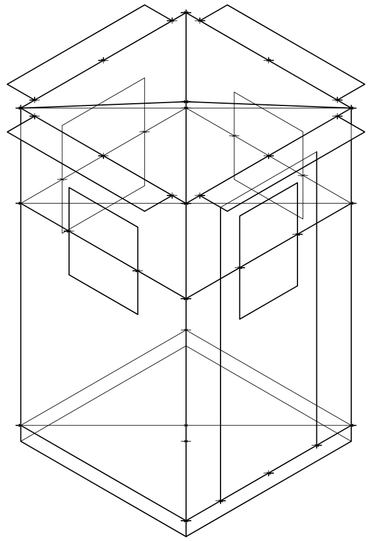

V01_desplazamiento vertical huella-suelo. Isometría. Escala: 1:25. Fuente: Sistema

Secuencia de variables según valor seleccionado para la construcción del prototipo

Universidad Torcuato Di Tella
Escuela de Arquitectura y Estudios Urbanos
Tesis Proyectual 2014
Proyecto Buenos Aires
Dirección: Ciro Najle
Coordinación: Anna Font
Tutor: Nicolas D'Angelo
Alumno: Carolina Wundes
Cabinas de seguridad
MOSTRO
O como plegar el mito de la inseguridad sobre si mismo
Prototipo

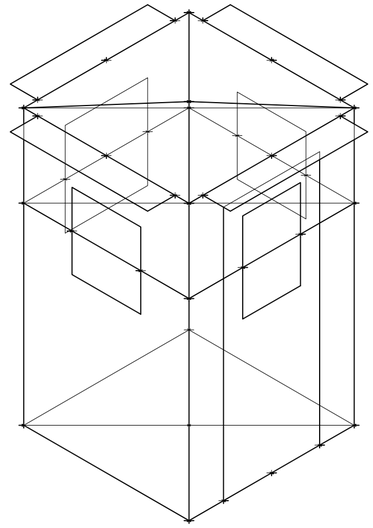

V02_ desplazamiento vertical suelo-techo. Isometría. Escala: 1:25. Fuente: Sistema

Secuencia de variables según valor seleccionado para la construcción del prototipo

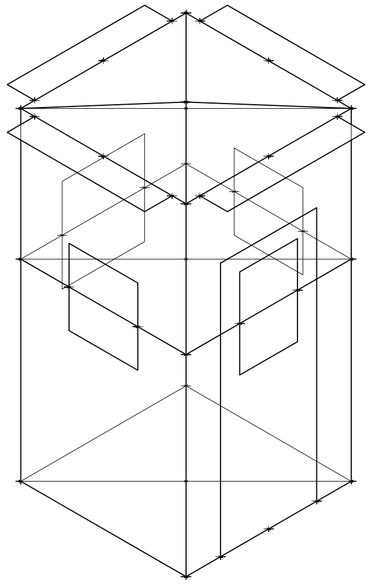

V03_ desplazamiento vertical suelo-medio. Isometría. Escala: 1:25. Fuente: Sistema

Secuencia de variables según valor seleccionado para la construcción del prototipo

Universidad Torcuato Di Tella
Escuela de Arquitectura y Estudios Urbanos
Tesis Proyectual 2014
Proyecto Buenos Aires
Dirección: Ciro Najle
Coordinación: Anna Font
Tutor: Nicolas D'Angelo
Alumno: Carolina Wundes
Cabinas de seguridad
MOSTRO
O como plegar el mito de la inseguridad sobre si mismo
Prototipo

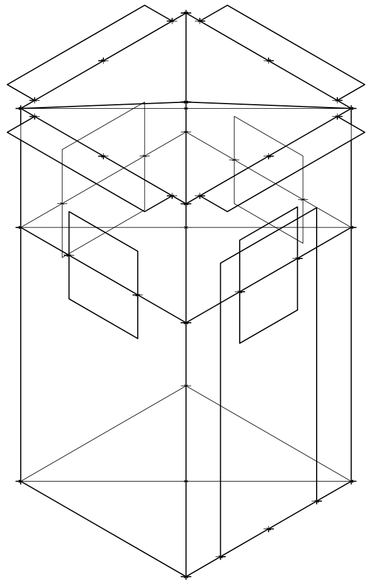

V04_distancia centro a esquina suelo 01. Isometría. Escala: 1:25. Fuente: Sistema

Secuencia de variables según valor seleccionado para la construcción del prototipo

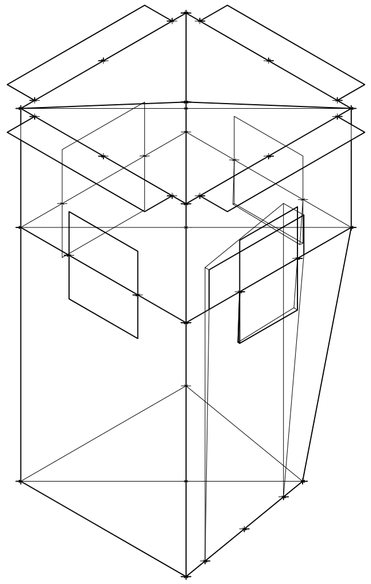

V05_angulo centro a esquina suelo 01. Isometría. Escala: 1:25. Fuente: Sistema

Secuencia de variables según valor seleccionado para la construcción del prototipo

Universidad Torcuato Di Tella
Escuela de Arquitectura y Estudios Urbanos
Tesis Proyectual 2014
Proyecto Buenos Aires
Dirección: Ciro Najle
Coordinación: Anna Font
Tutor: Nicolas D'Angelo
Alumno: Carolina Wundes
Cabinas de seguridad
MOSTRO
O como plegar el mito de la inseguridad sobre si mismo
Prototipo

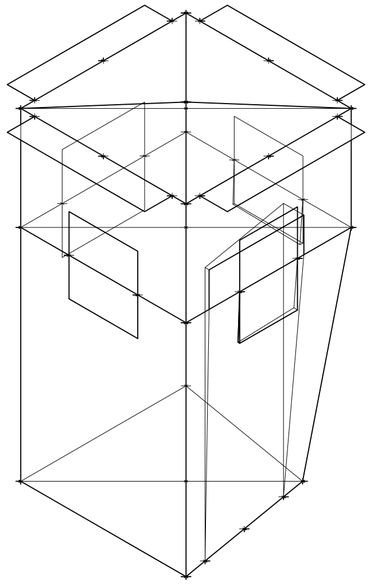

V06_distancia centro a esquina suelo 02. Isometría. Escala: 1:25. Fuente: Sistema

Secuencia de variables según valor seleccionado para la construcción del prototipo

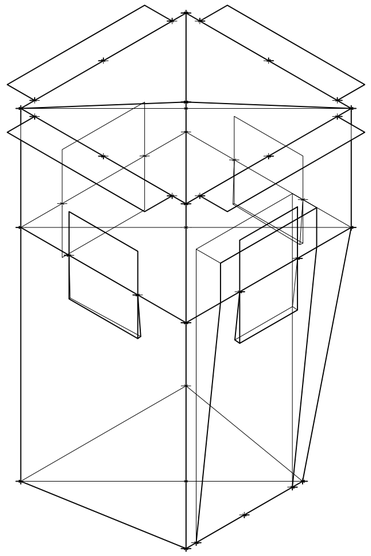

V07_angulo centro a esquina suelo 02. Isometría. Escala: 1:25. Fuente: Sistema

Secuencia de variables según valor seleccionado para la construcción del prototipo

Universidad Torcuato Di Tella
Escuela de Arquitectura y Estudios Urbanos
Tesis Proyectual 2014
Proyecto Buenos Aires
Dirección: Ciro Najle
Coordinación: Anna Font
Tutor: Nicolas D'Angelo
Alumno: Carolina Wundes
Cabinas de seguridad
MOSTRO
O como plegar el mito de la inseguridad sobre si mismo
Prototipo

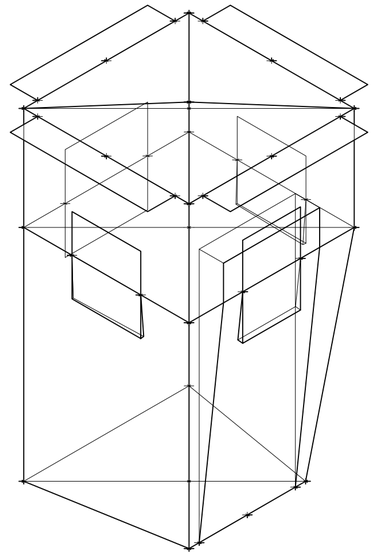

V08_distancia centro a esquina suelo 03. Isometría. Escala: 1:25. Fuente: Sistema

Secuencia de variables según valor seleccionado para la construcción del prototipo

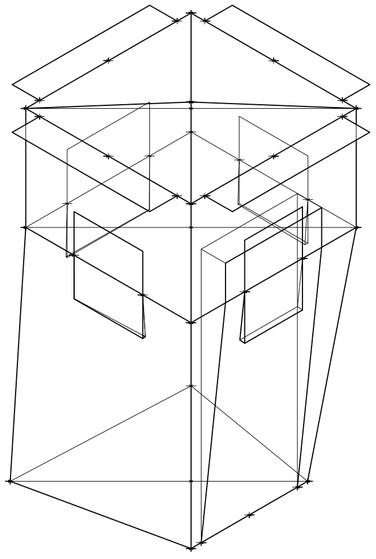

V09_angulo centro a esquina suelo 03. Isometría. Escala: 1:25. Fuente: Sistema

Secuencia de variables según valor seleccionado para la construcción del prototipo

Universidad Torcuato Di Tella
Escuela de Arquitectura y Estudios Urbanos
Tesis Proyectual 2014
Proyecto Buenos Aires
Dirección: Ciro Najle
Coordinación: Anna Font
Tutor: Nicolas D'Angelo
Alumno: Carolina Wundes
Cabinas de seguridad
MOSTRO
O como plegar el mito de la inseguridad sobre si mismo
Prototipo

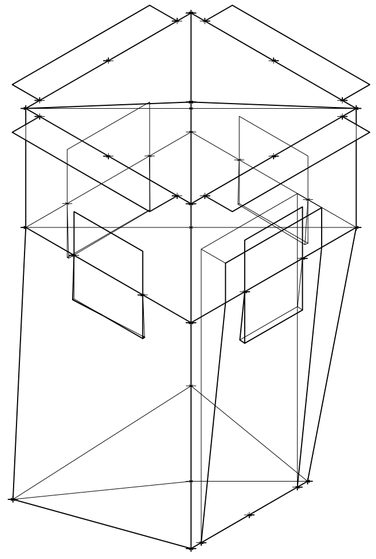

V10_ distancia centro a esquina suelo 04. Isometría. Escala: 1:25. Fuente: Sistema

Secuencia de variables según valor seleccionado para la construcción del prototipo

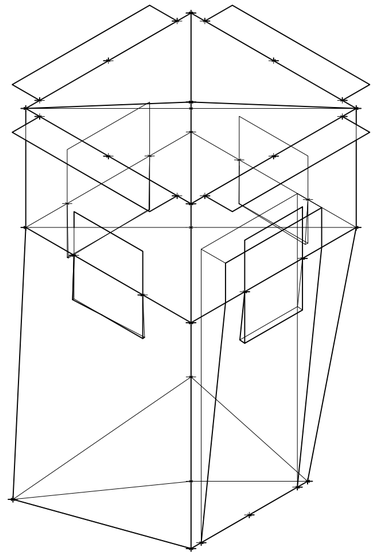

V09_angulo centro a esquina suelo 03. Isometría. Escala: 1:25. Fuente: Sistema

Secuencia de variables según valor seleccionado para la construcción del prototipo

Universidad Torcuato Di Tella
Escuela de Arquitectura y Estudios Urbanos
Tesis Proyectual 2014
Proyecto Buenos Aires
Dirección: Ciro Najle
Coordinación: Anna Font
Tutor: Nicolas D'Angelo
Alumno: Carolina Wundes
Cabinas de seguridad
MOSTRO
O como plegar el mito de la inseguridad sobre si mismo
Prototipo

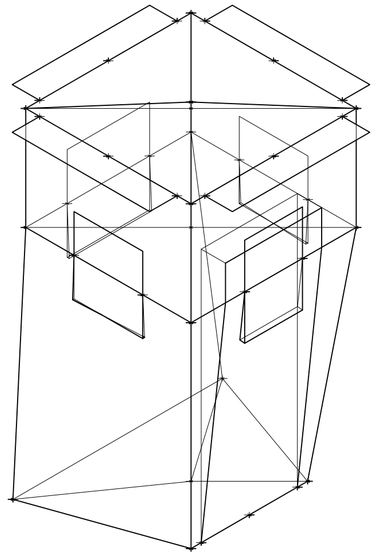

V10_ distancia centro a esquina suelo 04. Isometría. Escala: 1:25. Fuente: Sistema

Secuencia de variables según valor seleccionado para la construcción del prototipo

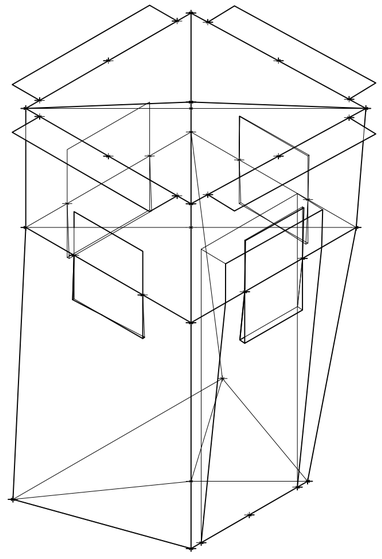

V13_angulo centro a esquina techo 01. Isometría. Escala: 1:25. Fuente: Sistema

Secuencia de variables según valor seleccionado para la construcción del prototipo

Universidad Torcuato Di Tella
Escuela de Arquitectura y Estudios Urbanos
Tesis Proyectual 2014
Proyecto Buenos Aires
Dirección: Ciro Najle
Coordinación: Anna Font
Tutor: Nicolas D'Angelo
Alumno: Carolina Wundes
Cabinas de seguridad
MOSTRO
O como plegar el mito de la inseguridad sobre si mismo
Prototipo

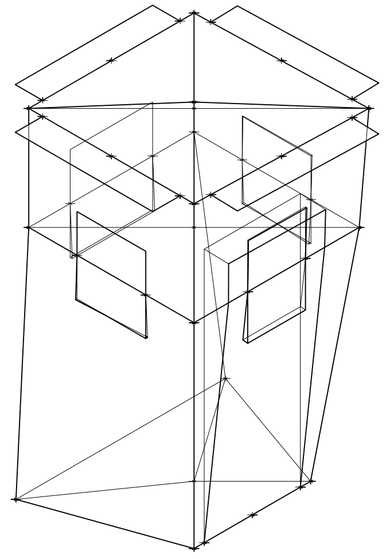

V14_distancia centro a esquina techo 02. Isometría. Escala: 1:25. Fuente: Sistema

Secuencia de variables según valor seleccionado para la construcción del prototipo

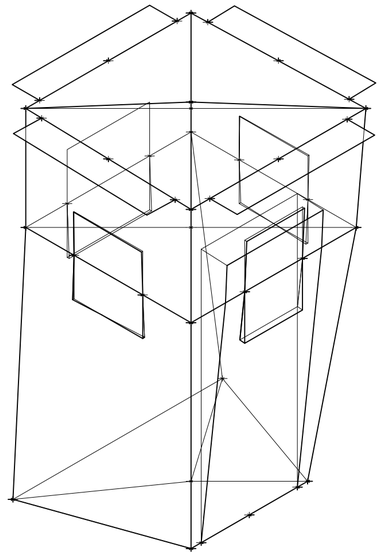

V15_angulo centro a esquina techo 02. Isometría. Escala: 1:25. Fuente: Sistema

Secuencia de variables según valor seleccionado para la construcción del prototipo

Universidad Torcuato Di Tella
Escuela de Arquitectura y Estudios Urbanos
Tesis Proyectual 2014
Proyecto Buenos Aires
Dirección: Ciro Najle
Coordinación: Anna Font
Tutor: Nicolas D'Angelo
Alumno: Carolina Wundes
Cabinas de seguridad
MOSTRO
O como plegar el mito de la inseguridad sobre si mismo
Prototipo

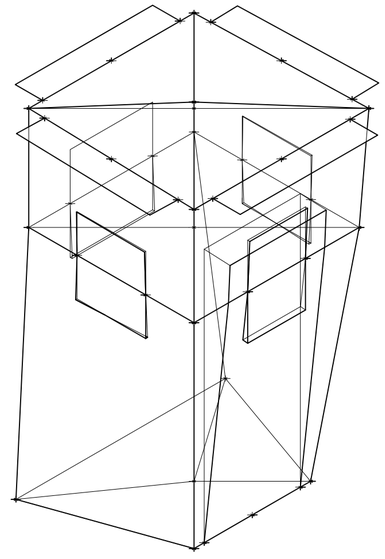

V16_ distancia centro a esquina techo 03. Isometría. Escala: 1:25. Fuente: Sistema

Secuencia de variables según valor seleccionado para la construcción del prototipo

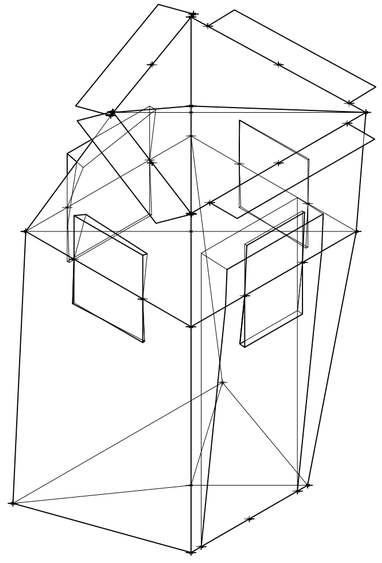

V17_angulo centro a esquina techo 03. Isometría. Escala: 1:25. Fuente: Sistema

Secuencia de variables según valor seleccionado para la construcción del prototipo

Universidad Torcuato Di Tella
Escuela de Arquitectura y Estudios Urbanos
Tesis Proyectual 2014
Proyecto Buenos Aires
Dirección: Ciro Najle
Coordinación: Anna Font
Tutor: Nicolas D'Angelo
Alumno: Carolina Wundes
Cabinas de seguridad
MOSTRO
O como plegar el mito de la inseguridad sobre si mismo
Prototipo

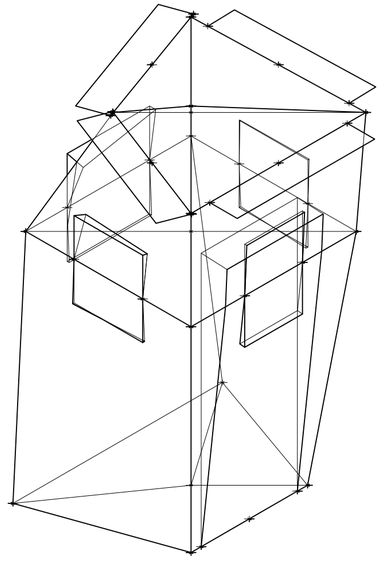

V18_distancia centro a esquina techo 04. Isometría. Escala: 1:25. Fuente: Sistema

Secuencia de variables según valor seleccionado para la construcción del prototipo

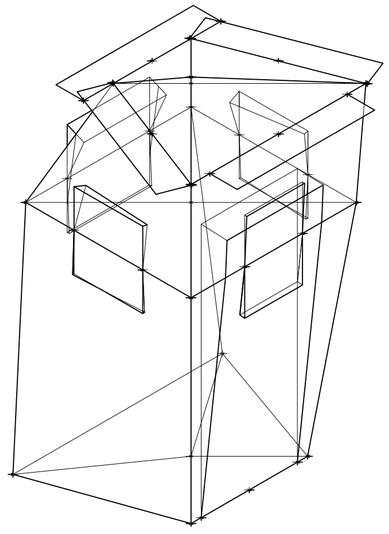

V19_angulo centro a esquina techo 04. Isometría. Escala: 1:25. Fuente: Sistema

Secuencia de variables según valor seleccionado para la construcción del prototipo

Universidad Torcuato Di Tella
Escuela de Arquitectura y Estudios Urbanos
Tesis Proyectual 2014
Proyecto Buenos Aires
Dirección: Ciro Najle
Coordinación: Anna Font
Tutor: Nicolas D'Angelo
Alumno: Carolina Wundes
Cabinas de seguridad
MOSTRO
O como plegar el mito de la inseguridad sobre si mismo
Prototipo

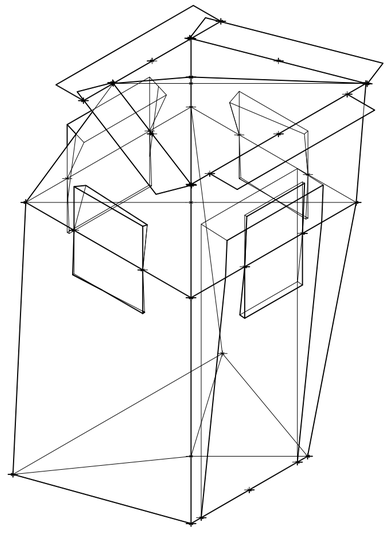

V20_distancia centro a esquina medio 01. Isometría. Escala: 1:25. Fuente: Sistema

Secuencia de variables según valor seleccionado para la construcción del prototipo

Universidad Torcuato Di Tella
Escuela de Arquitectura y Estudios Urbanos
Tesis Proyectual 2014
Proyecto Buenos Aires
Dirección: Ciro Najle
Coordinación: Anna Font
Tutor: Nicolas D'Angelo
Alumno: Carolina Wundes
Cabinas de seguridad
MOSTRO
O como plegar el mito de la inseguridad sobre si mismo
Prototipo

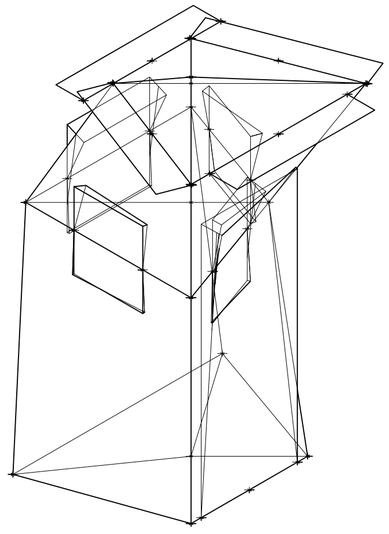

V21_angulo centro a esquina medio 01. Isometría. Escala: 1:25. Fuente: Sistema

Secuencia de variables según valor seleccionado para la construcción del prototipo

Universidad Torcuato Di Tella
Escuela de Arquitectura y Estudios Urbanos
Tesis Proyectual 2014
Proyecto Buenos Aires
Dirección: Ciro Najle
Coordinación: Anna Font
Tutor: Nicolas D'Angelo
Alumno: Carolina Wundes
Cabinas de seguridad
MOSTRO
O como plegar el mito de la inseguridad sobre si mismo
Prototipo

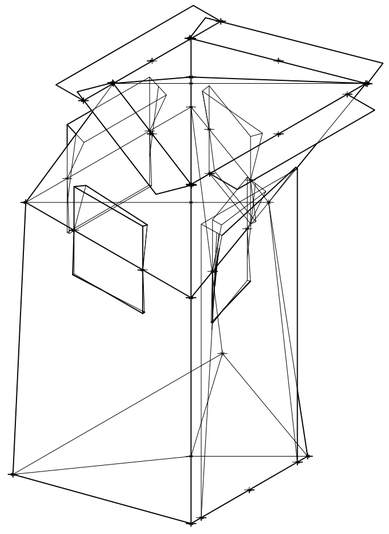

V22_distancia centro a esquina medio 02. Isometría. Escala: 1:25. Fuente: Sistema

Secuencia de variables según valor seleccionado para la construcción del prototipo

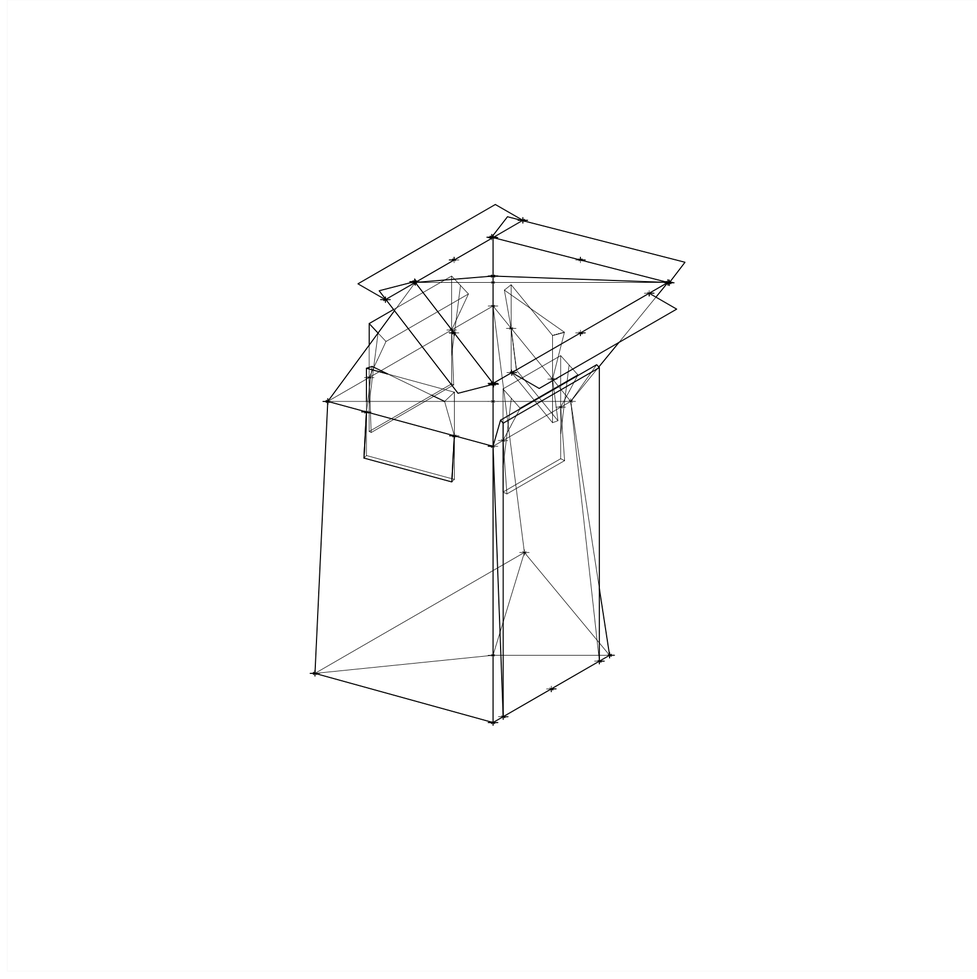

V23_angulo centro a esquina medio 02. Isometría. Escala: 1:25. Fuente: Sistema

Secuencia de variables según valor seleccionado para la construcción del prototipo

Universidad Torcuato Di Tella
Escuela de Arquitectura y Estudios Urbanos
Tesis Proyectual 2014
Proyecto Buenos Aires
Dirección: Ciro Najle
Coordinación: Anna Font
Tutor: Nicolas D'Angelo
Alumno: Carolina Wundes
Cabinas de seguridad
MOSTRO
O como plegar el mito de la inseguridad sobre si mismo
Prototipo

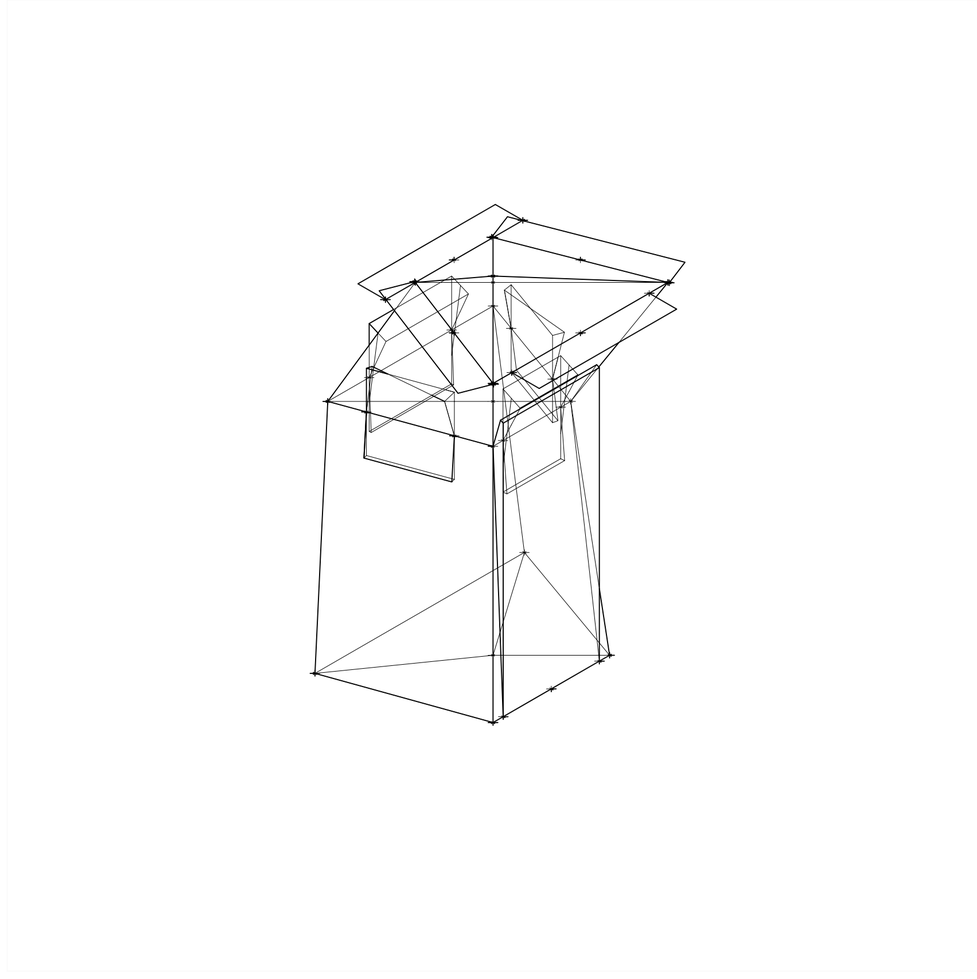

V24_distancia centro a esquina medio 03. Isometría. Escala: 1:25. Fuente: Sistema

Secuencia de variables según valor seleccionado para la construcción del prototipo

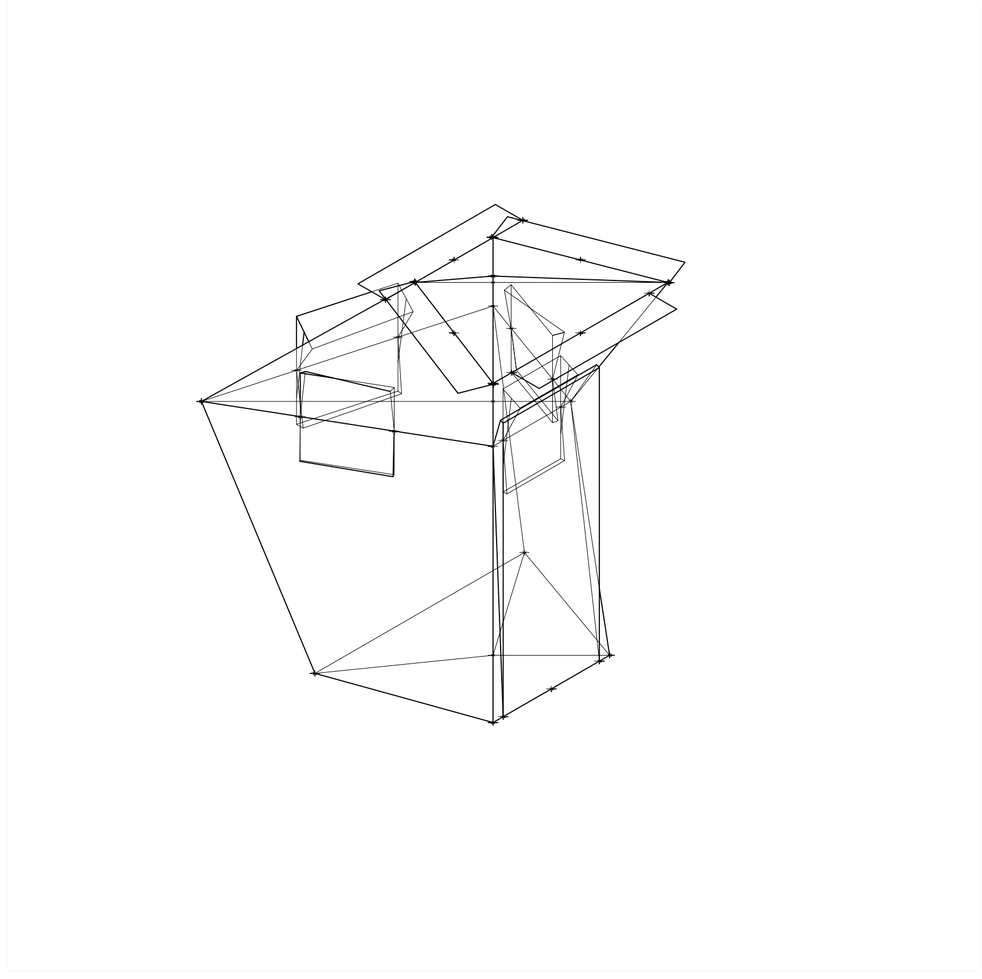

V25_angulo centro a esquina medio 03. Isometría. Escala: 1:25. Fuente: Sistema

Secuencia de variables según valor seleccionado para la construcción del prototipo

Universidad Torcuato Di Tella
Escuela de Arquitectura y Estudios Urbanos
Tesis Proyectual 2014
Proyecto Buenos Aires
Dirección: Ciro Najle
Coordinación: Anna Font
Tutor: Nicolas D'Angelo
Alumno: Carolina Wundes
Cabinas de seguridad
MOSTRO
O como plegar el mito de la inseguridad sobre si mismo
Prototipo

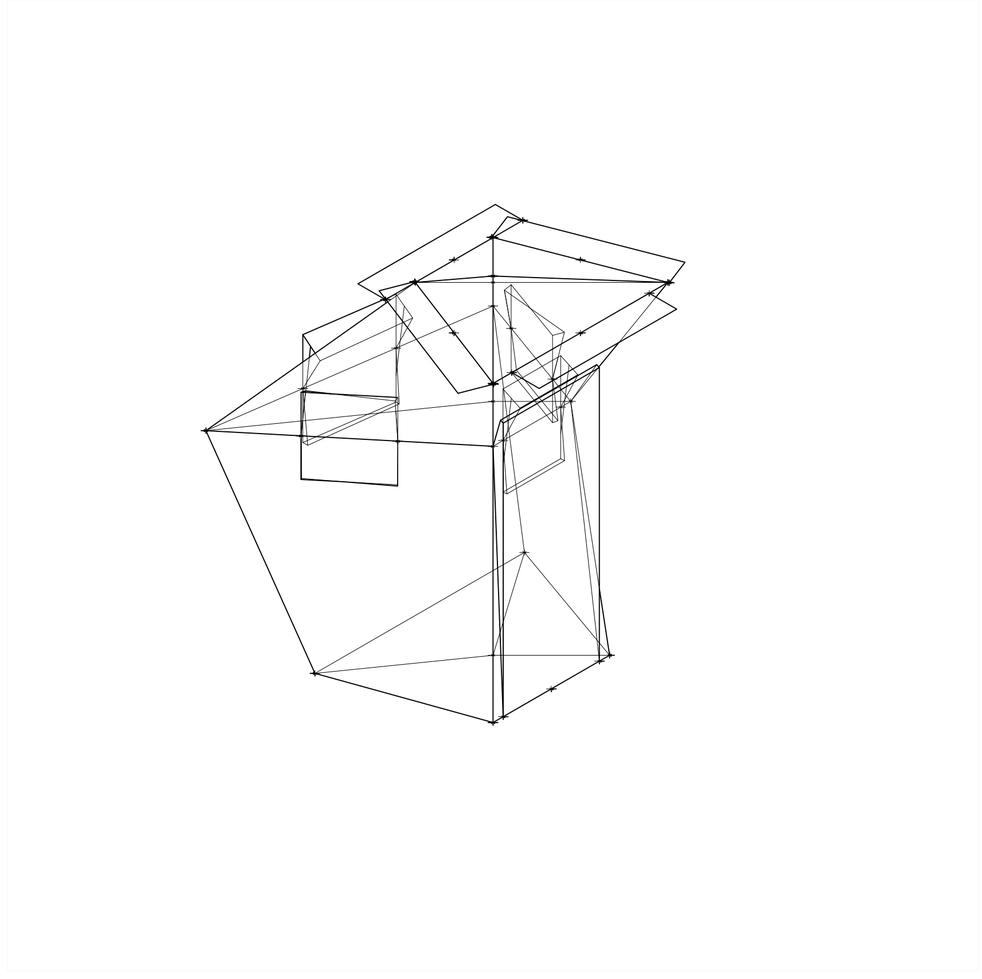

V26_distancia centro a esquina medio 04. Isometría. Escala: 1:25. Fuente: Sistema

Secuencia de variables según valor seleccionado para la construcción del prototipo

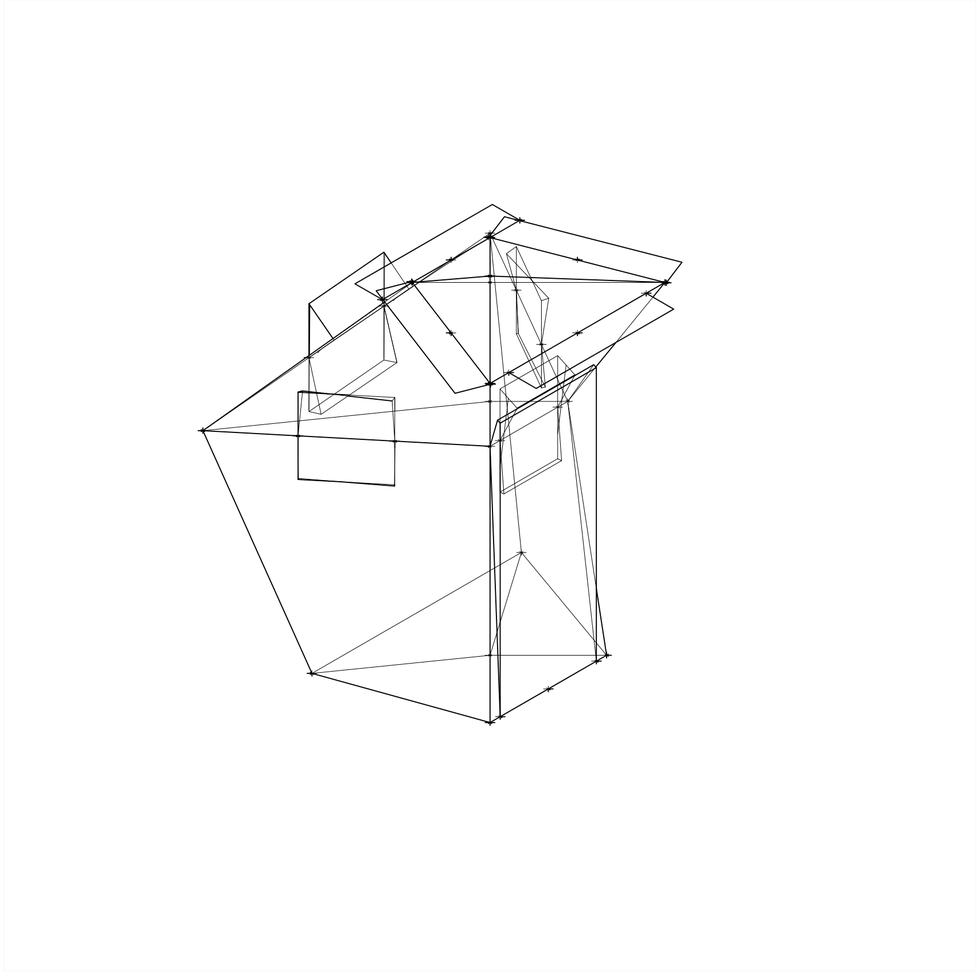

V27_angulo centro a esquina medio 04. Isometría. Escala: 1:25. Fuente: Sistema

Secuencia de variables según valor seleccionado para la construcción del prototipo

Universidad Torcuato Di Tella
Escuela de Arquitectura y Estudios Urbanos
Tesis Proyectual 2014
Proyecto Buenos Aires
Dirección: Ciro Najle
Coordinación: Anna Font
Tutor: Nicolas D'Angelo
Alumno: Carolina Wundes
Cabinas de seguridad
MOSTRO
O como plegar el mito de la inseguridad sobre si mismo
Prototipo

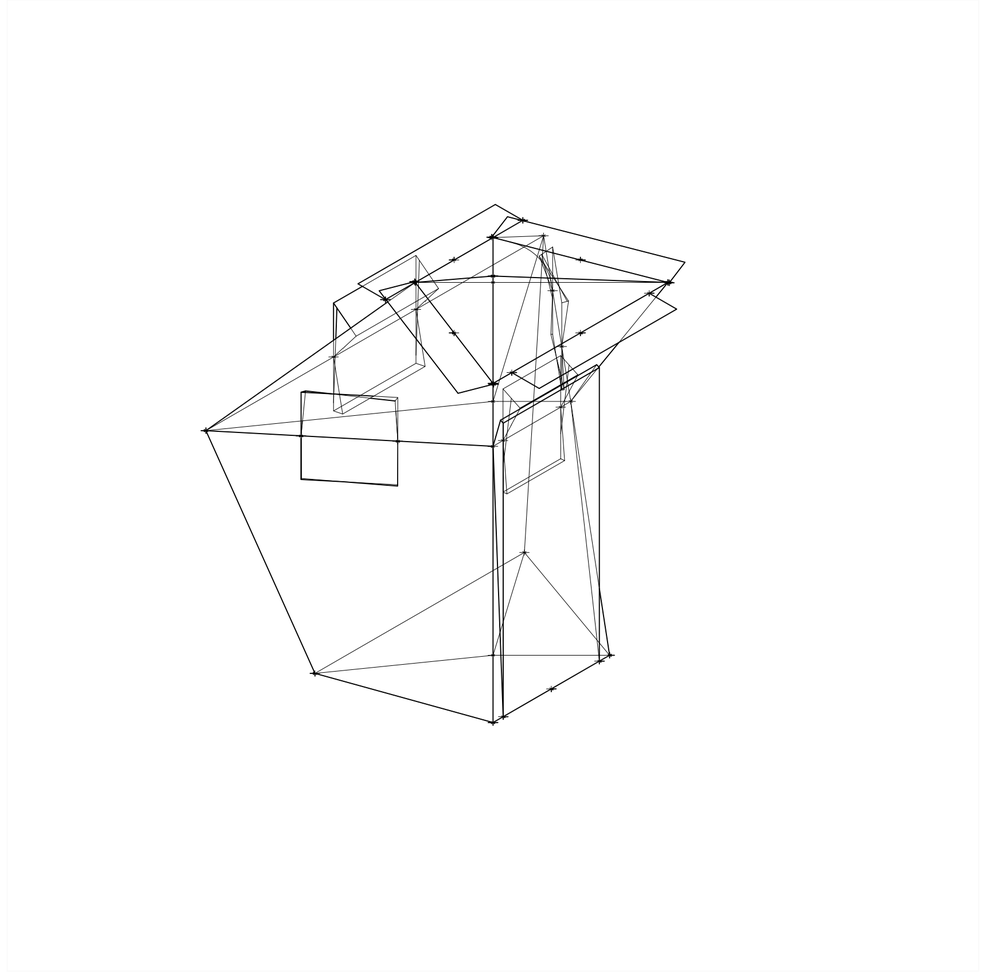

V28_ancho de puertas lado 0102. Isometría. Escala: 1:25. Fuente: Sistema

Secuencia de variables según valor seleccionado para la construcción del prototipo

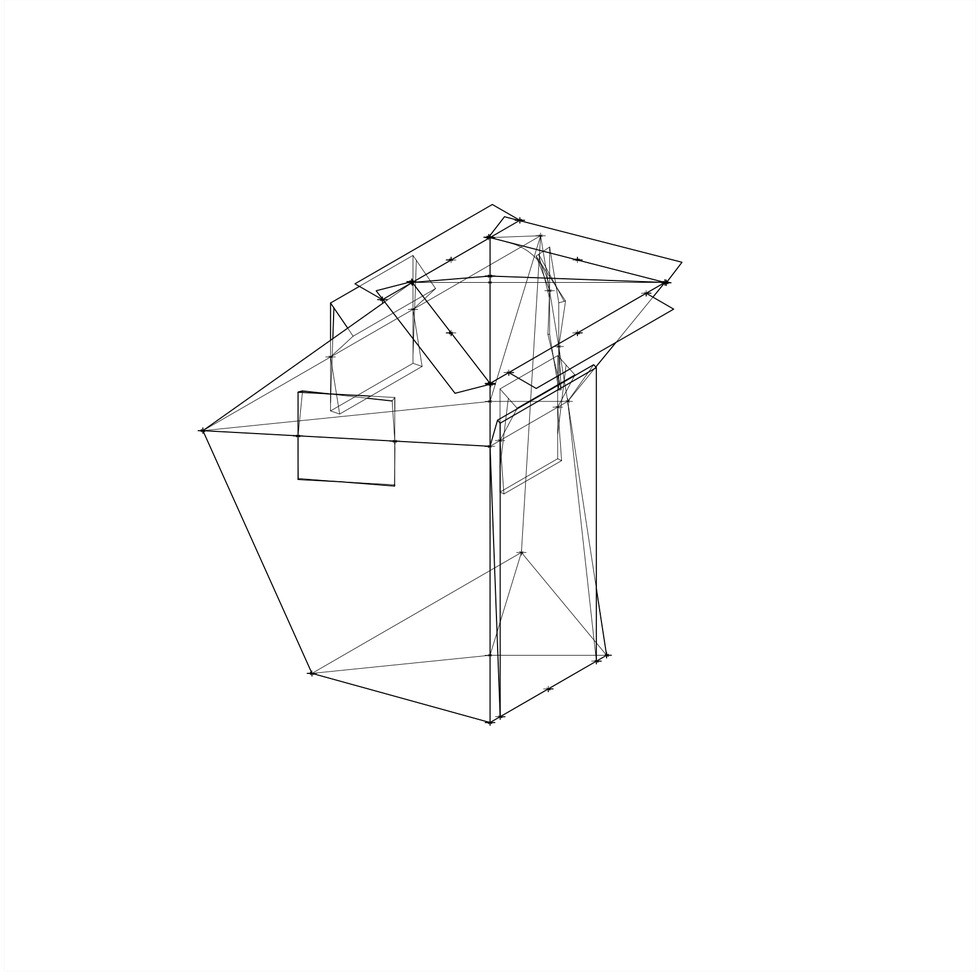

V29_altura de puertas lado 0102. Isometría. Escala: 1:25. Fuente: Sistema

Secuencia de variables según valor seleccionado para la construcción del prototipo

Universidad Torcuato Di Tella
Escuela de Arquitectura y Estudios Urbanos
Tesis Proyectual 2014
Proyecto Buenos Aires
Dirección: Ciro Najle
Coordinación: Anna Font
Tutor: Nicolas D'Angelo
Alumno: Carolina Wundes
Cabinas de seguridad
MOSTRO
O como plegar el mito de la inseguridad sobre si mismo
Prototipo

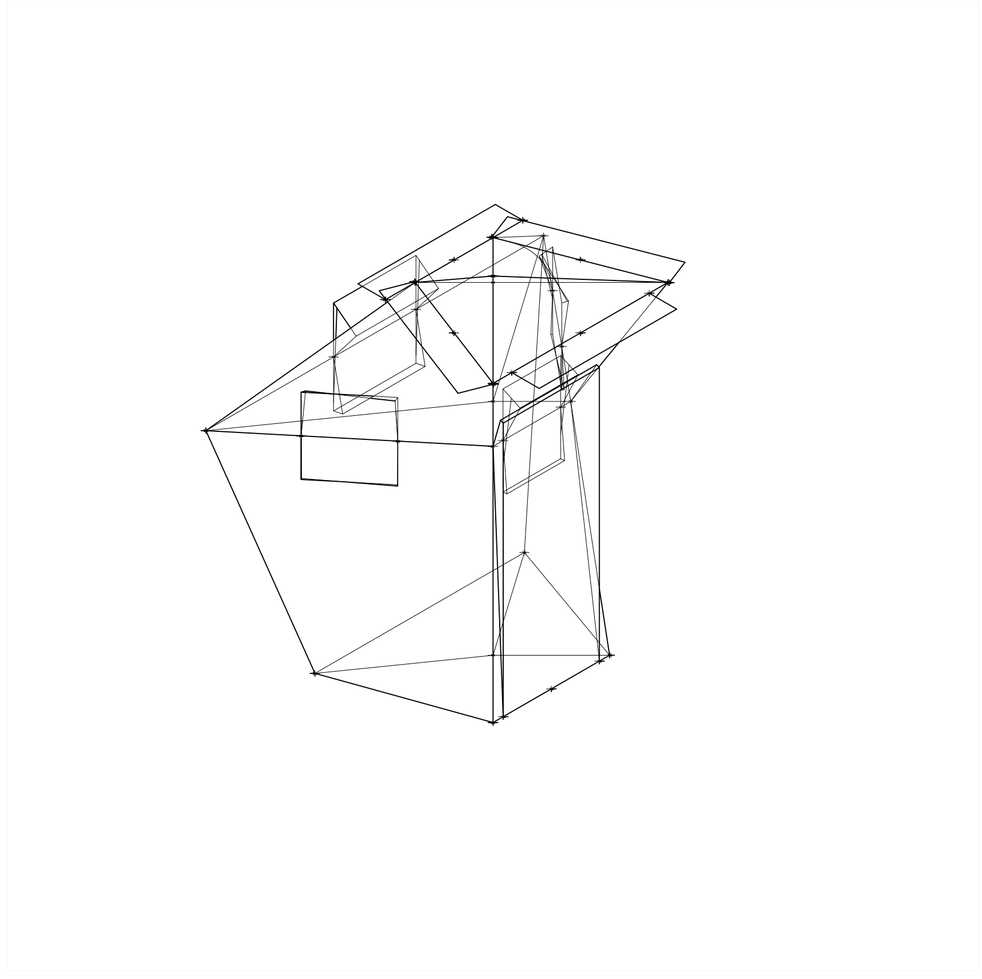

V30_ancho de ventanas lado 0102. Isometría. Escala: 1:25. Fuente: Sistema

Secuencia de variables según valor seleccionado para la construcción del prototipo

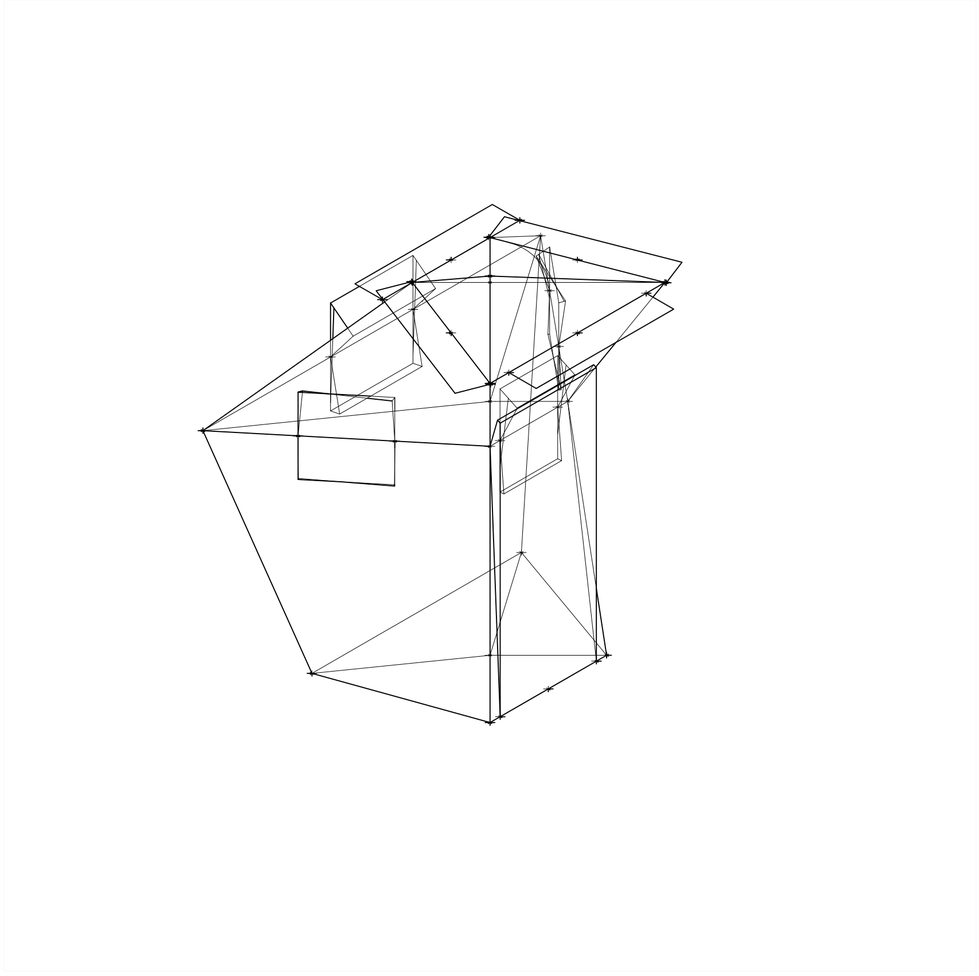

V31_altura de ventanas lado 0102. Isometría. Escala: 1:25. Fuente: Sistema

Secuencia de variables según valor seleccionado para la construcción del prototipo

Universidad Torcuato Di Tella
Escuela de Arquitectura y Estudios Urbanos
Tesis Proyectual 2014
Proyecto Buenos Aires
Dirección: Ciro Najle
Coordinación: Anna Font
Tutor: Nicolas D'Angelo
Alumno: Carolina Wundes
Cabinas de seguridad
MOSTRO
O como plegar el mito de la inseguridad sobre si mismo
Prototipo

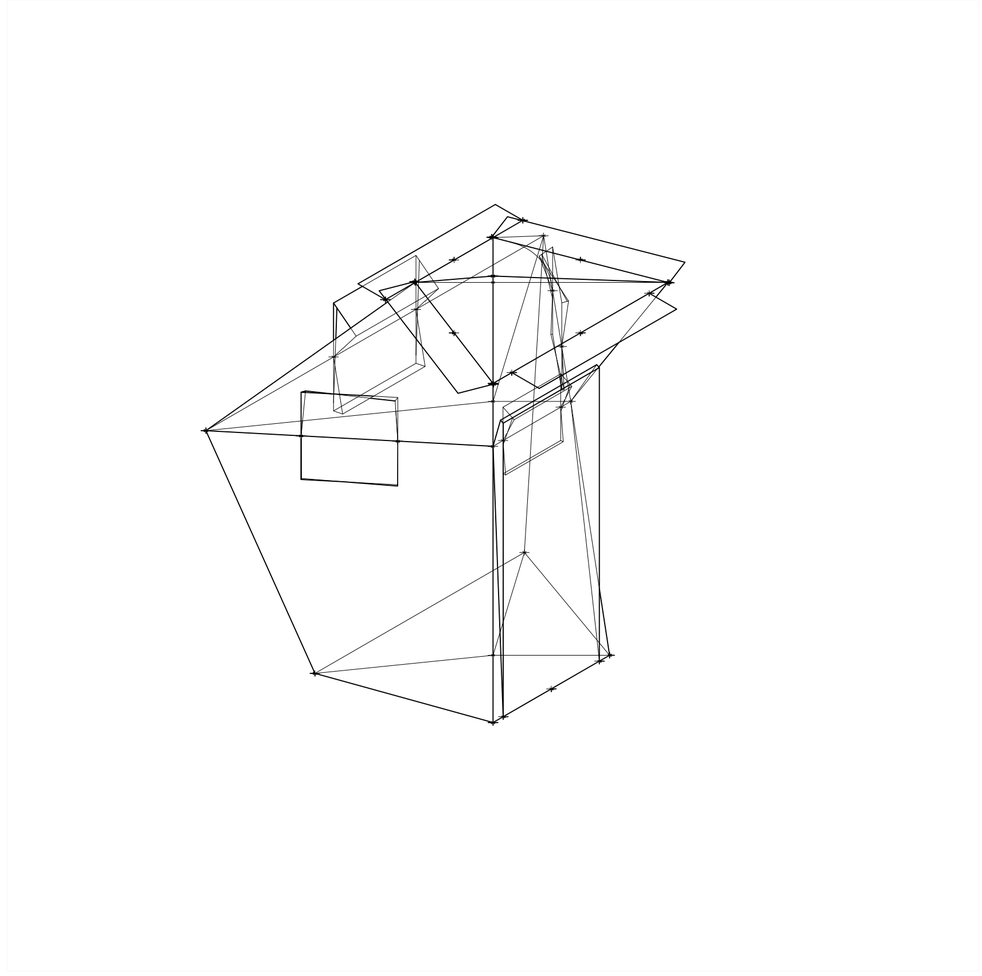

V32_ancho de ventanas lado 0203. Isometría. Escala: 1:25. Fuente: Sistema

Secuencia de variables según valor seleccionado para la construcción del prototipo

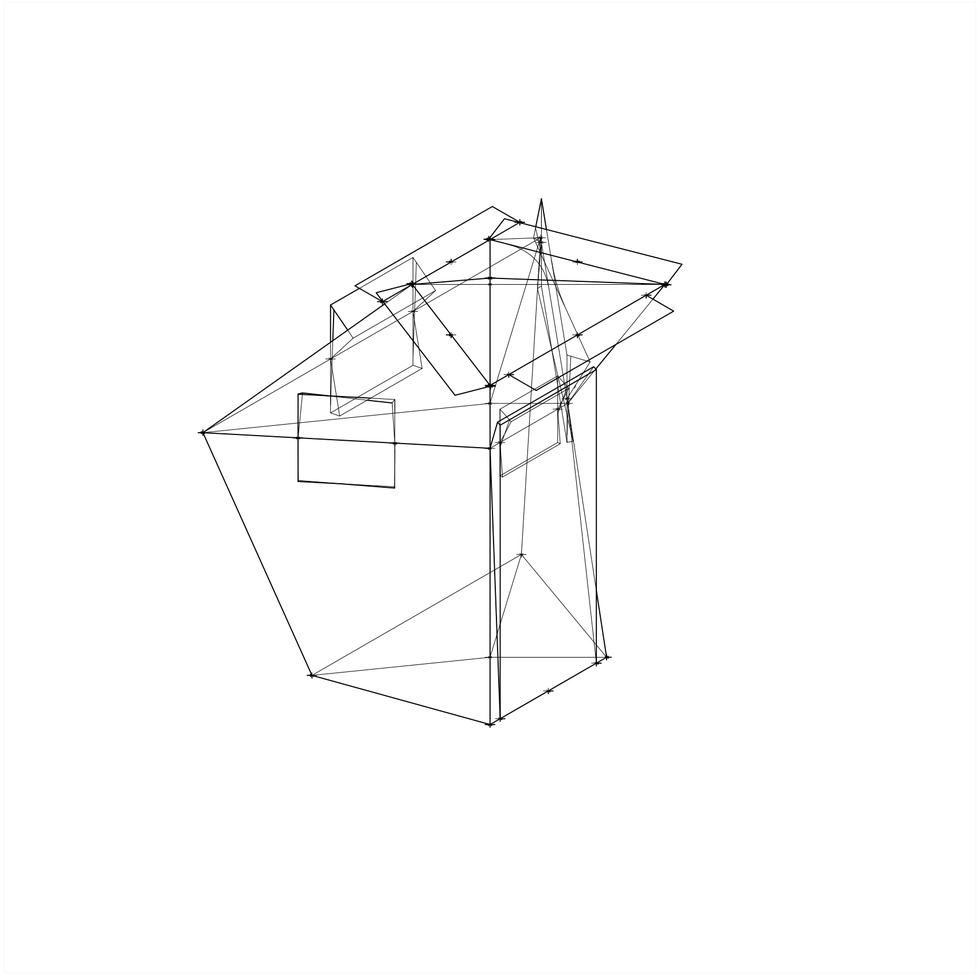

V33_altura de ventanas lado 0203. Isometría. Escala: 1:25. Fuente: Sistema

Secuencia de variables según valor seleccionado para la construcción del prototipo

Universidad Torcuato Di Tella
Escuela de Arquitectura y Estudios Urbanos
Tesis Proyectual 2014
Proyecto Buenos Aires
Dirección: Ciro Najle
Coordinación: Anna Font
Tutor: Nicolas D'Angelo
Alumno: Carolina Wundes
Cabinas de seguridad
MOSTRO
O como plegar el mito de la inseguridad sobre si mismo
Prototipo

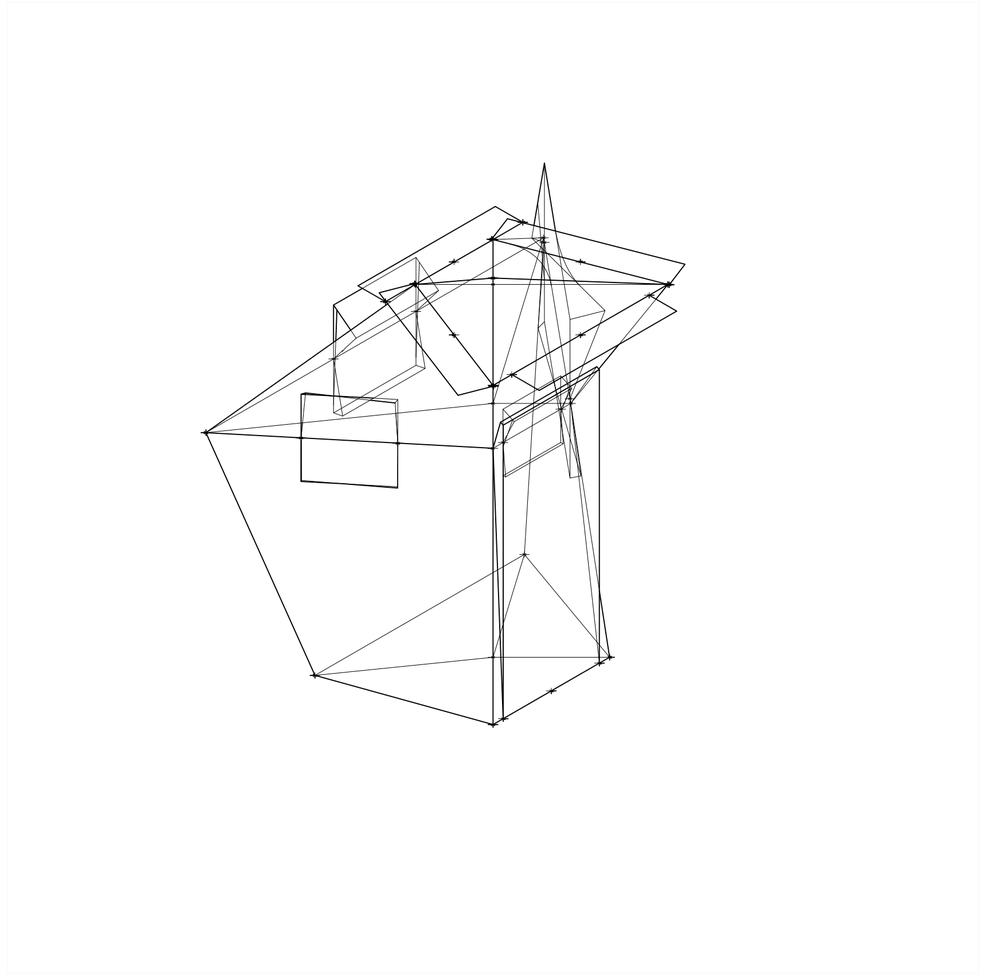

V34_ancho de ventanas lado 0304. Isometría. Escala: 1:25. Fuente: Sistema

Secuencia de variables según valor seleccionado para la construcción del prototipo

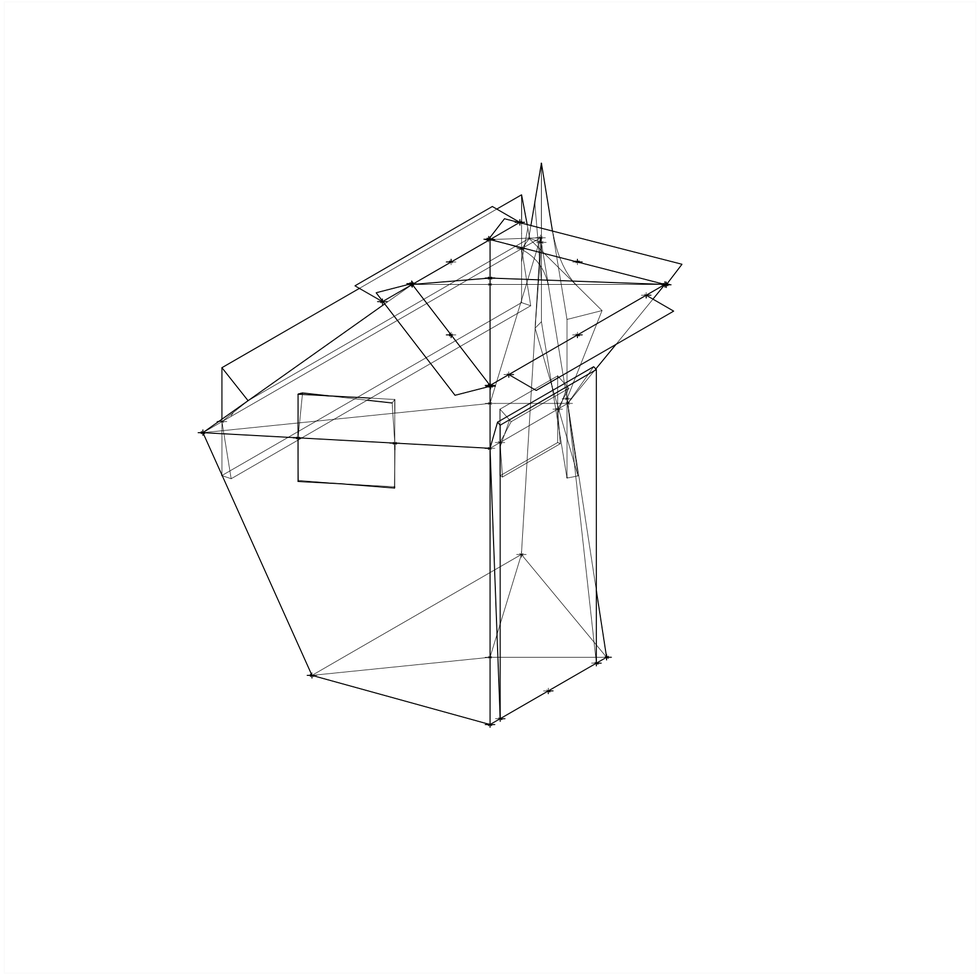

V35_altura de ventanas lado 0304. Isometría. Escala: 1:25. Fuente: Sistema

Secuencia de variables según valor seleccionado para la construcción del prototipo

Universidad Torcuato Di Tella
Escuela de Arquitectura y Estudios Urbanos
Tesis Proyectual 2014
Proyecto Buenos Aires
Dirección: Ciro Najle
Coordinación: Anna Font
Tutor: Nicolas D'Angelo
Alumno: Carolina Wundes
Cabinas de seguridad
MOSTRO
O como plegar el mito de la inseguridad sobre si mismo
Prototipo

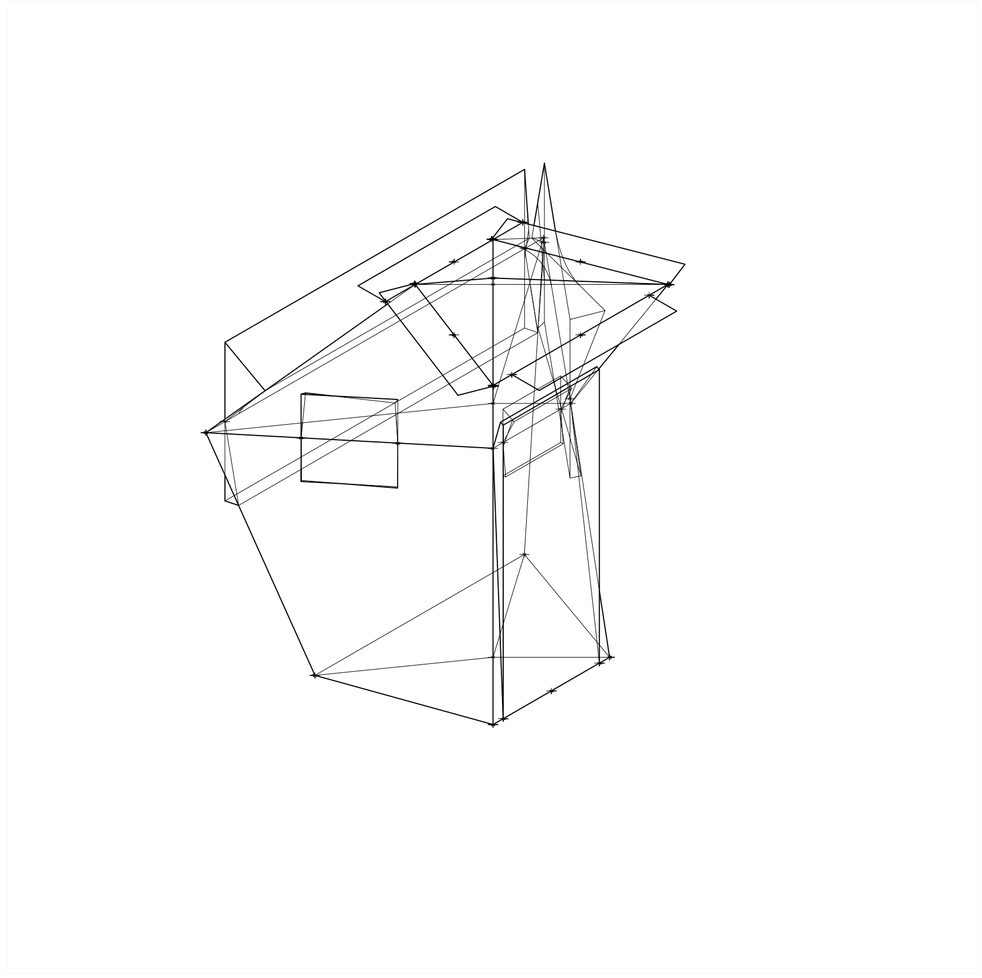

V36_ancho de ventanas lado 0401. Isometría. Escala: 1:25. Fuente: Sistema

Secuencia de variables según valor seleccionado para la construcción del prototipo

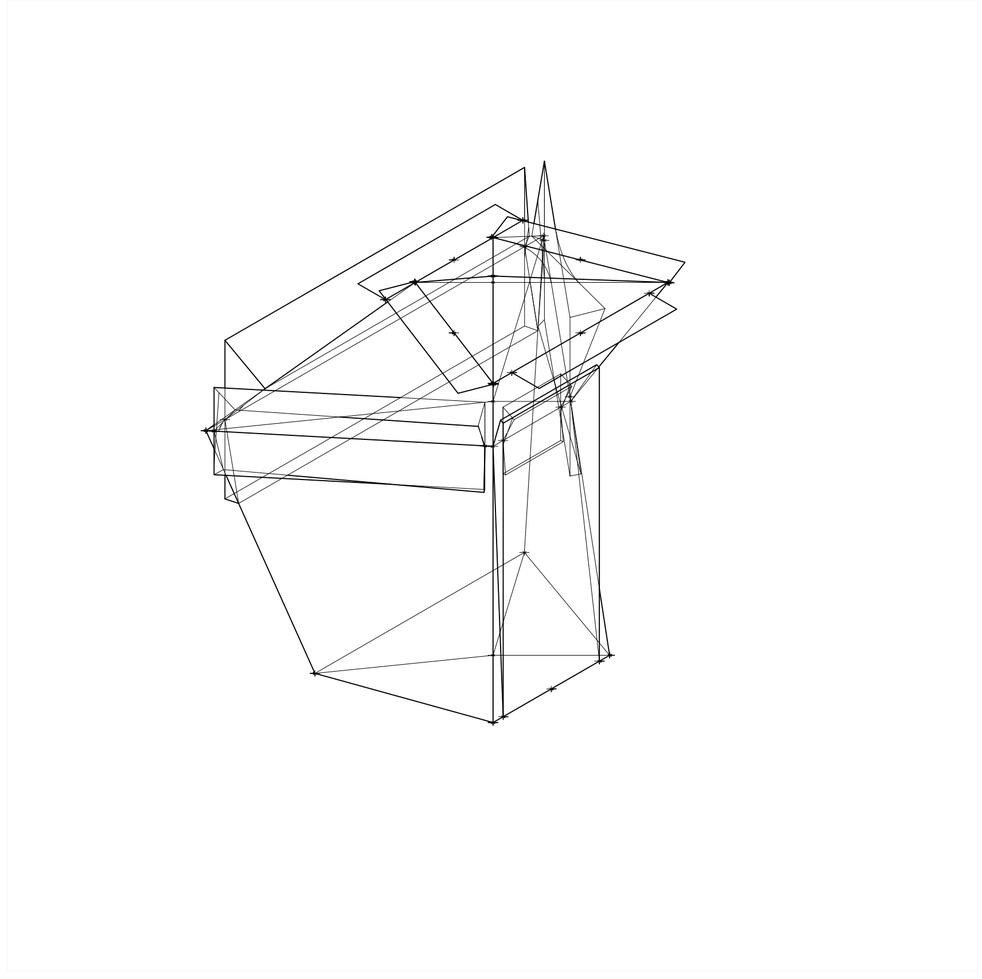

V37_altura de ventanas lado 0401. Isometría. Escala: 1:25. Fuente: Sistema

Secuencia de variables según valor seleccionado para la construcción del prototipo

Universidad Torcuato Di Tella
Escuela de Arquitectura y Estudios Urbanos
Tesis Proyectual 2014
Proyecto Buenos Aires
Dirección: Ciro Najle
Coordinación: Anna Font
Tutor: Nicolas D'Angelo
Alumno: Carolina Wundes
Cabinas de seguridad
MOSTRO
O como plegar el mito de la inseguridad sobre si mismo
Prototipo

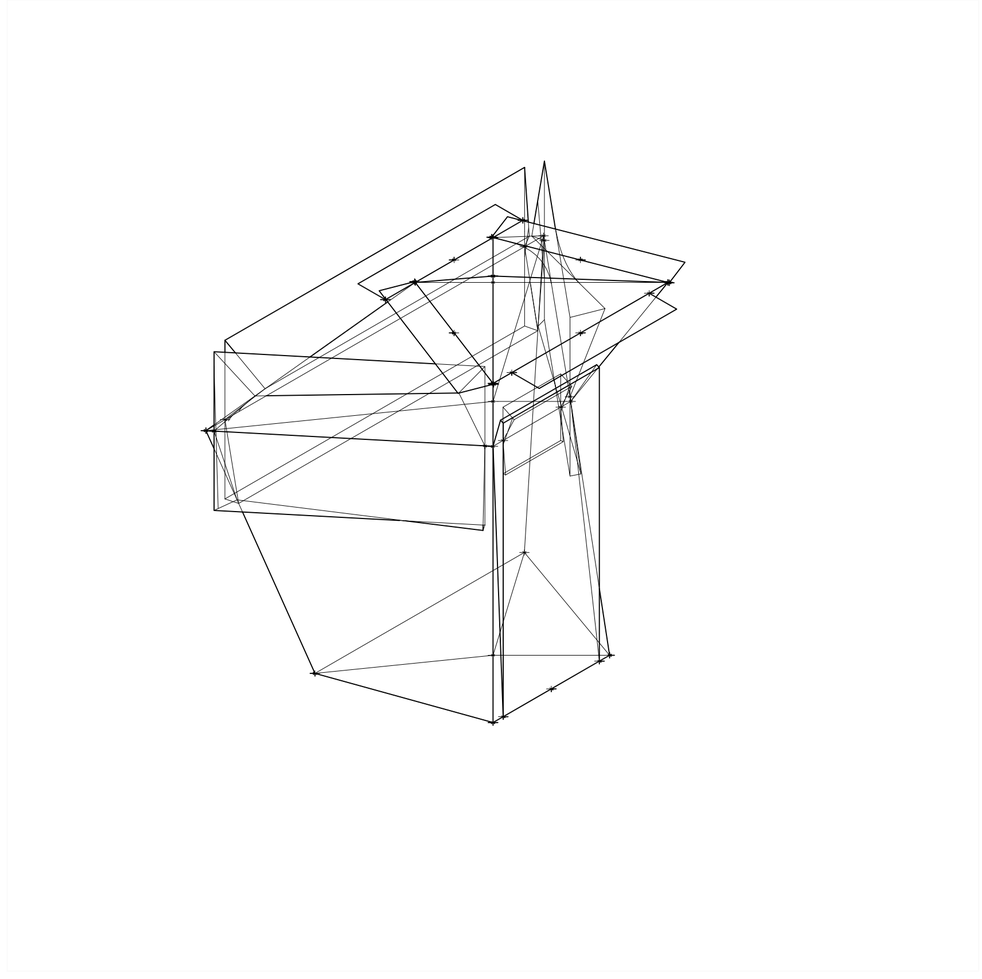

V38_ancho de alero lado 0102. Isometría. Escala: 1:25. Fuente: Sistema

Secuencia de variables según valor seleccionado para la construcción del prototipo

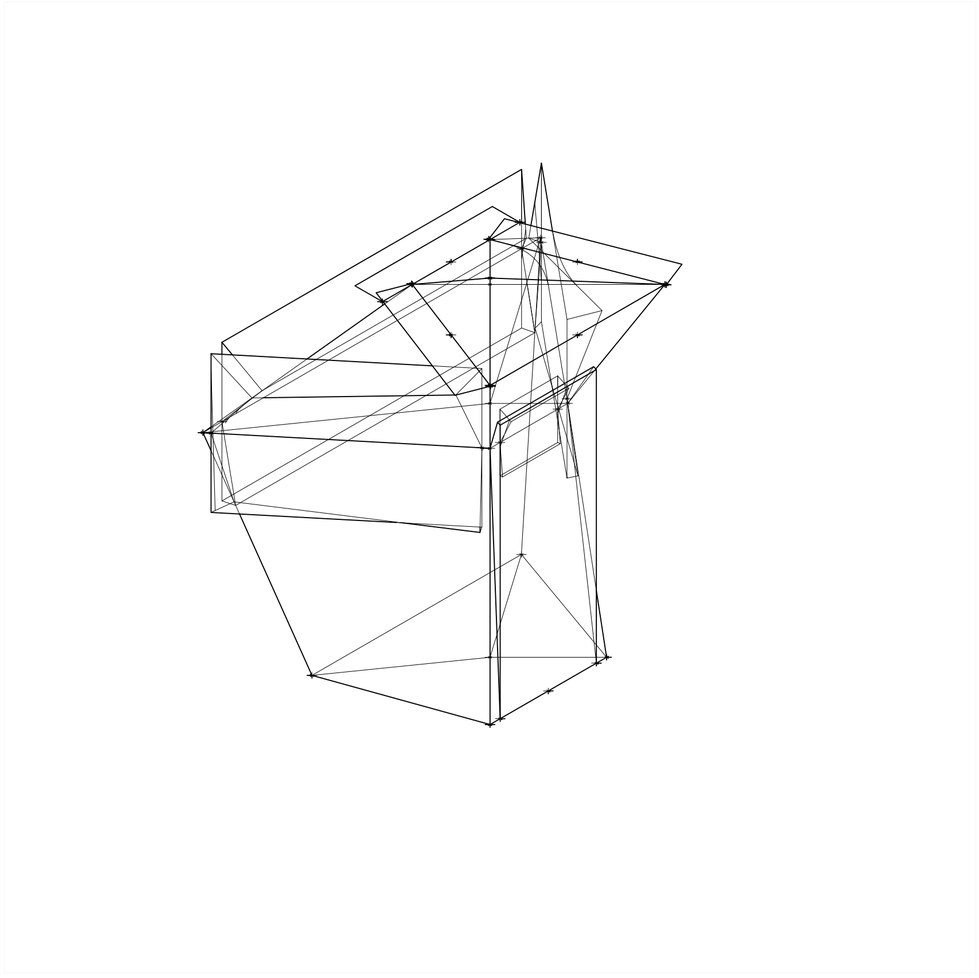

V39_distancia saliente alero lado 0102. Isometría. Escala: 1:25. Fuente: Sistema

Secuencia de variables según valor seleccionado para la construcción del prototipo

Universidad Torcuato Di Tella
Escuela de Arquitectura y Estudios Urbanos
Tesis Proyectual 2014
Proyecto Buenos Aires
Dirección: Ciro Najle
Coordinación: Anna Font
Tutor: Nicolas D'Angelo
Alumno: Carolina Wundes
Cabinas de seguridad
MOSTRO
O como plegar el mito de la inseguridad sobre si mismo
Prototipo

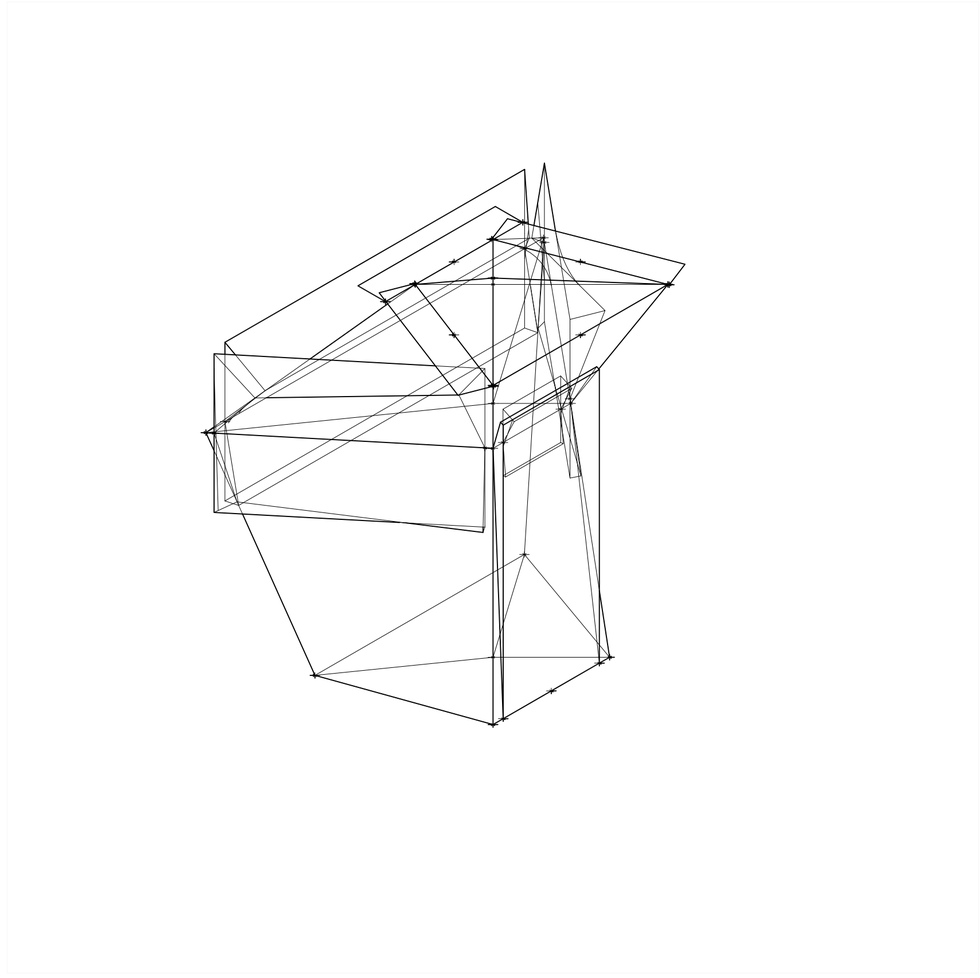

V40_ancho alero lado 0203. Isometría. Escala: 1:25. Fuente: Sistema

Secuencia de variables según valor seleccionado para la construcción del prototipo

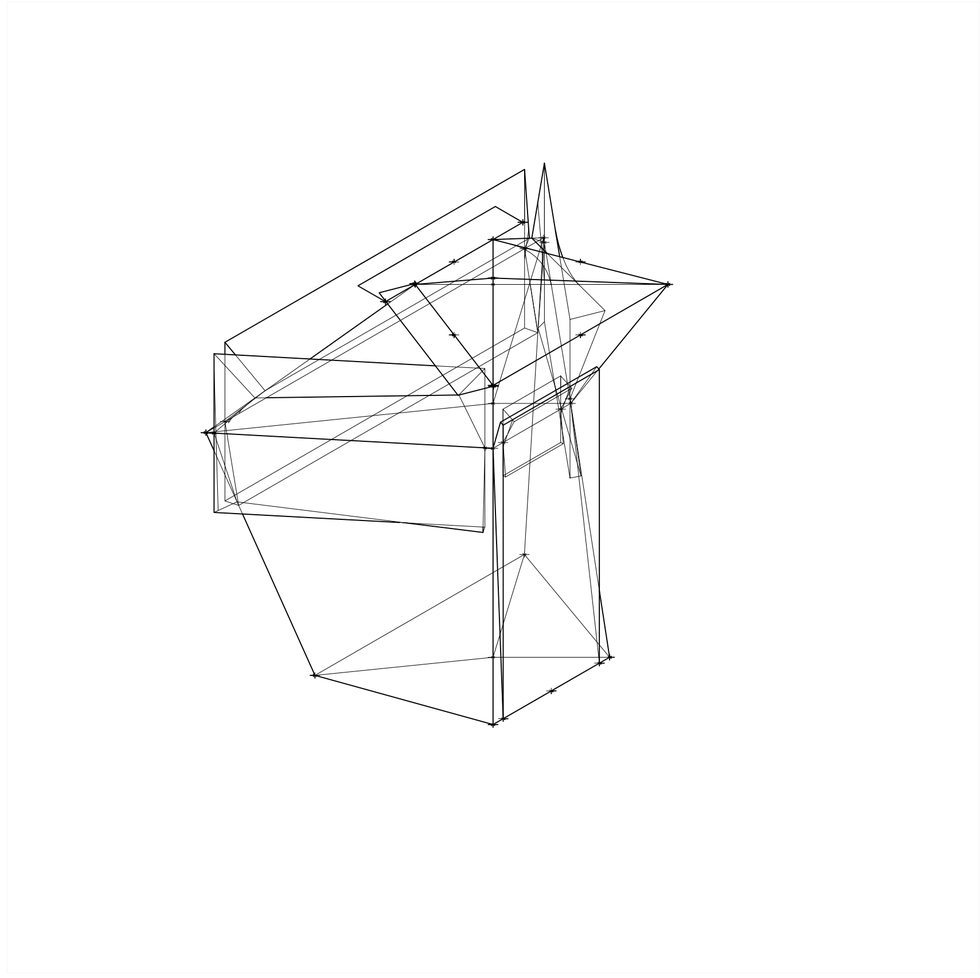

V41_distancia saliente alero lado 0203. Isometría. Escala: 1:25. Fuente: Sistema

Secuencia de variables según valor seleccionado para la construcción del prototipo

Universidad Torcuato Di Tella
Escuela de Arquitectura y Estudios Urbanos
Tesis Proyectual 2014
Proyecto Buenos Aires
Dirección: Ciro Najle
Coordinación: Anna Font
Tutor: Nicolas D'Angelo
Alumno: Carolina Wundes
Cabinas de seguridad
MOSTRO
O como plegar el mito de la inseguridad sobre si mismo
Prototipo

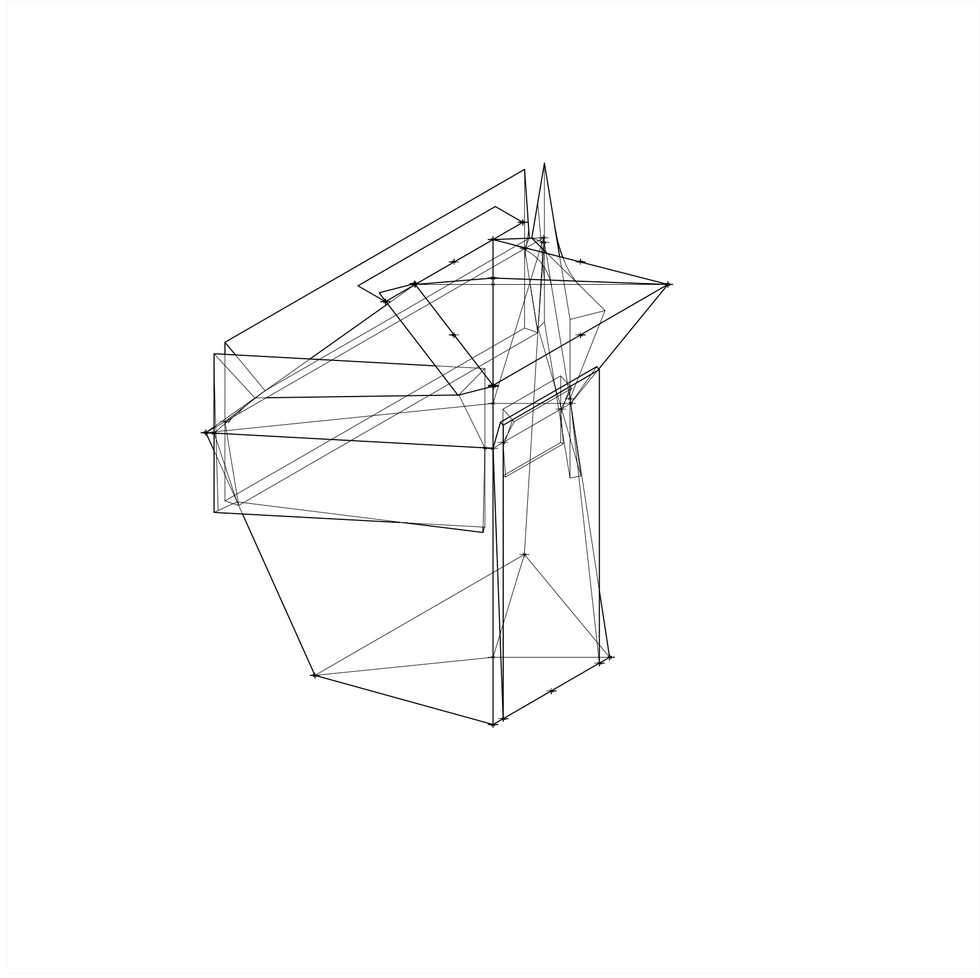

V42_ancho alero lado 0304. Isometría. Escala: 1:25. Fuente: Sistema

Secuencia de variables según valor seleccionado para la construcción del prototipo

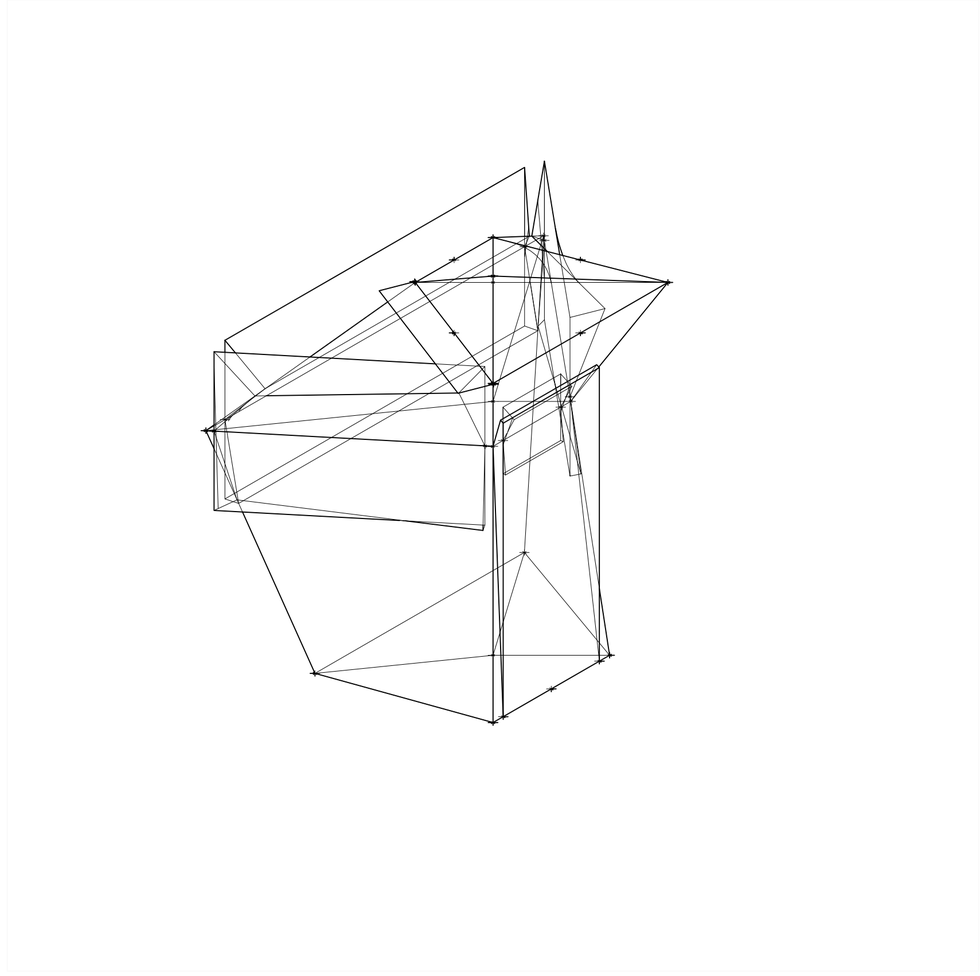

V43_distancia saliente alero lado 0304. Isometría. Escala: 1:25. Fuente: Sistema

Secuencia de variables según valor seleccionado para la construcción del prototipo

Universidad Torcuato Di Tella
Escuela de Arquitectura y Estudios Urbanos
Tesis Proyectual 2014
Proyecto Buenos Aires
Dirección: Ciro Najle
Coordinación: Anna Font
Tutor: Nicolas D'Angelo
Alumno: Carolina Wundes
Cabinas de seguridad
MOSTRO
O como plegar el mito de la inseguridad sobre si mismo
Prototipo

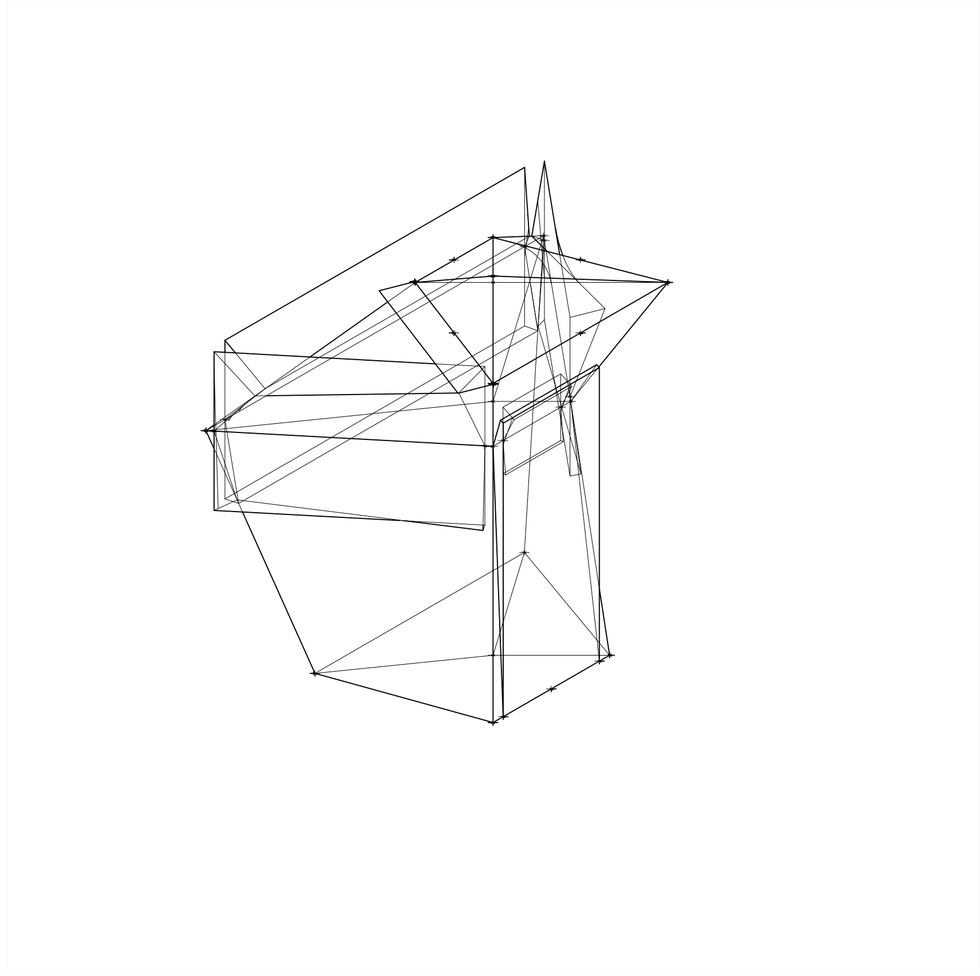

V44_ancho alero lado 0401. Isometría. Escala: 1:25. Fuente: Sistema

Secuencia de variables según valor seleccionado para la construcción del prototipo

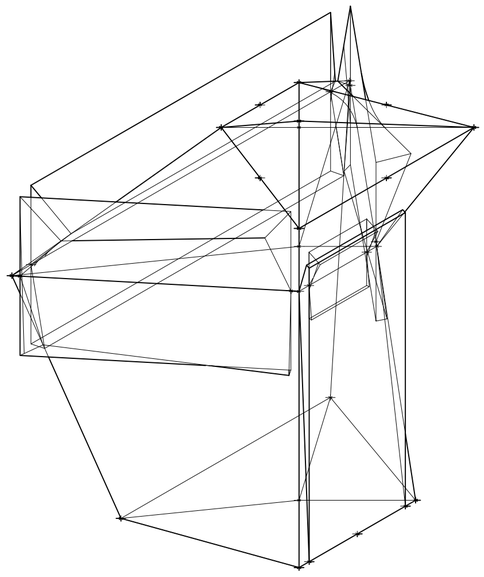

V45_distancia saliente alero lado 0401. Isometría. Escala: 1:25. Fuente: Sistema

Secuencia de variables según valor seleccionado para la construcción del prototipo

Universidad Torcuato Di Tella
Escuela de Arquitectura y Estudios Urbanos
Tesis Proyectual 2014
Proyecto Buenos Aires
Dirección: Ciro Najle
Coordinación: Anna Font
Tutor: Nicolas D'Angelo
Alumno: Carolina Wundes
Cabinas de seguridad
MOSTRO
O como plegar el mito de la inseguridad sobre si mismo
Prototipo

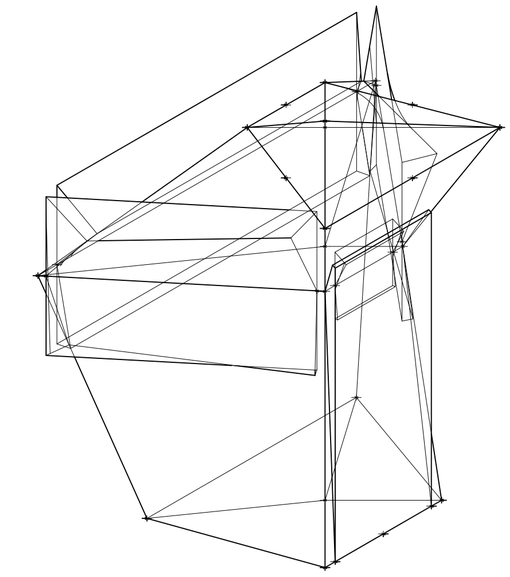

V46_alto cumbrera. Isometría. Escala: 1:25. Fuente: Sistema

Secuencia de variables según valor seleccionado para la construcción del prototipo

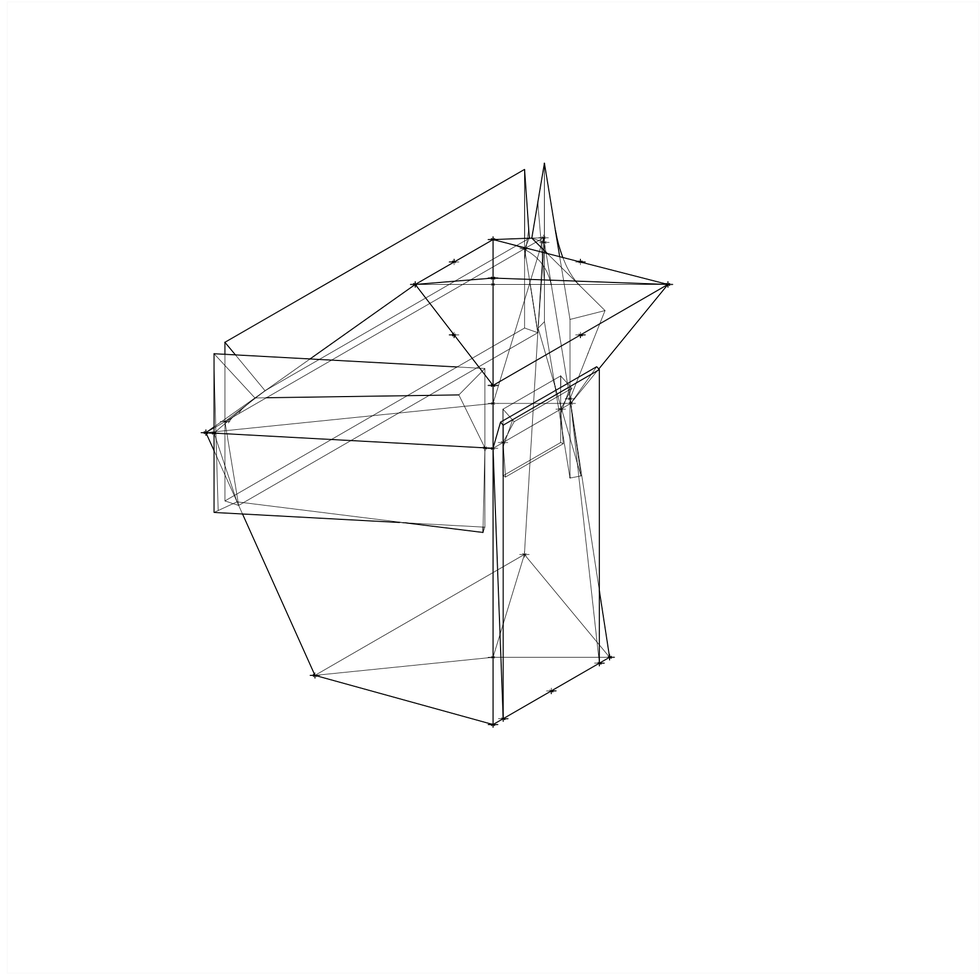

V47_largo de cumbrera desde baricentro. Isometría. Escala: 1:25. Fuente: Sistema

Secuencia de variables según valor seleccionado para la construcción del prototipo

Universidad Torcuato Di Tella
Escuela de Arquitectura y Estudios Urbanos
Tesis Proyectual 2014
Proyecto Buenos Aires
Dirección: Ciro Najle
Coordinación: Anna Font
Tutor: Nicolas D'Angelo
Alumno: Carolina Wundes
Cabinas de seguridad
MOSTRO
O como plegar el mito de la inseguridad sobre si mismo
Prototipo

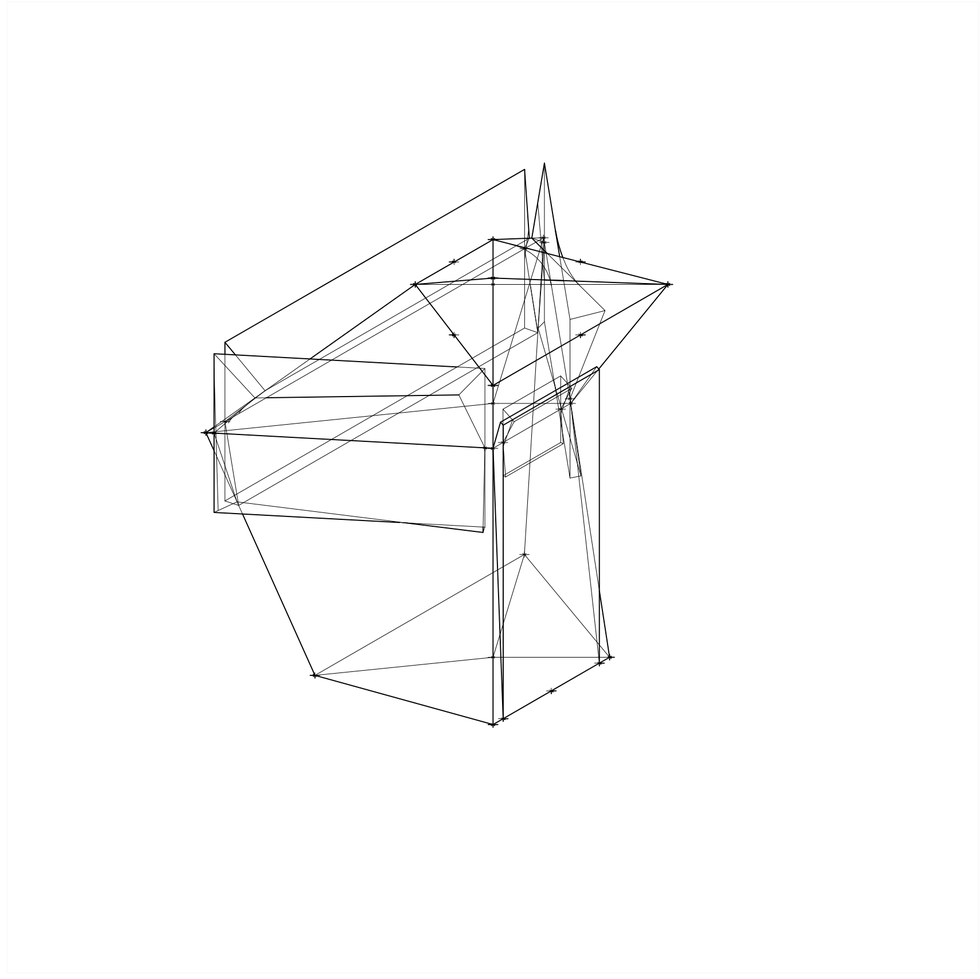

V48_angulo de cumbrera desde baricentro. Isometría. Escala: 1:25. Fuente: Sistema

Secuencia de variables según valor seleccionado para la construcción del prototipo

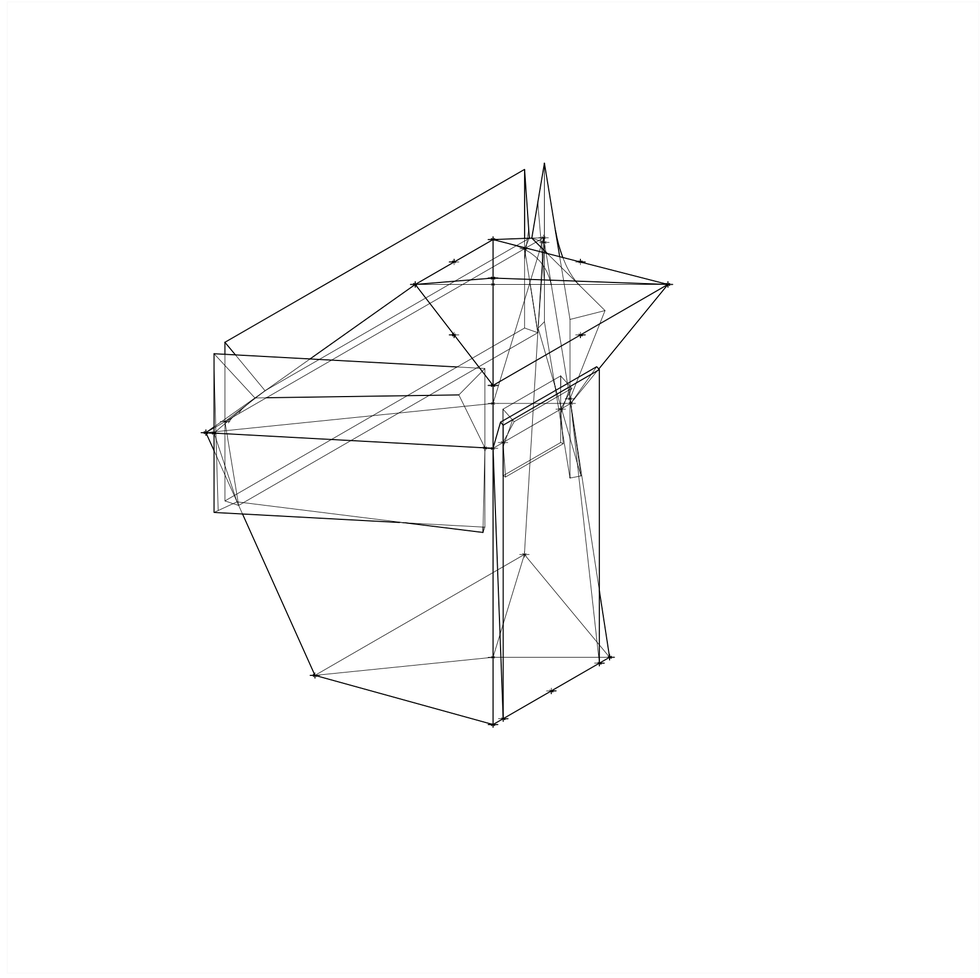

V49_distancia extrusion vertice suelo 01. Isometría. Escala: 1:25. Fuente: Sistema

Secuencia de variables según valor seleccionado para la construcción del prototipo

Universidad Torcuato Di Tella
Escuela de Arquitectura y Estudios Urbanos
Tesis Proyectual 2014
Proyecto Buenos Aires
Dirección: Ciro Najle
Coordinación: Anna Font
Tutor: Nicolas D'Angelo
Alumno: Carolina Wundes
Cabinas de seguridad
MOSTRO
O como plegar el mito de la inseguridad sobre si mismo
Prototipo

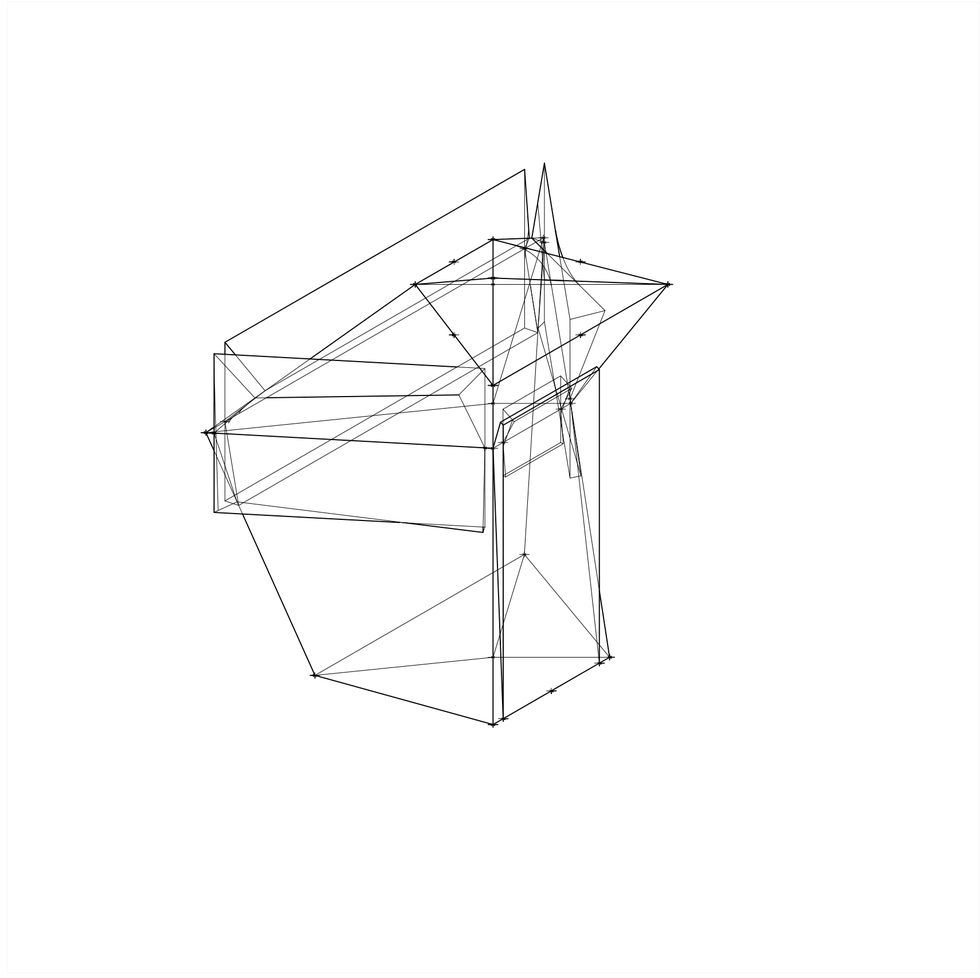

V50_distancia extrusion vertice suelo 02. Isometría. Escala: 1:25. Fuente: Sistema

Secuencia de variables según valor seleccionado para la construcción del prototipo

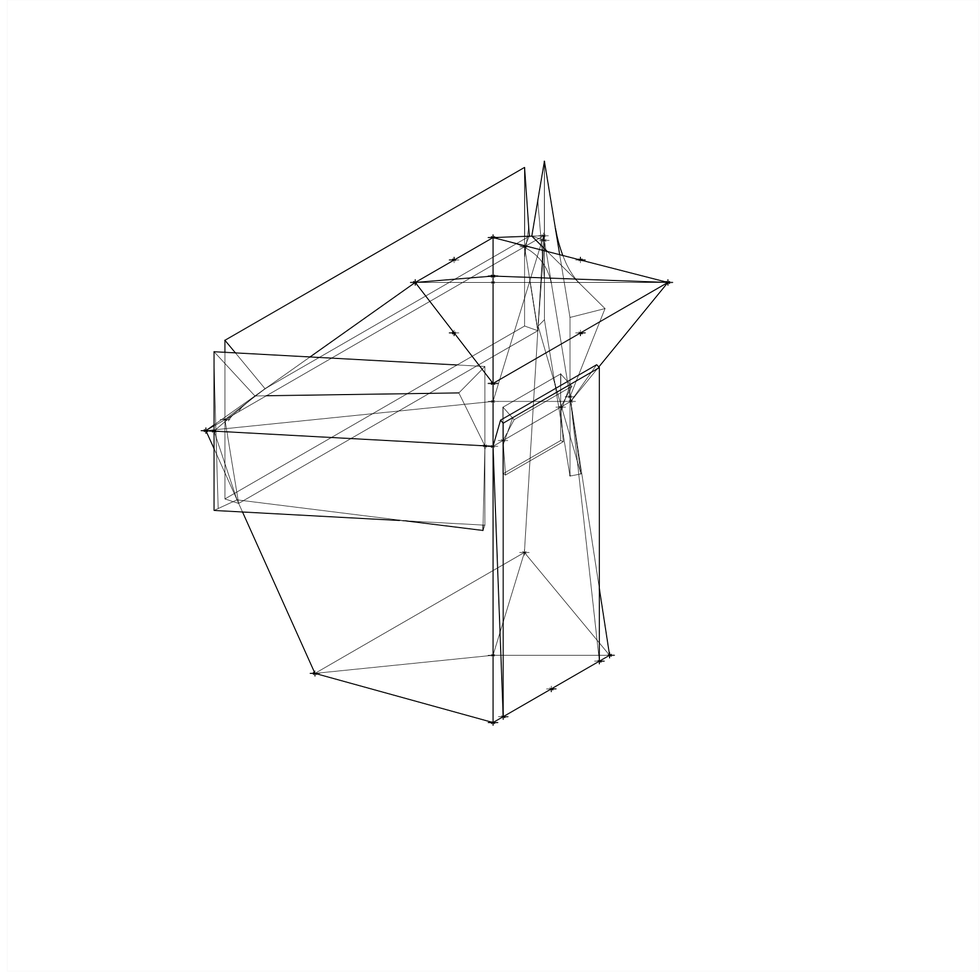

V51_distancia extrusion vertice suelo 03. Isometría. Escala: 1:25. Fuente: Sistema

Secuencia de variables según valor seleccionado para la construcción del prototipo

Universidad Torcuato Di Tella
Escuela de Arquitectura y Estudios Urbanos
Tesis Proyectual 2014
Proyecto Buenos Aires
Dirección: Ciro Najle
Coordinación: Anna Font
Tutor: Nicolas D'Angelo
Alumno: Carolina Wundes
Cabinas de seguridad
MOSTRO
O como plegar el mito de la inseguridad sobre si mismo
Prototipo

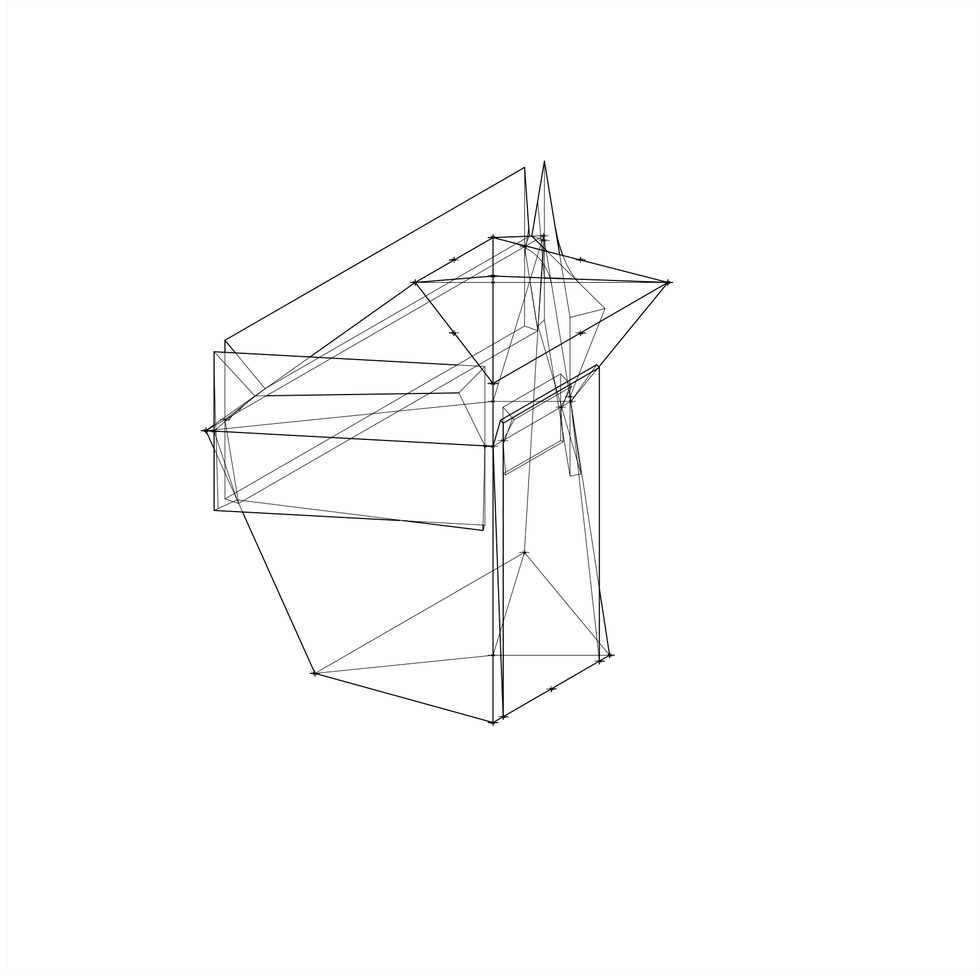

V52_distancia extrusion vertice suelo 04. Isometría. Escala: 1:25. Fuente: Sistema

Secuencia de variables según valor seleccionado para la construcción del prototipo

PROTOTIPO
Mostrito

Universidad Torcuato Di Tella
Escuela de Arquitectura y Estudios Urbanos
Tesis Proyectual 2014
Proyecto Buenos Aires
Dirección: Ciro Najle
Coordinación: Anna Font
Tutor: Nicolas D'Angelo
Alumno: Carolina Wundes

La secuencia de mutación de la geometría inicial utilizando las variables pautadas y en base a los estudios ergonometricos, antropometricos y de visión resultan en un prototipo final.

Este prototipo busca reducir la huella de la cabina al minimo indispensable para ocupar el menor terreno en la vía publica. Lo mismo sucede con el plano techo, donde sus dimensiones se reducen para poder disminuir la obstrucción visual que genera la cabina. A diferencia de los demas planos, el plano medio se expande para asi posicionar aberturas que permitan un radio de visión amplio.

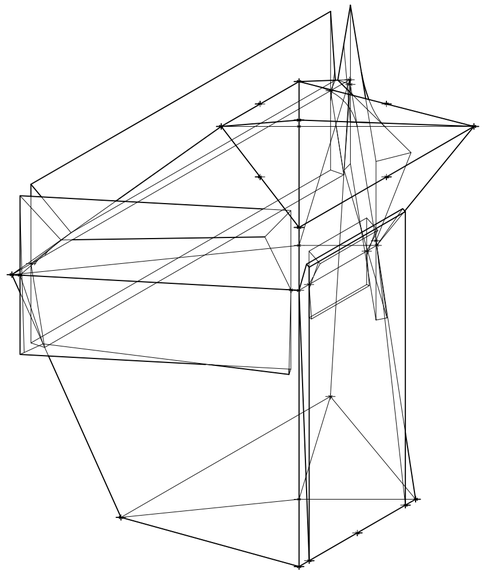

Prototipo. Isometría. Escala: 1:25

Universidad Torcuato Di Tella
Escuela de Arquitectura y Estudios Urbanos
Tesis Proyectual 2014
Proyecto Buenos Aires
Dirección: Ciro Najle
Coordinación: Anna Font
Tutor: Nicolas D'Angelo
Alumno: Carolina Wundes
Cabinas de seguridad
MOSTRO
O como plegar el mito de la inseguridad sobre si mismo
Prototipo

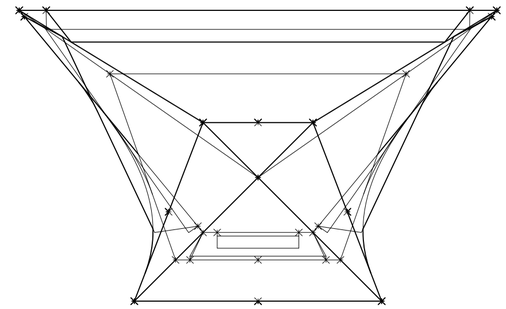

Prototipo. Planta. Escala: 1:25

CONCLUSIONES
Mostrito

Universidad Torcuato Di Tella
Escuela de Arquitectura y Estudios Urbanos
Tesis Proyectual 2014
Proyecto Buenos Aires
Dirección: Ciro Najle
Coordinación: Anna Font
Tutor: Nicolas D'Angelo
Alumno: Carolina Wundes

Como resultado de la utilización del sistema en base a estudios antropometricos, ergonometricos y visuales, se llega a una geometría que cumple con las condiciones optimas en terminos a la utilización de una cabina de seguridad.

Antropometría y ergonometría

La cabina resultante cumple con las necesidades, tanto antropométricas, en relación al cuerpo humano y sus medidas, y ergonométricas, relacionando estas medidas a los componentes necesarios. El plano medio funciona como expansión del espacio, partiendo de dos planos extremos minimos, se amplía la cabina en este punto para aumentar el espacio de movilidad.

El plano suelo permite al vigilante ingresar a la cabina posicionarse para el control, sentarse y en ocasiones estirar sus extremidades en distintas direcciones.

Visuales

Se llevan al máximo las aberturas en tres de los laterales, mientras que se toma al ingreso como una cara trasera, la cual se orienta generalmente frente al umbral de las casas, reduciendo la visión debido a condiciones externas. Por otro lado al estar en constante movimiento pierde potencialidad en relación a los demas lados. Las aberturas proyectadas en las aristas de los planos juegan un rol crucial en el funcionamiento de la cabina, por esto es que se analizan sus dimensiones para poder expandir el campo visual y de control mediante estos componentes.

DIFERENCIACIÓN
Mostrificación

Universidad Torcuato Di Tella
Escuela de Arquitectura y Estudios Urbanos
Tesis Proyectual 2014
Proyecto Buenos Aires
Dirección: Ciro Najle
Coordinación: Anna Font
Tutor: Nicolas D'Angelo
Alumno: Carolina Wundes

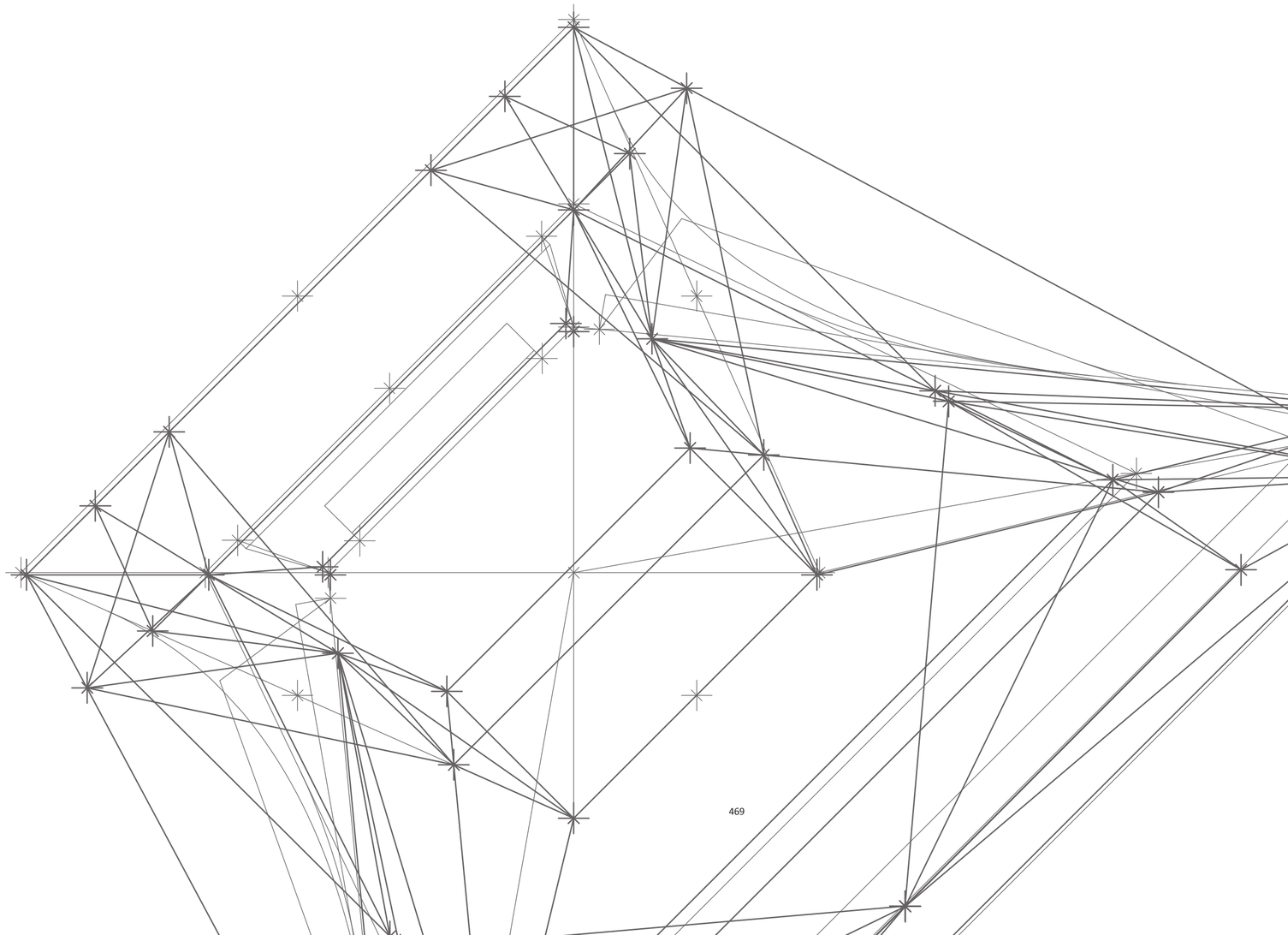

INTRODUCCIÓN
Mostrificación

Universidad Torcuato Di Tella
Escuela de Arquitectura y Estudios Urbanos
Tesis Proyectual 2014
Proyecto Buenos Aires
Dirección: Ciro Najle
Coordinación: Anna Font
Tutor: Nicolas D'Angelo
Alumno: Carolina Wundes

Partiendo del prototipo obtenido en el sistema, el cual se baso en estudios antropometricos, ergonometricos y visuales, se realiza una diferenciación geométrica que busca devenir en la funcionalidad de la cabina como representación de la seguridad.

Para esto se diferencia de dos maneras, geometricamente, la cual esta cargada de evaluaciones y respuestas a estas y una vez resultante la geometría se evalua y se concluye en una diferenciación programatica.

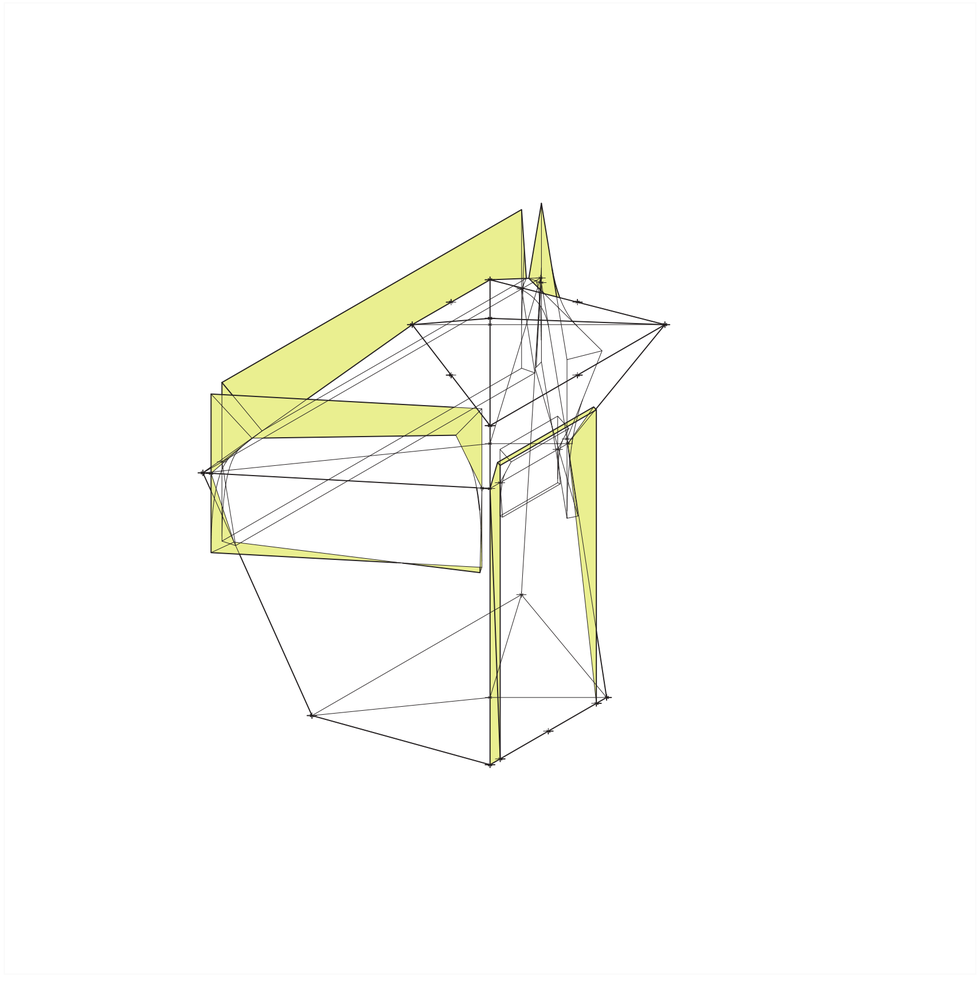

Prototipo. Isometría con evaluación de conexiones aberturas-cuerpo. Escala: 1:25

Universidad Torcuato Di Tella
Escuela de Arquitectura y Estudios Urbanos
Tesis Proyectual 2014
Proyecto Buenos Aires
Dirección: Ciro Najle
Coordinación: Anna Font
Tutor: Nicolas D'Angelo
Alumno: Carolina Wundes
Cabinas de seguridad
MOSTRO
O como plegar el mito de la inseguridad sobre si mismo
Diferenciación

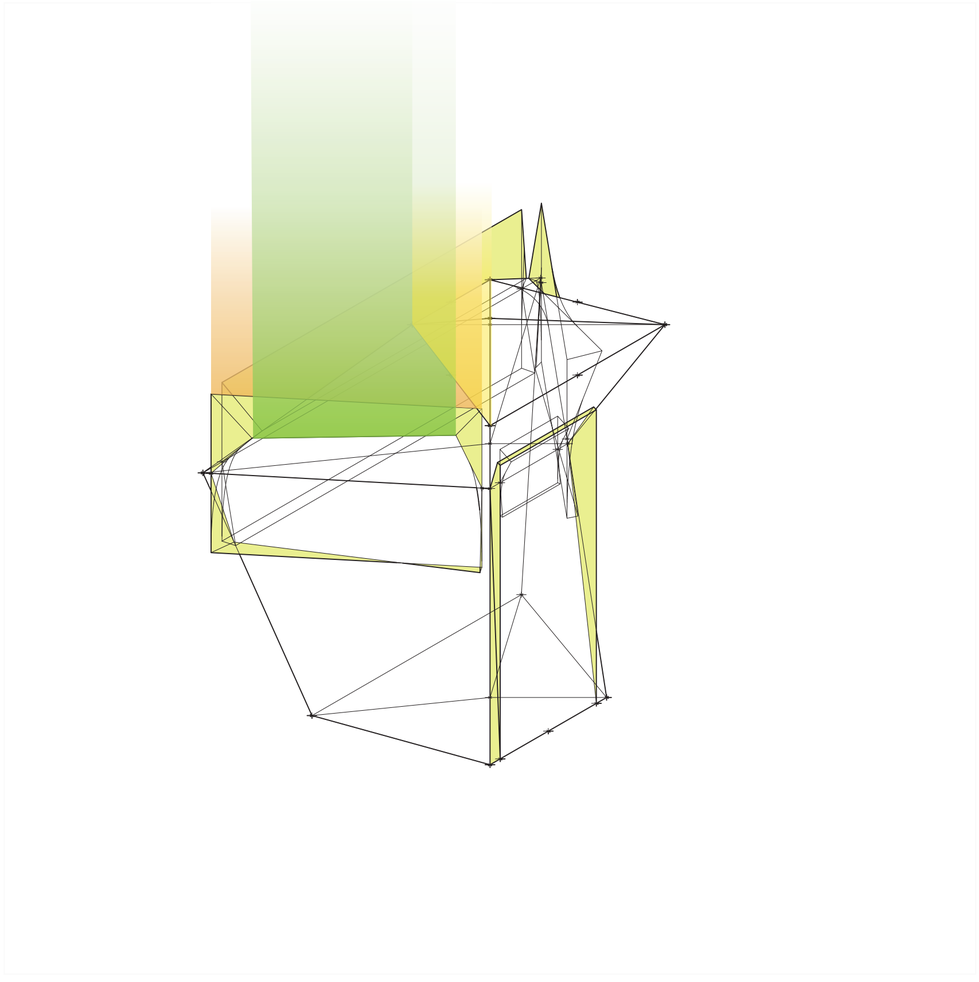

Prototipo. Isometría con proyección de intersección cuerpo-aberturas. Proyección aberturas. Proyección planos. Escala: 1:25

DIFERENCIACIÓN GEOMETRICA

Mostrificación

Universidad Torcuato Di Tella
Escuela de Arquitectura y Estudios Urbanos
Tesis Proyectual 2014
Proyecto Buenos Aires
Dirección: Ciro Najle
Coordinación: Anna Font
Tutor: Nicolas D'Angelo
Alumno: Carolina Wundes

Se realiza una evolución geometrica partiendo de la evaluacón de los espacios de conexion entre el cuerpo y las aberturas de la cabina.

Siendo esta conexión el real separador entre interior y exterior se prolifera geometricamente este espacio a lo largo de la cabina.

Para realizar esto es necesario en un principio identificar superficies con más de una curvatura, una vez realizado esto se utilizan como puntos de partida tres evaluaciones, la intersección generada en el cuerpo de la proyeccion del filo de las aberturas, el filo de las aberturas y la proyeccion de los planos.

La intersección del cuerpo con la cabina se proyecta en los distintos planos y a su vez esta proyección tiene conexión directa con el filo de las aberturas.

Universidad Torcuato Di Tella
Escuela de Arquitectura y Estudios Urbanos
Tesis Proyectual 2014
Proyecto Buenos Aires
Dirección: Ciro Najle
Coordinación: Anna Font
Tutor: Nicolas D'Angelo
Alumno: Carolina Wundes
Cabinas de seguridad
MOSTRO
O como plegar el mito de la inseguridad sobre si mismo
Diferenciación

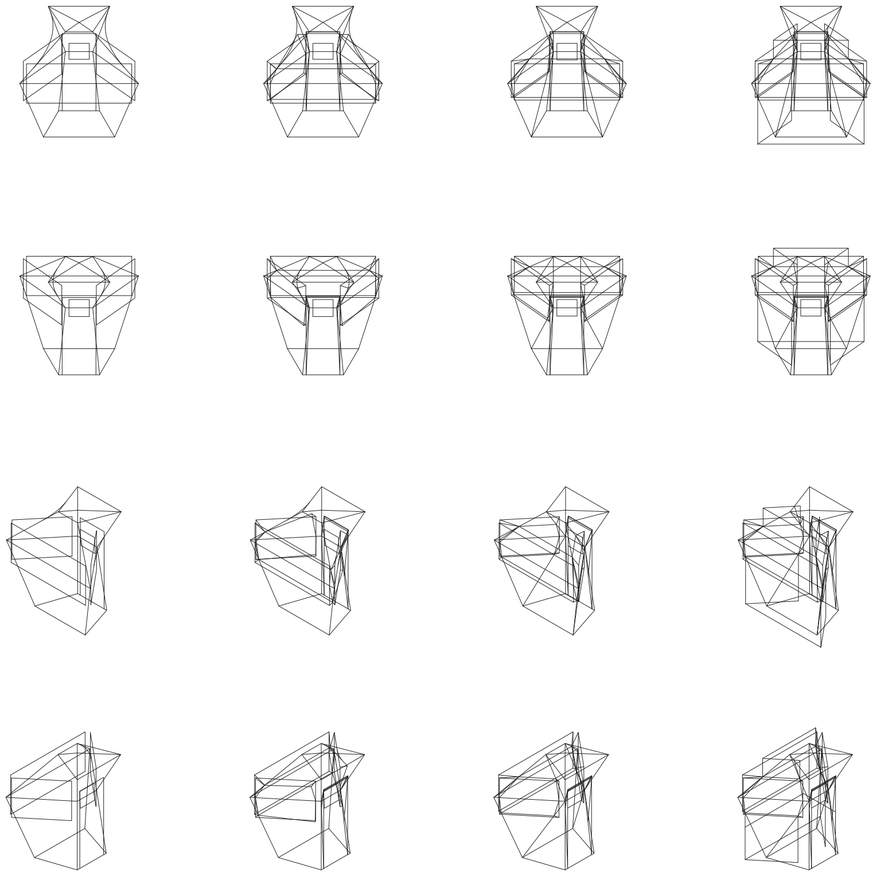

Secuencia de diferenciación geometrica de prototipo. Isometría. Escala: 1:100

Diferenciación

Universidad Torcuato Di Tella
Escuela de Arquitectura y Estudios Urbanos
Tesis Proyectual 2014
Proyecto Buenos Aires
Dirección: Ciro Najle
Coordinación: Anna Font
Tutor: Nicolas D'Angelo
Alumno: Carolina Wundes
Cabinas de seguridad
MOSTRO
O como plegar el mito de la inseguridad sobre si mismo
Diferenciación

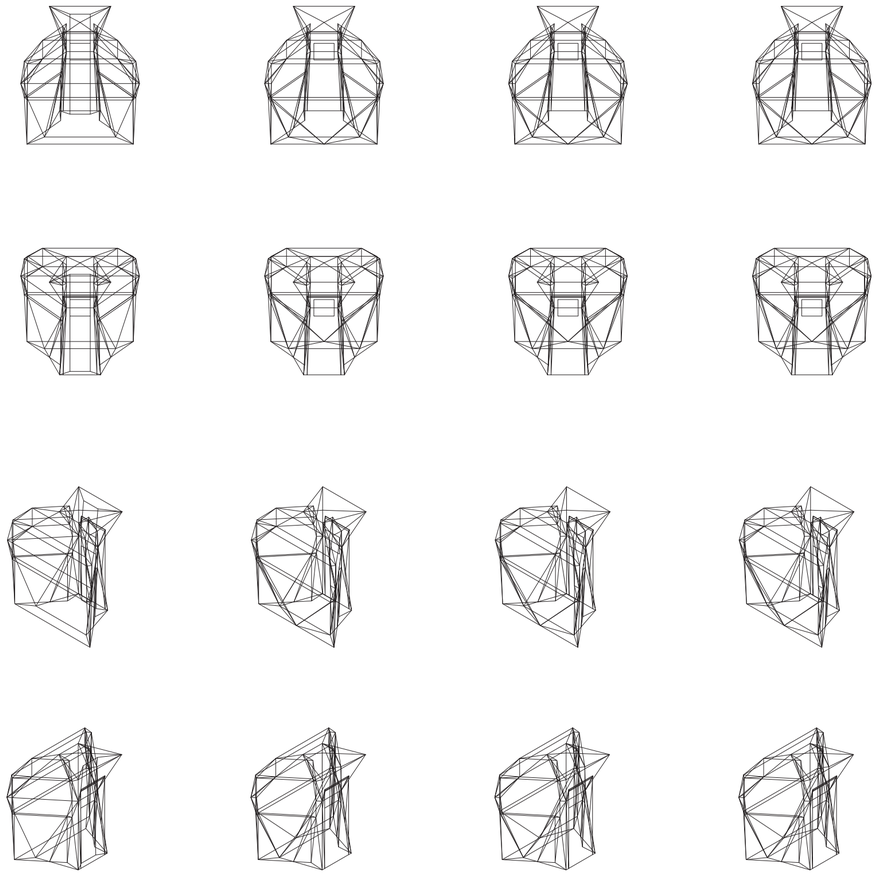

Secuencia de diferenciación geometrica de prototipo. Isometría. Escala: 1:100

Diferenciación

Universidad Torcuato Di Tella
Escuela de Arquitectura y Estudios Urbanos
Tesis Proyectual 2014
Proyecto Buenos Aires
Dirección: Ciro Najle
Coordinación: Anna Font
Tutor: Nicolas D'Angelo
Alumno: Carolina Wundes
Cabinas de seguridad
MOSTRO
O como plegar el mito de la inseguridad sobre si mismo
Diferenciación

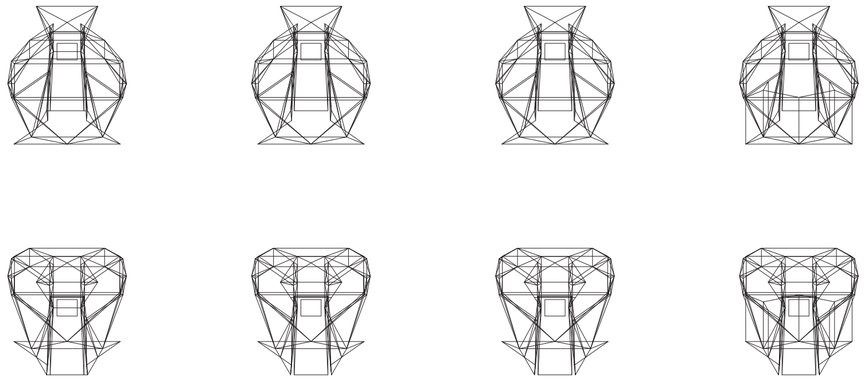

Secuencia de diferenciación geometrica de prototipo. Isometría. Escala: 1:100

Diferenciación

Universidad Torcuato Di Tella
Escuela de Arquitectura y Estudios Urbanos
Tesis Proyectual 2014
Proyecto Buenos Aires
Dirección: Ciro Najle
Coordinación: Anna Font
Tutor: Nicolas D'Angelo
Alumno: Carolina Wundes
Cabinas de seguridad
MOSTRO
O como plegar el mito de la inseguridad sobre si mismo
Diferenciación

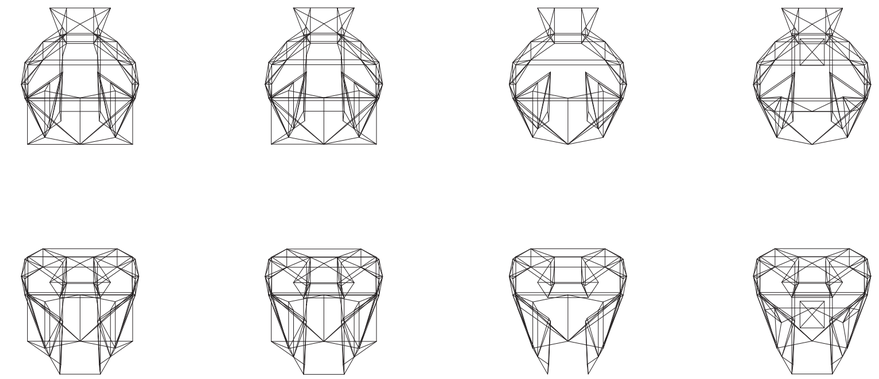

Secuencia de diferenciación geometrica de prototipo. Isometría. Escala: 1:100

Diferenciación

Universidad Torcuato Di Tella
Escuela de Arquitectura y Estudios Urbanos
Tesis Proyectual 2014
Proyecto Buenos Aires
Dirección: Ciro Najle
Coordinación: Anna Font
Tutor: Nicolas D'Angelo
Alumno: Carolina Wundes
Cabinas de seguridad
MOSTRO
O como plegar el mito de la inseguridad sobre si mismo
Diferenciación

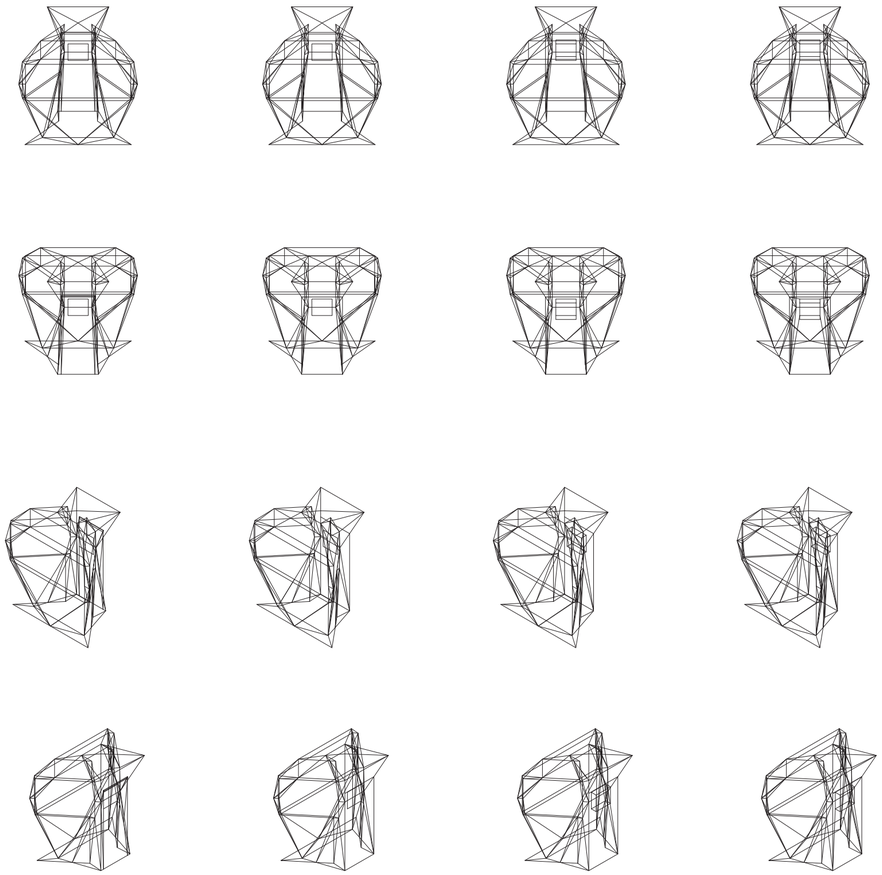

Secuencia de diferenciación geometrica de prototipo. Isometría. Escala: 1:100

Diferenciación

Universidad Torcuato Di Tella
Escuela de Arquitectura y Estudios Urbanos
Tesis Proyectual 2014
Proyecto Buenos Aires
Dirección: Ciro Najle
Coordinación: Anna Font
Tutor: Nicolas D'Angelo
Alumno: Carolina Wundes
Cabinas de seguridad
MOSTRO
O como plegar el mito de la inseguridad sobre si mismo
Diferenciación

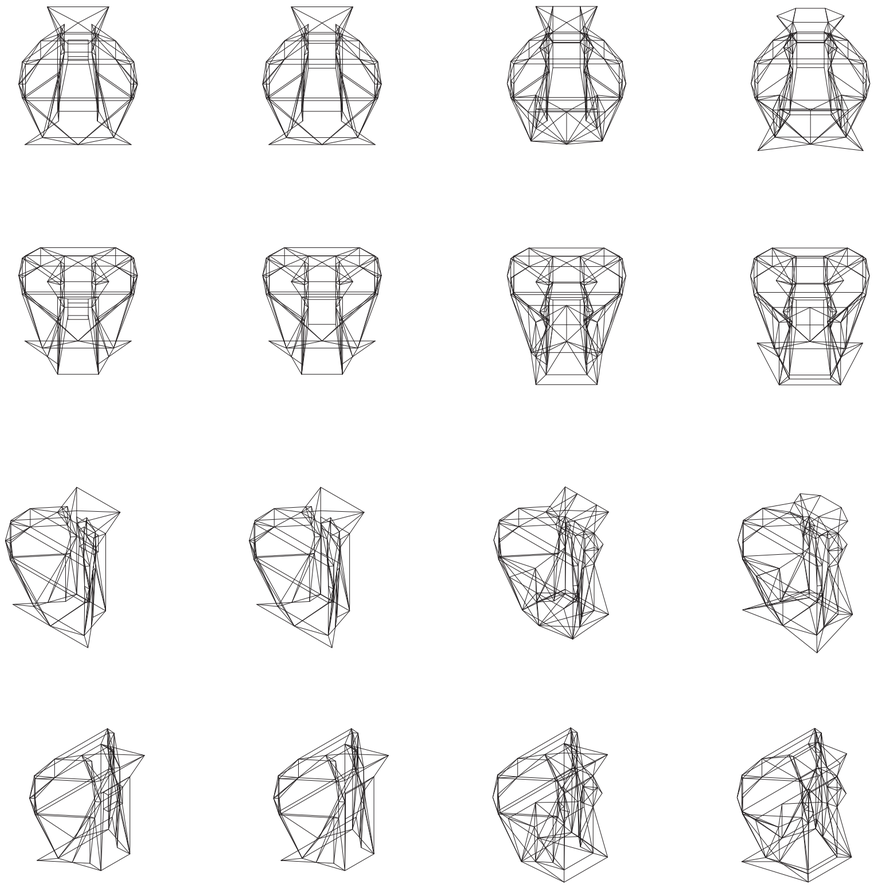

Secuencia de diferenciación geometrica de prototipo. Isometría. Escala: 1:100

Diferenciación

DIFERENCIACION PROGRAMATICA
Mostrificación

Universidad Torcuato Di Tella
Escuela de Arquitectura y Estudios Urbanos
Tesis Proyectual 2014
Proyecto Buenos Aires
Dirección: Ciro Najle
Coordinación: Anna Font
Tutor: Nicolas D'Angelo
Alumno: Carolina Wundes

Una vez obtenida la geometria final obtenida de la diferenciación principal, se separa la cabina en cuatro cuadrantes, los superiores e inferiores y sus respectivos interiores y exteriores.

Esta diferenciación permite cargar la cabina con los componentes que hoy en día estan anexados a la cabina a modo de anomalias o resultado de una emergencia.

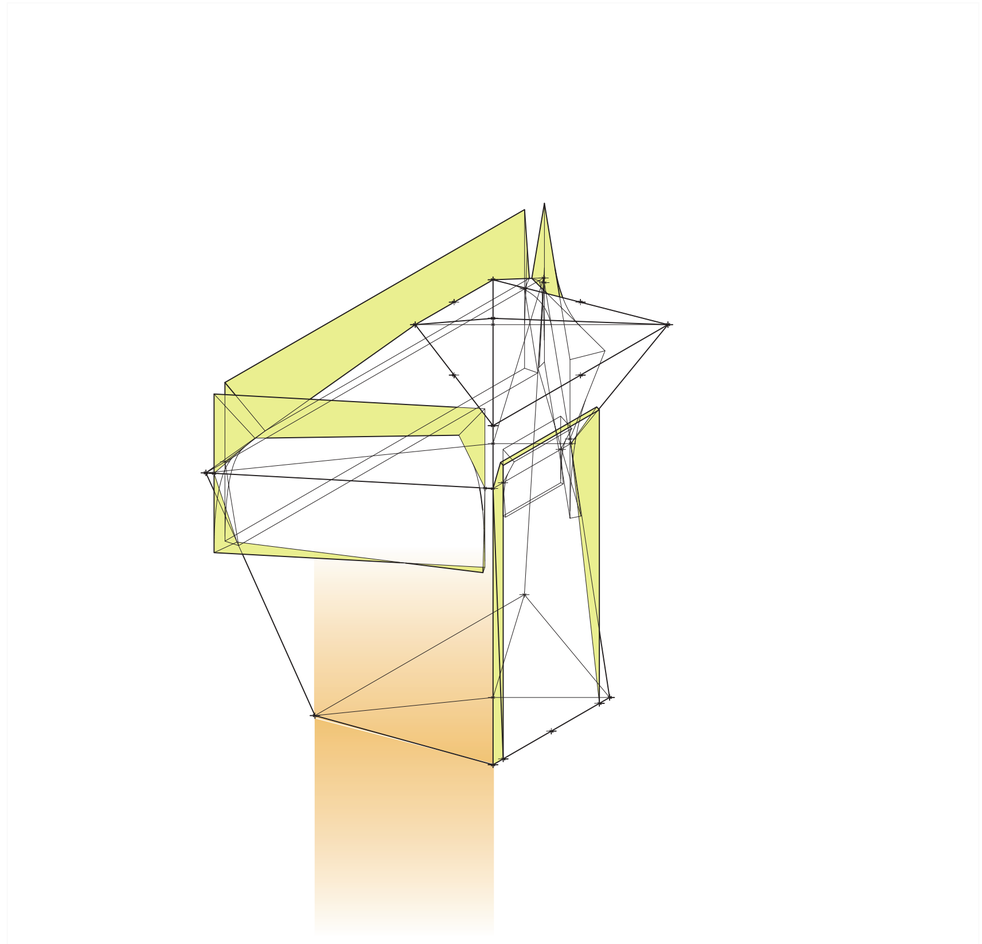

Prototipo. Isometría con proyección de plano suelo. Escala: 1:25

Universidad Torcuato Di Tella
Escuela de Arquitectura y Estudios Urbanos
Tesis Proyectual 2014
Proyecto Buenos Aires
Dirección: Ciro Najle
Coordinación: Anna Font
Tutor: Nicolas D'Angelo
Alumno: Carolina Wundes
Cabinas de seguridad
MOSTRO
O como plegar el mito de la inseguridad sobre si mismo
Diferenciación

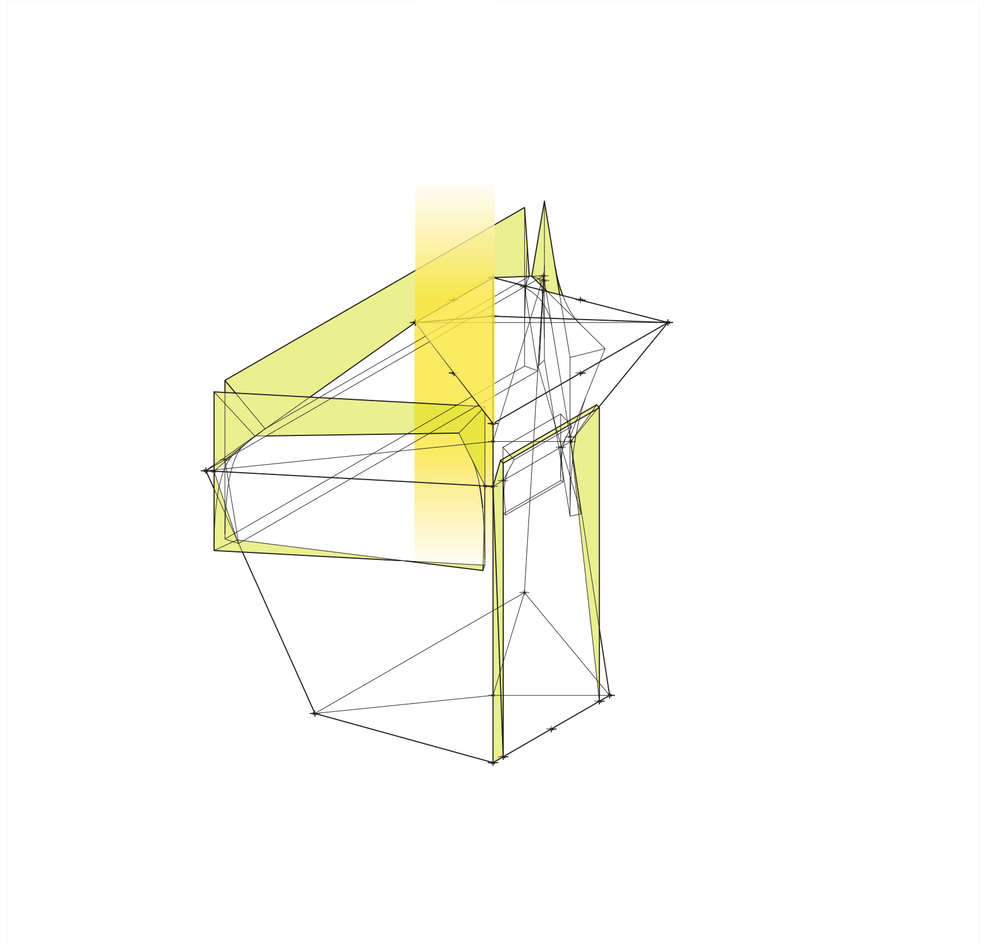

Prototipo. Isometría con proyección de plano techo. Escala: 1:25



Anomalias exteriores. Fuente: ad hoc

Diferenciación

Universidad Torcuato Di Tella
Escuela de Arquitectura y Estudios Urbanos
Tesis Proyectual 2014
Proyecto Buenos Aires
Dirección: Ciro Najle
Coordinación: Anna Font
Tutor: Nicolas D'Angelo
Alumno: Carolina Wundes
Cabinas de seguridad
MOSTRO
O como plegar el mito de la inseguridad sobre si mismo
Diferenciación



Anomalias exteriores. Fuente: ad hoc

Diferenciación



Anomalias exteriores. Fuente: ad hoc

Universidad Torcuato Di Tella
Escuela de Arquitectura y Estudios Urbanos
Tesis Proyectual 2014
Proyecto Buenos Aires
Dirección: Ciro Najle
Coordinación: Anna Font
Tutor: Nicolas D'Angelo
Alumno: Carolina Wundes
Cabinas de seguridad
MOSTRO
O como plegar el mito de la inseguridad sobre si mismo
Diferenciación



Anomalias exteriores. Fuente: ad hoc

Diferenciación

CONCLUSIONES
Mostrificación

Universidad Torcuato Di Tella
Escuela de Arquitectura y Estudios Urbanos
Tesis Proyectual 2014
Proyecto Buenos Aires
Dirección: Ciro Najle
Coordinación: Anna Font
Tutor: Nicolas D'Angelo
Alumno: Carolina Wundes

La geometrizacion de la cabina resulta en una doble piel que nace a partir de la conexión del cuerpo con las aberturas, manteniendo el analisis primario de ergonometria, antropometría y visuales pero adicionandole una morfología resultante de conexiones y triangulaciones, desdoblando esta conexión incial y proliferandola a lo largo de todo el cuerpo.

Utilizando esta doble piel generada, se la carga de programa en relacion a la separación entre cuadrantes, siguiendo necesidades interiores asi como también exteriores. Se generan tres programas internos que recorren la doble piel, uno de ventilación, otro de vegetación y por último uno de iluminación. En base a estos programas se perforan partes del plegado geométrico, utilizando distintos tamaños de perforación para cada funcionalidad.

MOSTRO

O como plegar el mito de la inseguridad sobre si mismo

Universidad Torcuato Di Tella
Escuela de Arquitectura y Estudios Urbanos
Tesis Proyectual 2014
Proyecto Buenos Aires
Dirección: Ciro Najle
Coordinación: Anna Font
Tutor: Nicolas D'Angelo
Alumno: Carolina Wundes

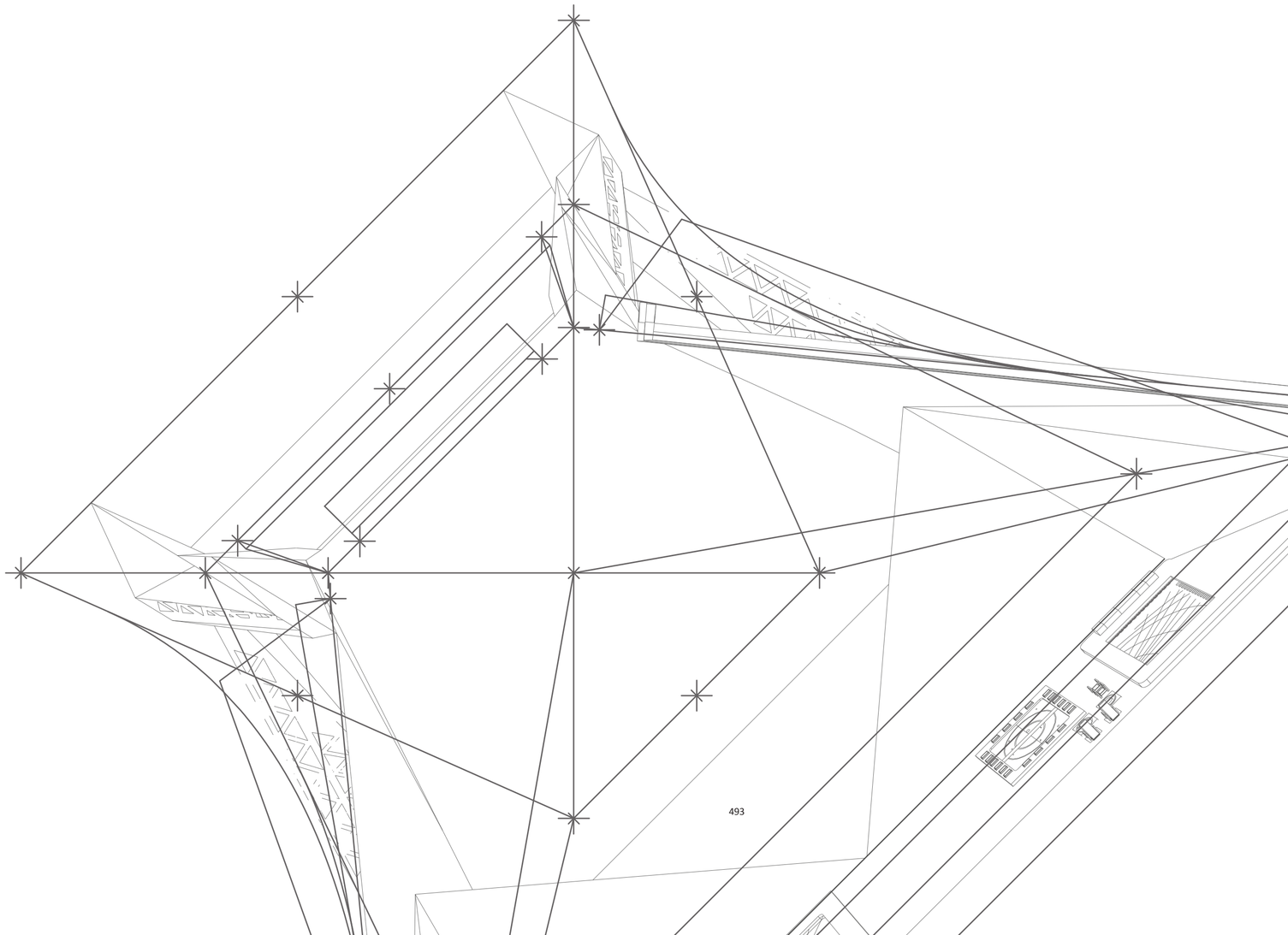

INTRODUCCIÓN

O como plegar el mito de la inseguridad sobre si mismo

Universidad Torcuato Di Tella
Escuela de Arquitectura y Estudios Urbanos
Tesis Proyectual 2014
Proyecto Buenos Aires
Dirección: Ciro Najle
Coordinación: Anna Font
Tutor: Nicolas D'Angelo
Alumno: Carolina Wundes

El resultado de la investigación deviene en un objeto basado principalmente en los estudios necesarios de las cabinas de seguridad, evolucionando geometricamente para generar una representación de la seguridad. Partiendo de la conexión entre sus partes se genera una doble piel cargada de componentes antes vistos como anomalías, nutriendo el interior asi como también el exterior con ellos por medio de las perforaciones y los pliegues.

Universidad Torcuato Di Tella
Escuela de Arquitectura y Estudios Urbanos
Tesis Proyectual 2014
Proyecto Buenos Aires
Dirección: Ciro Najle
Coordinación: Anna Font
Tutor: Nicolas D'Angelo
Alumno: Carolina Wundes
Cabinas de seguridad
MOSTRO
O como plegar el mito de la inseguridad sobre si mismo
Proyecto

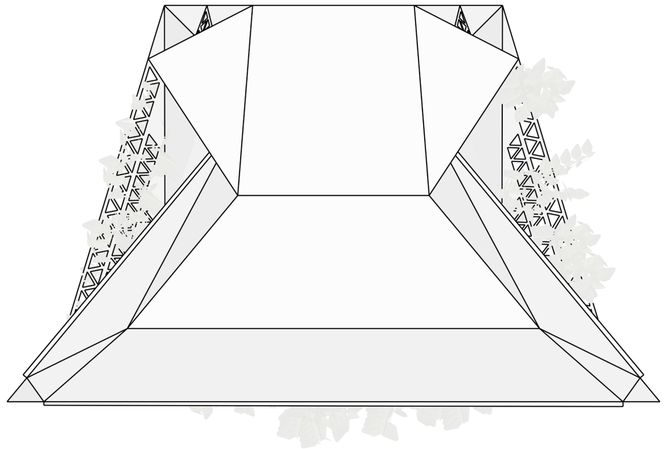

Planta techo. Escala 1:25

Mostro

Universidad Torcuato Di Tella
Escuela de Arquitectura y Estudios Urbanos
Tesis Proyectual 2014
Proyecto Buenos Aires
Dirección: Ciro Najle
Coordinación: Anna Font
Tutor: Nicolas D'Angelo
Alumno: Carolina Wundes
Cabinas de seguridad
MOSTRO
O como plegar el mito de la inseguridad sobre si mismo
Proyecto

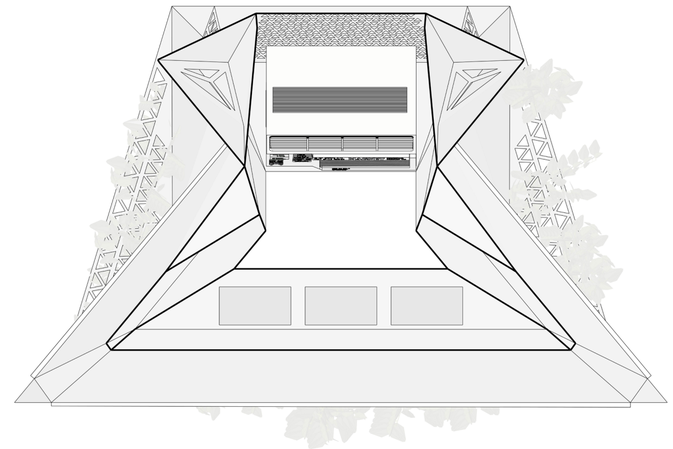

Planta 01. Escala 1:25

Mostro

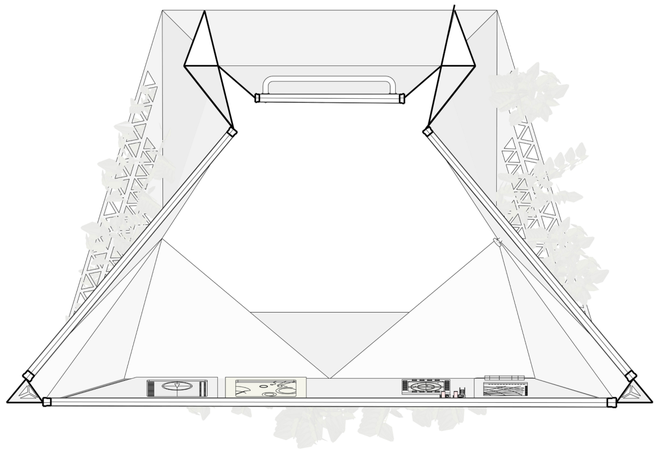

Planta 02. Escala: 1:25

Universidad Torcuato Di Tella
Escuela de Arquitectura y Estudios Urbanos
Tesis Proyectual 2014
Proyecto Buenos Aires
Dirección: Ciro Najle
Coordinación: Anna Font
Tutor: Nicolas D'Angelo
Alumno: Carolina Wundes
Cabinas de seguridad
MOSTRO
O como plegar el mito de la inseguridad sobre si mismo
Proyecto

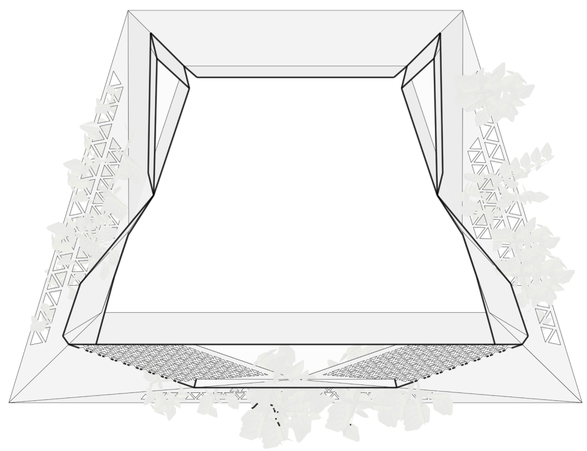

Planta 03. Escala 1:25

Universidad Torcuato Di Tella
Escuela de Arquitectura y Estudios Urbanos
Tesis Proyectual 2014
Proyecto Buenos Aires
Dirección: Ciro Najle
Coordinación: Anna Font
Tutor: Nicolas D'Angelo
Alumno: Carolina Wundes
Cabinas de seguridad
MOSTRO
O como plegar el mito de la inseguridad sobre si mismo
Proyecto

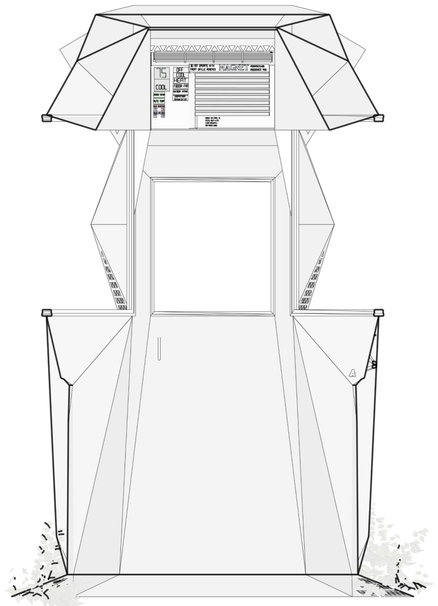

Corte. Escala: 1:25

Mostro

Universidad Torcuato Di Tella
Escuela de Arquitectura y Estudios Urbanos
Tesis Proyectual 2014
Proyecto Buenos Aires
Dirección: Ciro Najle
Coordinación: Anna Font
Tutor: Nicolas D'Angelo
Alumno: Carolina Wundes
Cabinas de seguridad
MOSTRO
O como plegar el mito de la inseguridad sobre si mismo
Proyecto

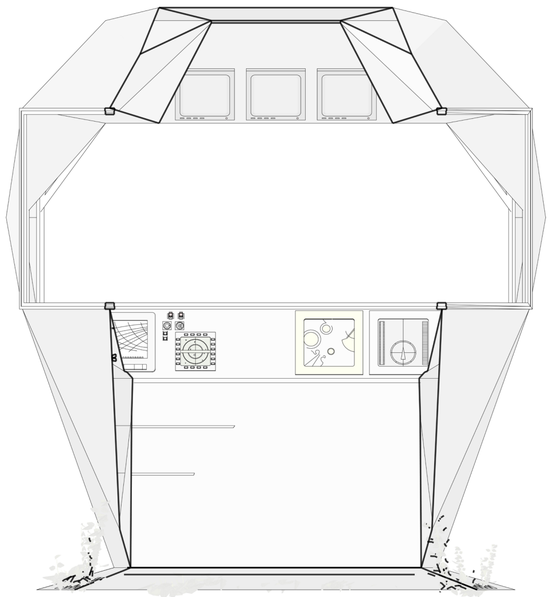

Corte. Escala 1:25

Mostro

Universidad Torcuato Di Tella
Escuela de Arquitectura y Estudios Urbanos
Tesis Proyectual 2014
Proyecto Buenos Aires
Dirección: Ciro Najle
Coordinación: Anna Font
Tutor: Nicolas D'Angelo
Alumno: Carolina Wundes
Cabinas de seguridad
MOSTRO
O como plegar el mito de la inseguridad sobre si mismo
Proyecto

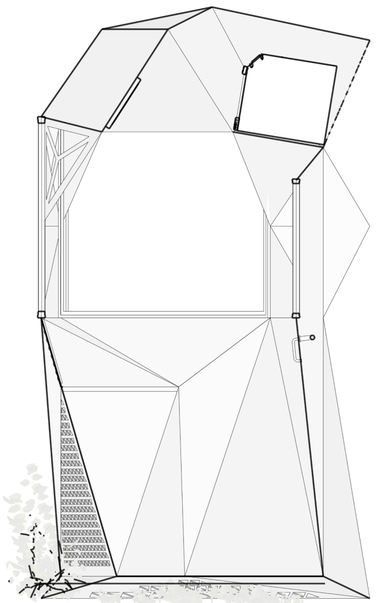

Corte. Escala 1:25

Mostro

Universidad Torcuato Di Tella
Escuela de Arquitectura y Estudios Urbanos
Tesis Proyectual 2014
Proyecto Buenos Aires
Dirección: Ciro Najle
Coordinación: Anna Font
Tutor: Nicolas D'Angelo
Alumno: Carolina Wundes
Cabinas de seguridad
MOSTRO
O como plegar el mito de la inseguridad sobre si mismo
Proyecto

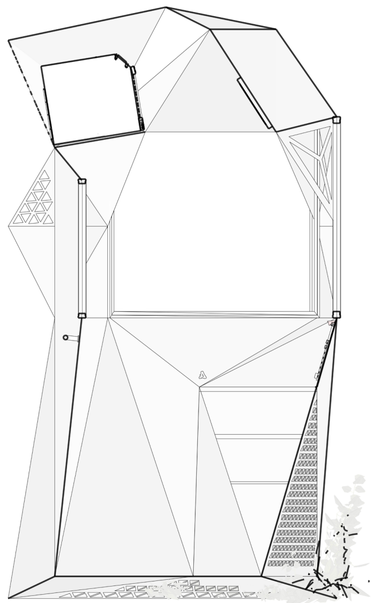

Corte. Escala 1:25

Mostro

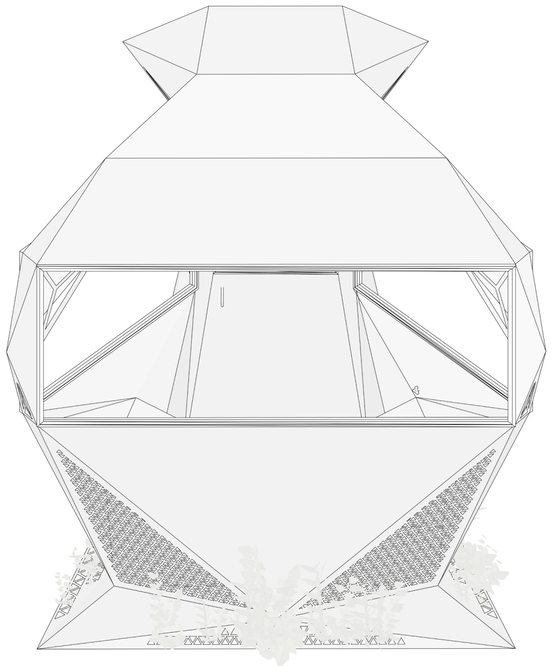

Isometría Frontal. Escala: 1:25

Universidad Torcuato Di Tella
Escuela de Arquitectura y Estudios Urbanos
Tesis Proyectual 2014
Proyecto Buenos Aires
Dirección: Ciro Najle
Coordinación: Anna Font
Tutor: Nicolas D'Angelo
Alumno: Carolina Wundes
Cabinas de seguridad
MOSTRO
O como plegar el mito de la inseguridad sobre si mismo
Proyecto

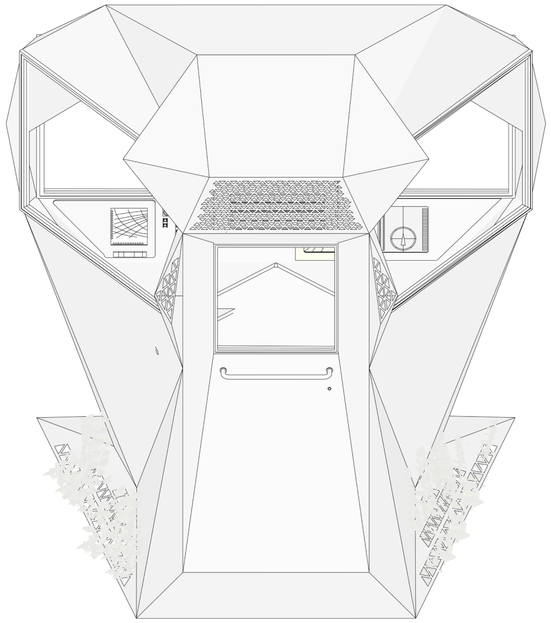

Isometría ingreso. Escala: 1:25

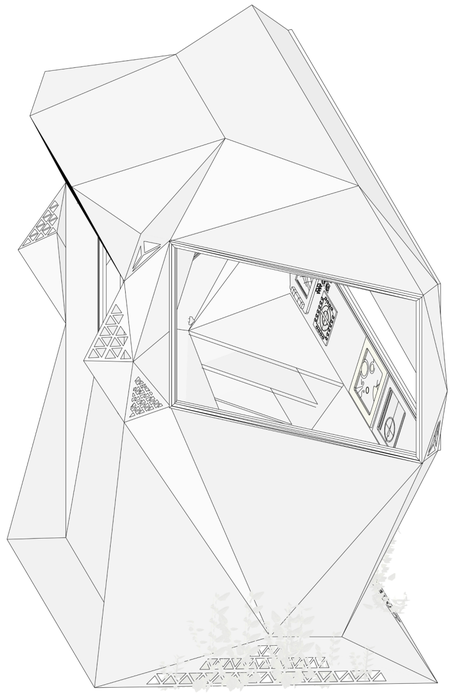

Isometría. Escala 1:25

Mostro

Universidad Torcuato Di Tella
Escuela de Arquitectura y Estudios Urbanos
Tesis Proyectual 2014
Proyecto Buenos Aires
Dirección: Ciro Najle
Coordinación: Anna Font
Tutor: Nicolas D'Angelo
Alumno: Carolina Wundes
Cabinas de seguridad
MOSTRO
O como plegar el mito de la inseguridad sobre si mismo
Proyecto

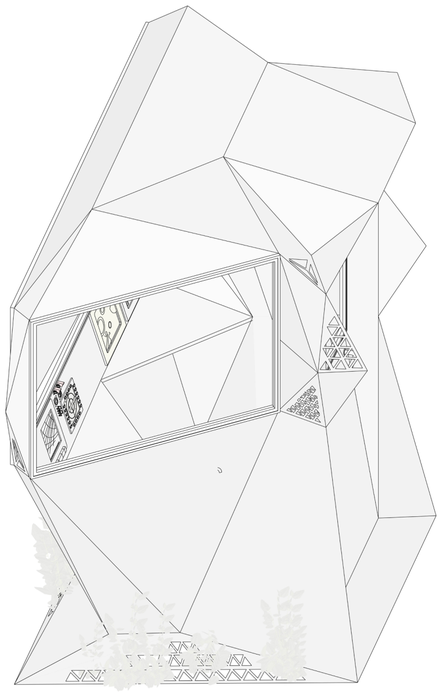

Isometría. Escala 1:25

Mostro

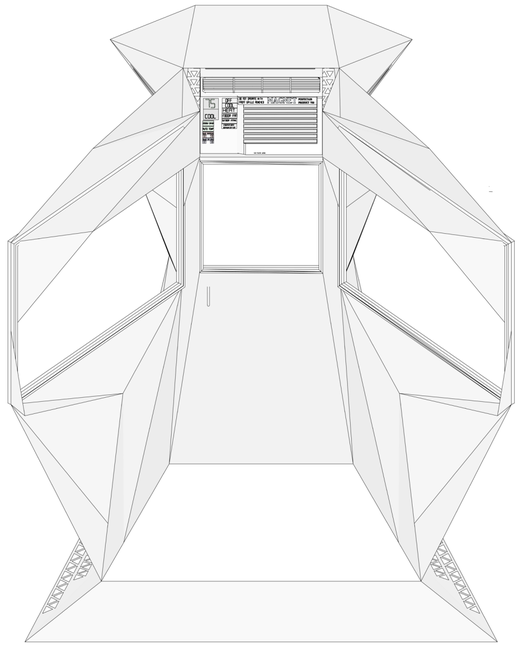

Isometría abierta. Escala: 1:25

Mostro

Universidad Torcuato Di Tella
Escuela de Arquitectura y Estudios Urbanos
Tesis Proyectual 2014
Proyecto Buenos Aires
Dirección: Ciro Najle
Coordinación: Anna Font
Tutor: Nicolas D'Angelo
Alumno: Carolina Wundes
Cabinas de seguridad
MOSTRO
O como plegar el mito de la inseguridad sobre si mismo
Proyecto

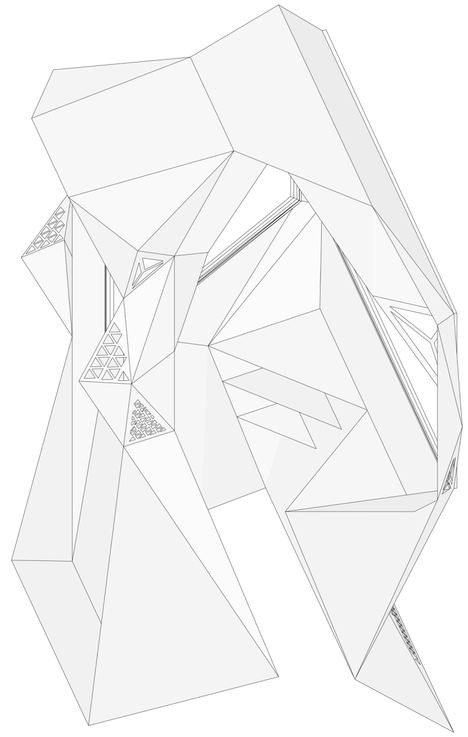

Isometría abierta. Escala: 1:25

Mostro

Universidad Torcuato Di Tella
Escuela de Arquitectura y Estudios Urbanos
Tesis Proyectual 2014
Proyecto Buenos Aires
Dirección: Ciro Najle
Coordinación: Anna Font
Tutor: Nicolas D'Angelo
Alumno: Carolina Wundes
Cabinas de seguridad
MOSTRO
O como plegar el mito de la inseguridad sobre si mismo
Proyecto

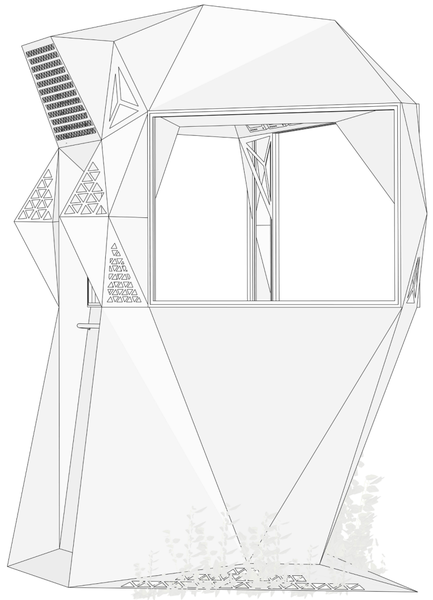

Perspectiva peatonal

Mostro

Universidad Torcuato Di Tella
Escuela de Arquitectura y Estudios Urbanos
Tesis Proyectual 2014
Proyecto Buenos Aires
Dirección: Ciro Najle
Coordinación: Anna Font
Tutor: Nicolas D'Angelo
Alumno: Carolina Wundes
Cabinas de seguridad
MOSTRO
O como plegar el mito de la inseguridad sobre si mismo
Proyecto

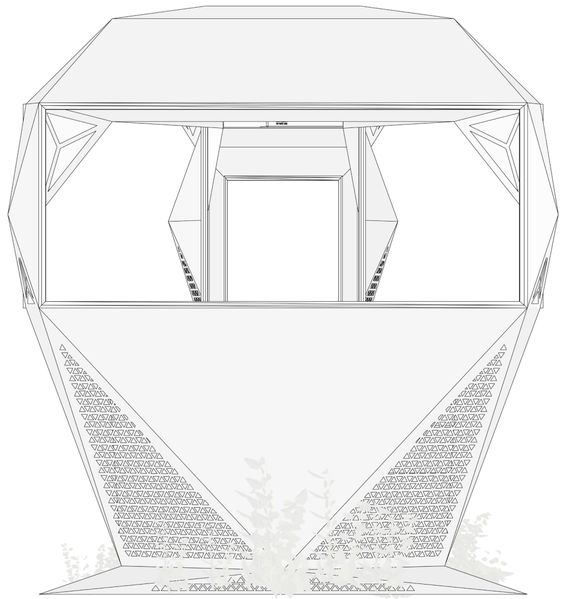

Perspectiva frontal

Mostro

Universidad Torcuato Di Tella
Escuela de Arquitectura y Estudios Urbanos
Tesis Proyectual 2014
Proyecto Buenos Aires
Dirección: Ciro Najle
Coordinación: Anna Font
Tutor: Nicolas D'Angelo
Alumno: Carolina Wundes
Cabinas de seguridad
MOSTRO
O como plegar el mito de la inseguridad sobre si mismo
Proyecto

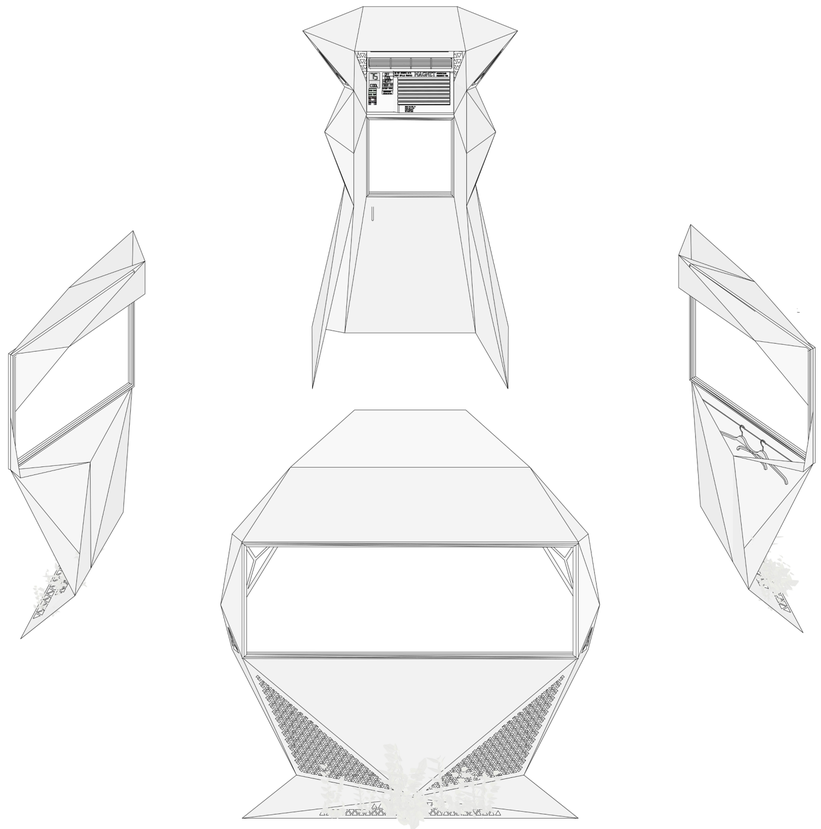

Despiece frontal

Mostro

Universidad Torcuato Di Tella
Escuela de Arquitectura y Estudios Urbanos
Tesis Proyectual 2014
Proyecto Buenos Aires
Dirección: Ciro Najle
Coordinación: Anna Font
Tutor: Nicolas D'Angelo
Alumno: Carolina Wundes
Cabinas de seguridad
MOSTRO
O como plegar el mito de la inseguridad sobre si mismo
Proyecto

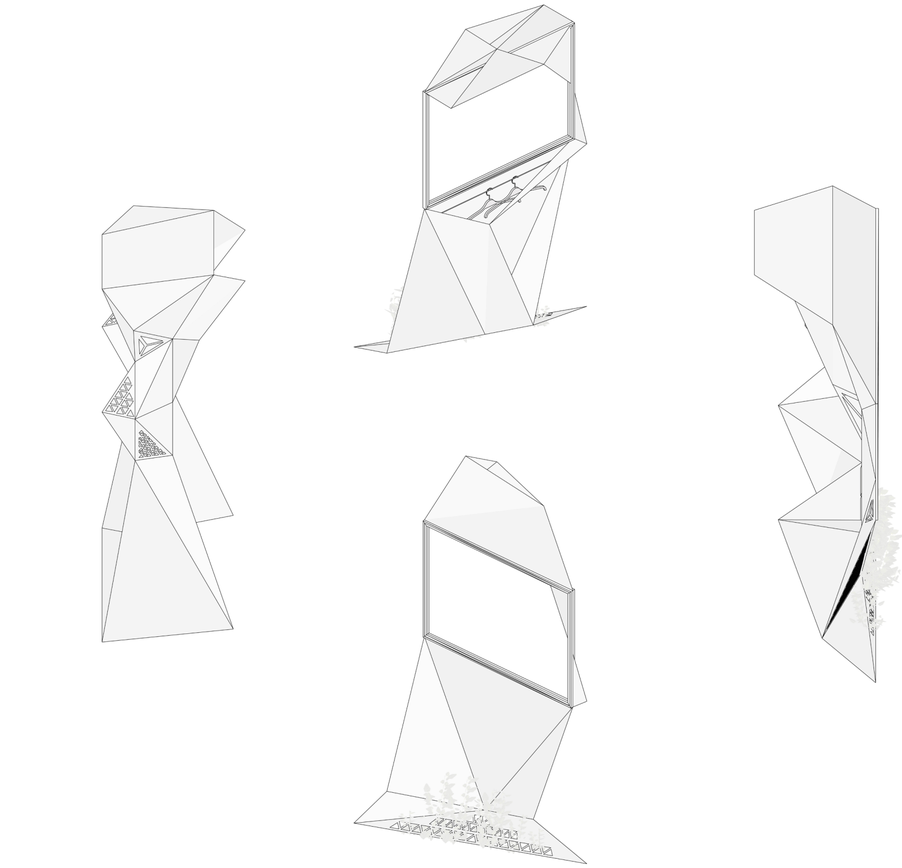

Despiece lateral

Mostro

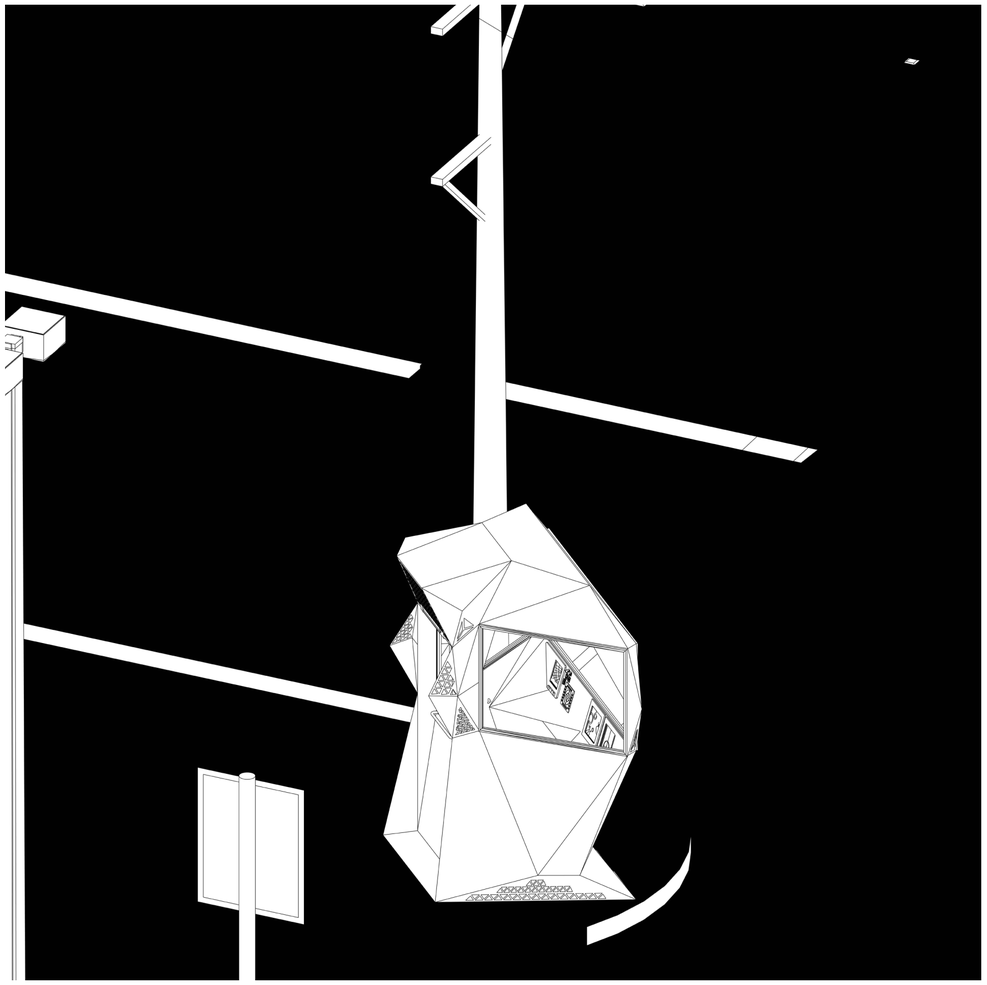

Isometría entorno. Escala 1:50

Universidad Torcuato Di Tella
Escuela de Arquitectura y Estudios Urbanos
Tesis Proyectual 2014
Proyecto Buenos Aires
Dirección: Ciro Najle
Coordinación: Anna Font
Tutor: Nicolas D'Angelo
Alumno: Carolina Wundes
Cabinas de seguridad
MOSTRO
O como plegar el mito de la inseguridad sobre si mismo
Proyecto

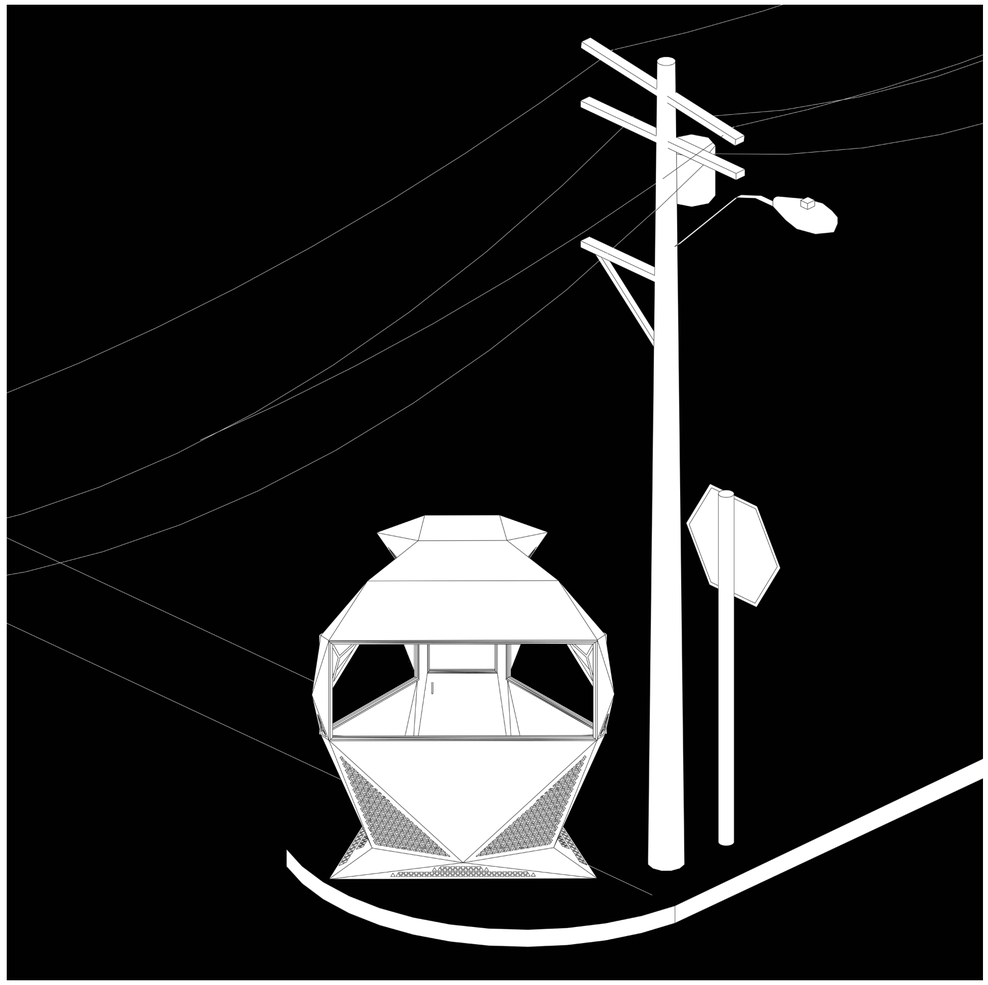

Isometría entorno. Escala 1:50

Mostro

CONCLUSIONES

O como plegar el mito de la inseguridad sobre si mismo

Universidad Torcuato Di Tella
Escuela de Arquitectura y Estudios Urbanos
Tesis Proyectual 2014
Proyecto Buenos Aires
Dirección: Ciro Najle
Coordinación: Anna Font
Tutor: Nicolas D'Angelo
Alumno: Carolina Wundes

Mostro resulta en un cabina de seguridad confeccionada en chapa plegada, la cual cuenta con una doble piel en la que se albergan las distintas funcionalidades. Entre estas hay jerarquías, siendo las principales los sistemas que corren por toda la doble piel, ventilación, iluminación y vegetación. Para esto las dos pieles se unen mediante una estructura de caños de hierro que son perforados para poder abastecer a la cabina con electricidad. Esta estructura solamente sirve para conectar ambas pieles, ya que la geometrización del cuerpo se realizo también en base a decisiones estructurales.

La generación de la doble piel permite en el interior de la cabina brindar espacios de apoyo, de guardado y posicionar componentes, como por ejemplo sistemas de ventilación.

En el exterior, el resultante geométrico personifica la seguridad exacerbando los componentes de la cabina y enmarcandolos, a su vez albergando las necesidades exteriores de la cabina.

La terminación de Mostro se realiza mediante la utilización de pintura negra a base de caucho la cual genera una barrera impermeable y refueza las uniones entre las partes, funcionando también a su vez como recubrimiento intercambiable ya que luego de pintada puede ser retirada a modo de solido. De esta manera se facilita el mantenimiento exterior de la cabina.

La conexión con el terreno se genera con una base de material para nivelar, dejando los aleros inferiores ligeramente apoyados sobre el terreno, permitiendo adaptarse a irregularidades.

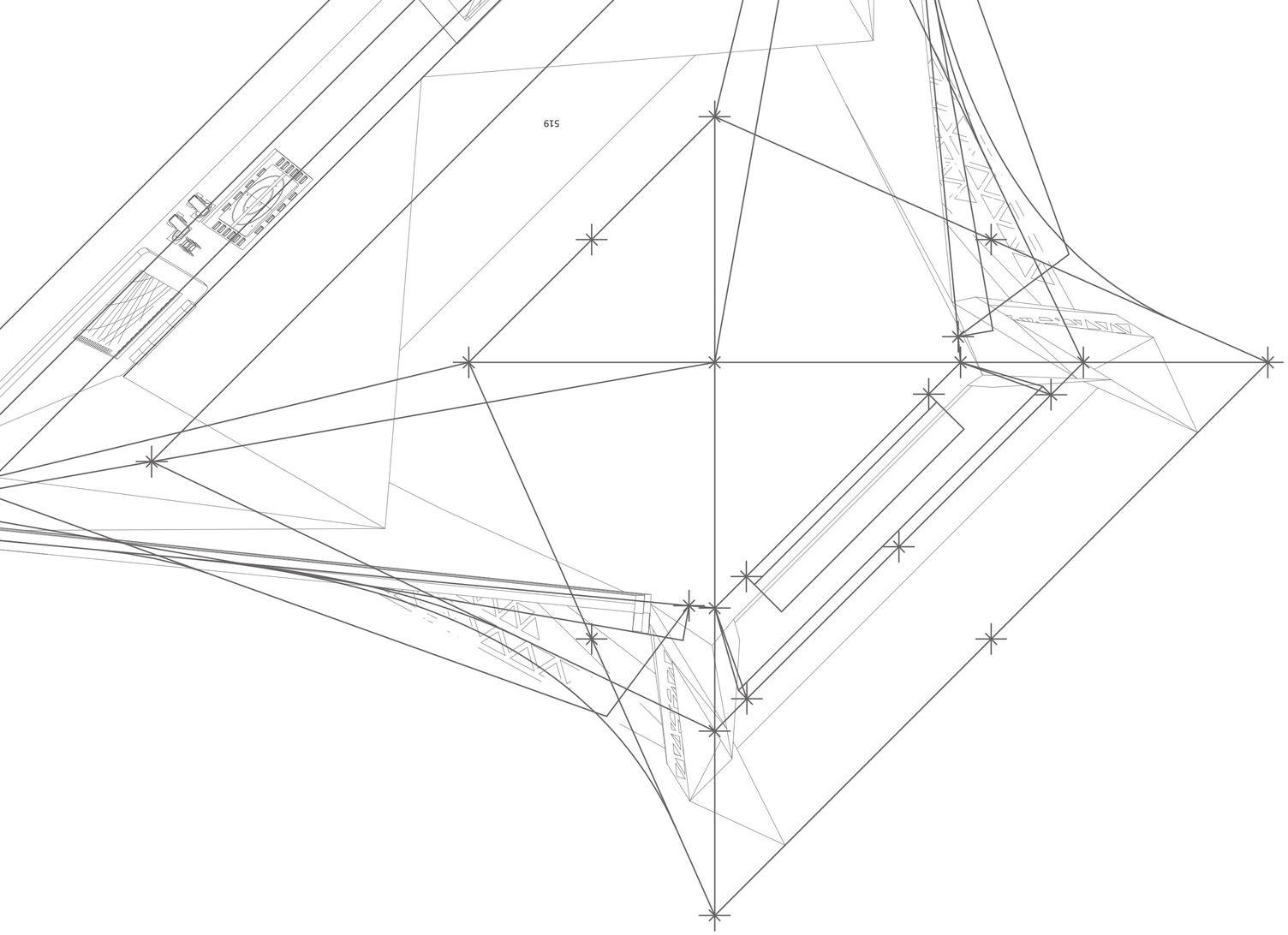

TESIS
Mostro

Universidad Torcuato Di Tella
Escuela de Arquitectura y Estudios Urbanos
Tesis Proyectual 2014
Proyecto Buenos Aires
Dirección: Ciro Najle
Coordinación: Anna Font
Tutor: Nicolas D'Angelo
Alumno: Carolina Wundes

Mostro es una reflexión sobre la necesidad humana de sentirse protegido. Desde el inicio de los tiempos la raza humana, demostró la necesidad de sentirse seguro, custodiado o resguardado del peligro. Vigías o guardianes, entrenados o no, cumplían el papel de avistar a posibles atacantes o peligros y sonaban la señal de alarma. A veces, sin poder aparente, ni armas para proteger, simplemente como un sistema de aviso, un grito de ayuda, una forma para alertar a los pares a que huyan o se resguarden para mantener la integridad física o de sus pertenencias. Hoy en día, esa necesidad sigue vigente. Situamos a un ser humano en un habitáculo, pequeño, con pocas o ninguna comodidad. Un techo y un objeto que sirva como apoyo. No tienen armas, más que una linterna y a veces un batón, no tienen poder ni representan una fuerza del orden. Simplemente "están". Su presencia es suficiente para darnos esa sensación de protección, por más que la respuesta que pudieran ofrecer a una verdadera situación de peligro es nula. Pero necesitamos de esa entidad, que nos observe ingresar a nuestras casas, que nos acompañe mientras entramos el auto, que nos ilumine con su rayo mágico cuando estamos llegando a nuestro hogar. El problema es, que en esa seguridad surge una negligencia, necesitamos del ser, pero nos olvidamos que como nosotros, esa persona tiene necesidades básicas insatisfechas, no solo necesita de un techo, necesita de un espacio donde "habitar" sea posible. Donde su cuerpo y su mente se encuentren a gusto, en donde la ergonomía y la antropometría sean requisitos primordiales en el momento de proyección. "Mostro" nace de una respuesta a este problema, que una vez resuelto, vuelve al inicio de la tesis y plantea una exacerbación de la sensación de seguridad, una carcasa y un modo de representación.

La investigación plantea una evolución entre la conexión interior-exterior de un cuerpo. Se conecta lo estático, normalmente inmodificable, como es generalmente la conexión con el entorno con el uso interior de los objetos, cargados de una agenda programática. Partiendo de esta conexión prolifera una doble piel que va apropiándose de todo el cuerpo uniendo el afuera con el adentro, es en este punto donde nace Mostro, dos caras construyendo un espacio que no invade el exterior ni el interior, si no que carga a cada uno de funcionalidad tanto material como inmaterial, sensorial, táctil.

El objeto resultante de posee una fuerza geométrica prevalente; en la Bauhaus se repetía Forms Follow Function, o la forma sigue a la función, frase que resume un espíritu de diseño, donde la morfología del objeto está completamente supeditada a la función que este cumple. También se puede hablar de Function Follows Form, como puede verse en la arquitectura post guerra de Berlín, o en las construcciones de Rick Warren, en donde la función estará conectada a la forma del objeto, diseñando desde lo sensorial y la necesidad estética para responder a una necesidad funcional. Ninguna de estas dos líneas guía totalmente esta tesis; desde un profundo análisis del cuerpo humano, su relación con el entorno, observando las variables antropomórficas y ergonómicas, se plantearon un grupo de variables, que mediante un método proyectual para desarrollar un habitáculo que responda a las necesidades, básicas, estructurales y de habitar. De alguna manera debería guiarse por la frase Form Follows Form, de Phillipp Johnson, o forma sigue a la forma, teniendo en cuenta que la cabina nace desde este análisis del cuerpo humano y su relación con el entorno, generando desde una forma, la humana, otra forma, la de Mostro. Es decir, si el diseñador, al momento de proyectar toma en cuenta la forma del cuerpo, interesantemente encontrara todas las respuestas funcionales a las necesidades de la proyección de una forma.

Expansión y rotación desde un baricentro

MOSTRO
O como plegar el mito de la inseguridad sobre si mismo

Universidad Torcuato Di Tella
Escuela de Arquitectura y Estudios Urbanos
Tesis Proyectual 2014
Proyecto Buenos Aires
Dirección: Ciro Najle
Coordinación: Anna Font
Tutor: Nombre Tutor
Alumno: Nombre Alumno

El modelo fisíco de Mostro, en escala 1:5, se conformó casi en su totalidad de policarbonato de alto impacto. Se realizó el corte de todas sus partes y mediante la medida de los angulos entre ellas se fue uniendo y conformando la piel exterior, luego la piel interior y luego uniendo las partes.
Para reperesentar las aberturas se utilizo PET traslucido que luego fue recubierto con una plancha de film polarizador. La unión del cerpo con las ventanas se represento con mangas termocontraibles para cables.
Se utilizó como terminación la pintura a base de caucho que lleva el objeto real, en una gama de tres colores, dos similares, gris oscuro para el interior y negro para el exterior, mientras que la doble piel se represento de rojo.

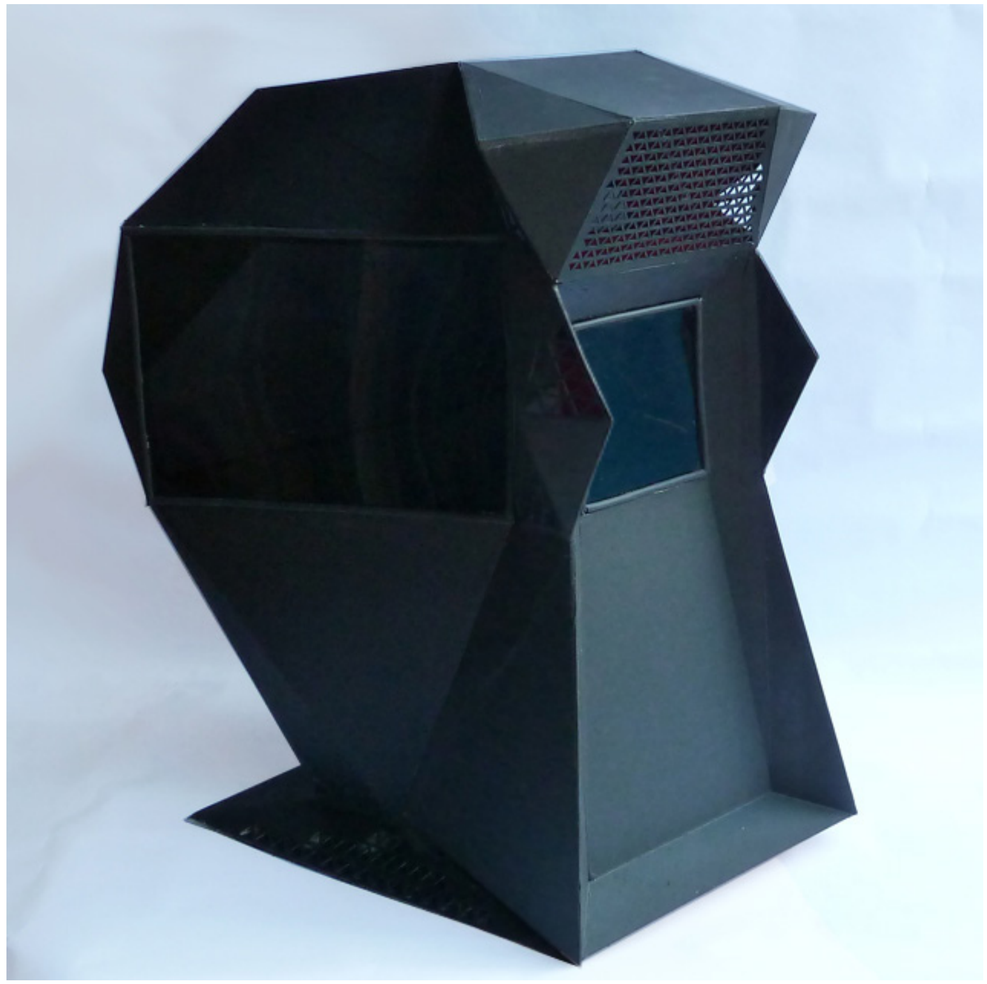

Perspectiva aérea a 45 grados. Esquina 02

Maqueta

Universidad Torcuato Di Tella
Escuela de Arquitectura y Estudios Urbanos
Tesis Proyectual 2014
Proyecto Buenos Aires
Dirección: Ciro Najle
Coordinación: Anna Font
Tutor: Nicolas D'Angelo
Alumno: Carolina Wundes
Cabinas de seguridad
MOSTRO
O como plegar el mito de la inseguridad sobre si mismo
Proyecto

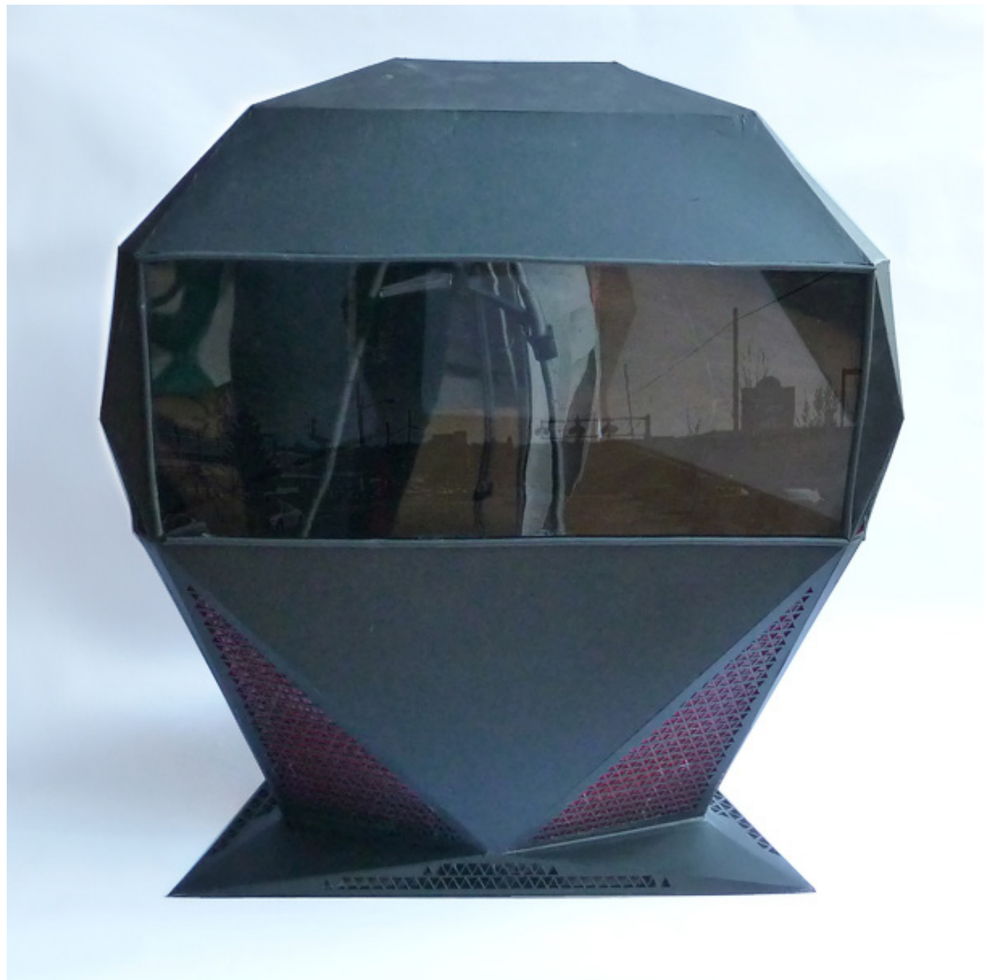

Vista frontal

Maqueta

Universidad Torcuato Di Tella
Escuela de Arquitectura y Estudios Urbanos
Tesis Proyectual 2014
Proyecto Buenos Aires
Dirección: Ciro Najle
Coordinación: Anna Font
Tutor: Nicolas D'Angelo
Alumno: Carolina Wundes
Cabinas de seguridad
MOSTRO
O como plegar el mito de la inseguridad sobre si mismo
Proyecto



Perspectiva aérea a 45 grados. Esquina 01

Maqueta

Universidad Torcuato Di Tella
Escuela de Arquitectura y Estudios Urbanos
Tesis Proyectual 2014
Proyecto Buenos Aires
Dirección: Ciro Najle
Coordinación: Anna Font
Tutor: Nicolas D'Angelo
Alumno: Carolina Wundes
Cabinas de seguridad
MOSTRO
O como plegar el mito de la inseguridad sobre si mismo
Proyecto



Perspectiva aérea a 45 grados. Esquina 02

Maqueta

Universidad Torcuato Di Tella
Escuela de Arquitectura y Estudios Urbanos
Tesis Proyectual 2014
Proyecto Buenos Aires
Dirección: Ciro Najle
Coordinación: Anna Font
Tutor: Nicolas D'Angelo
Alumno: Carolina Wundes
Cabinas de seguridad
MOSTRO
O como plegar el mito de la inseguridad sobre si mismo
Proyecto

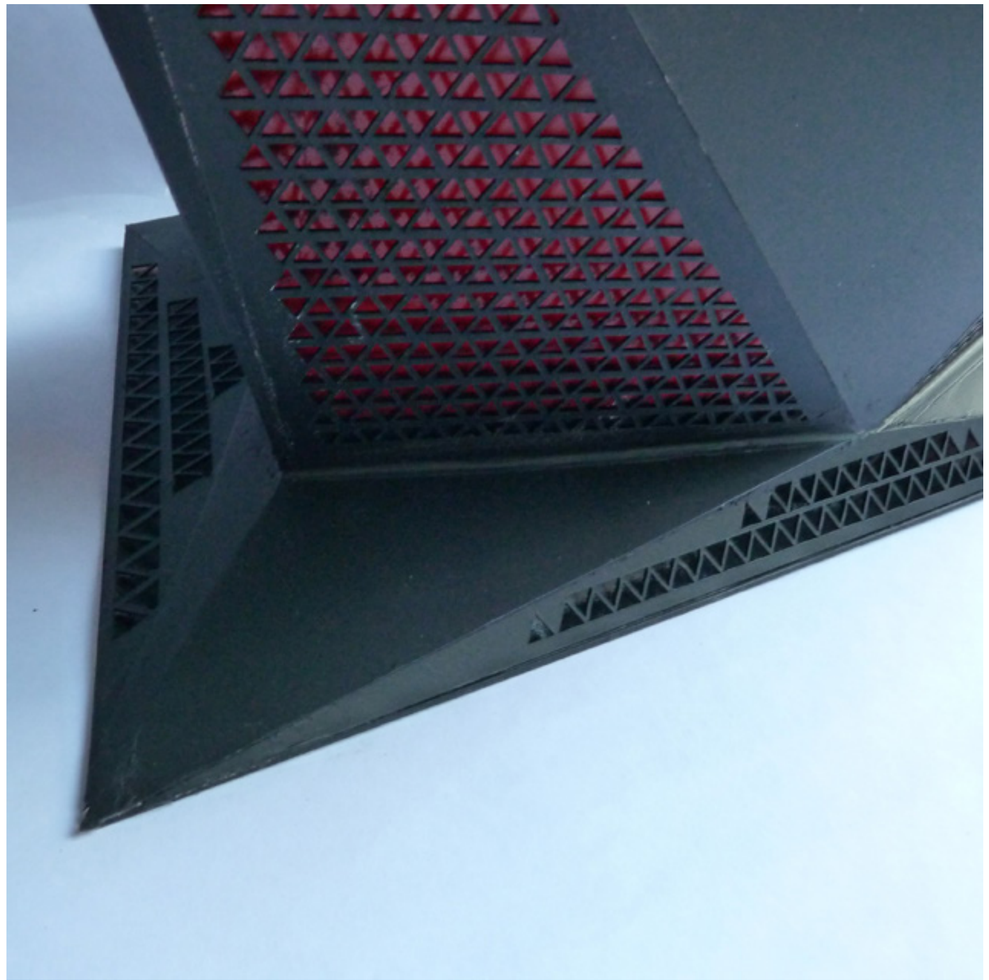

Detalle

Maqueta

Universidad Torcuato Di Tella
Escuela de Arquitectura y Estudios Urbanos
Tesis Proyectual 2014
Proyecto Buenos Aires
Dirección: Ciro Najle
Coordinación: Anna Font
Tutor: Nicolas D'Angelo
Alumno: Carolina Wundes
Cabinas de seguridad
MOSTRO
O como plegar el mito de la inseguridad sobre si mismo
Proyecto

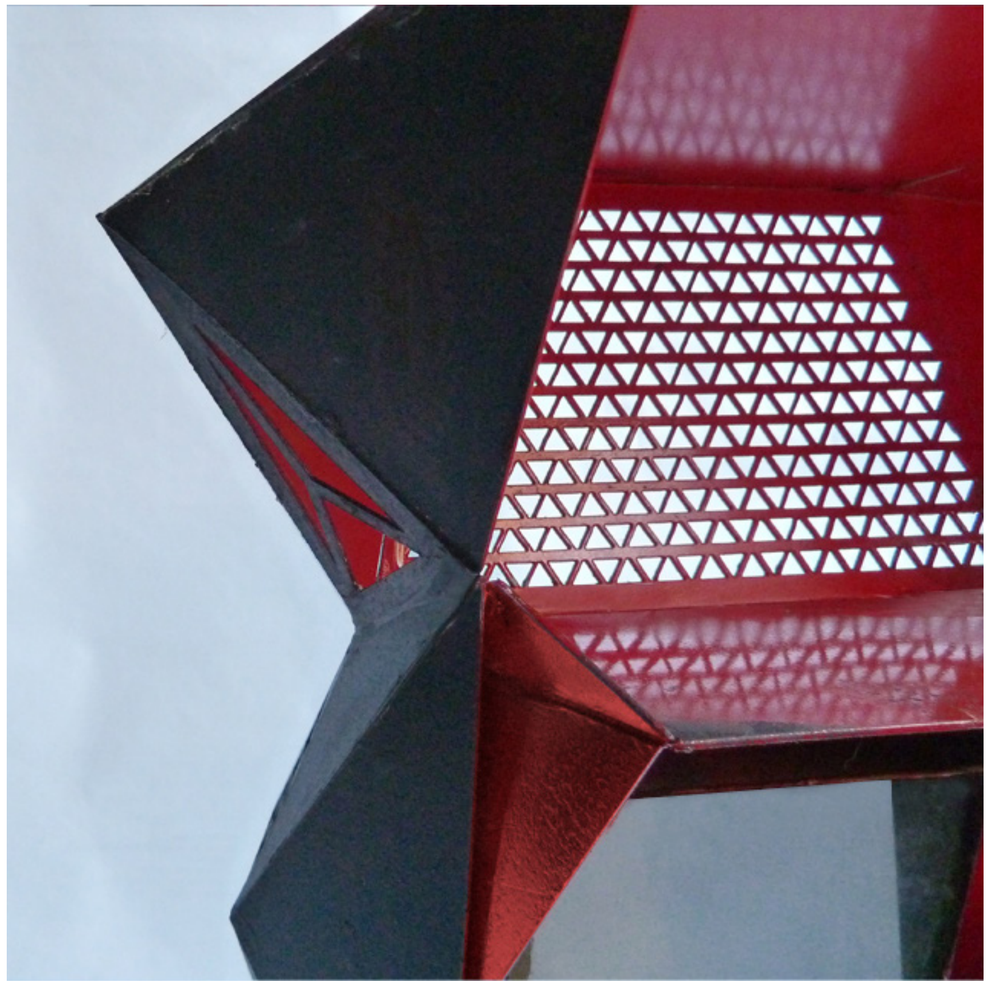

Detalle

Maqueta

Expansión y rotación desde un baricentro

BIBLIOGRAFÍA

Universidad Torcuato Di Tella
Escuela de Arquitectura y Estudios Urbanos
Tesis Proyectual 2014
Proyecto Buenos Aires
Dirección: Ciro Najle
Coordinación: Anna Font
Tutor: Nombre Tutor
Alumno: Nombre Alumno

El Panóptico, Jeremy Bentham

Vigilar y Castigar, Foucault, Michel

Architecture of Fear, Nan Ellin

Warped Space: Art, Architecture, and Anxiety in Modern Culture, Anthony Vidler

Non-Plan: Essays on Freedom, Participation and Change in Modern Architecture and Urbanism, Jonathan Hughes

The uses of sidewalks, Jane Jacobs

The Bathroom, Alexander Kira

Defendible Space, Oscar Neuman

Space Sintax, Bill Hillier

Project Japan: Metabolism Talks, Rem Koolhaas

AGRADECIMIENTOS

Universidad Torcuato Di Tella
Escuela de Arquitectura y Estudios Urbanos
Tesis Proyectual 2014
Proyecto Buenos Aires
Dirección: Ciro Najle
Coordinación: Anna Font
Tutor: Nombre Tutor
Alumno: Nombre Alumno

MOSTRO es resultado del curso Tesis Proyectual 2014 Proyecto Buenos Aires, dirigido por Ciro Najle en el último año de la Carrera de Arquitectura de la Escuela de Arquitectura y Estudios Urbanos de la Universidad Torcuato Di Tella durante el año 2014. Queremos agradecer a Anna Font por la coordinación del curso, a Diego Petrate, Nicolás D'Ángelo, Sebastián Adamo, Marcelo Faiden, Anna Font y Sergio Forster, tutores del curso, y a Alberto Dellorenzini, Axel Cherniavsky, Iván Valdez y Julián Varas por los seminarios y workshops dictados durante el año. Extendemos también este agradecimiento a Roberto Martinez por su colaboración en cuanto a información y visita a fabrica para relevamiento, así como a Cabinas Rex por su colaboración en mismo tema.

